NET MAK

METAL MAKİNE SANAYİ VE TİCARET LTD. ŞTİ.

60.yıl

ÜRÜN KATALOĞU

NO:5

SATIŞ SONRASI HİZMETLER

Netlift ve Netmak markalı taşıma ve kaldırma ekipmanlarınıza en iyi bakımı biz yaparız!
Türkiye genelinde yaygın servis ağı ve gezici servis araçlarımız sayesinde müşterilerimiz bakım ve onarım hizmetlerimizden kolay ve hızlı bir şekilde faydalanabilmektedir.

SEVKİYAT

Ürün sevkiyatlarında kendi lojistik araçlarımız ve bölgesine göre diğer nakliye araçları ile hizmet verilmektedir.

TEST LABORATUVARI

Laboratuvarımızda bulunan kalibrasyonlu
200t kapasiteli yatay test makinesinde çekme, yorma, kopartma ve tutma testleri yapılmakta
1000t kapasiteli dikey test makinesinde basma ve sızdırmazlık testleri yapılmaktadır.

EĞİTİMLER

Doğru taşıma, kaldırma, istifleme ekipmanı seçilmesi, ekipmanların doğru kullanılması, uygulanması gereken periyodik kontroller vb. konularda eğitim desteği verilmekte, ihtiyaç durumunda saha tespit çalışmaları yapılmaktadır.

SERTİFİKALAR

Mevzuatların gerektirdiği deklarasyonlar, CE uygunluk belgeleri, yürürlükteki güncel ürün standartlarına uygun test raporları, kalite belgeleri, satış sonrası hizmet yeterlilik belgeleri mevcuttur.

LOJİSTİK

Sakarya 2.OSB içinde 20.000m2 alan üzerine kurulu tesislerimizde raflı ve rafsız depolama alanlarımız bulunmakta olup kalifiye lojistik ve kalite kontrol hizmetlerimiz sayesinde her ürün detaylı bir şekilde kontrolden geçirilir ve muhafaza edilir.

İÇİNDEKİLER

POLYESTER SAPAN ve AKSESUARLARI 5 - 26

ZİNCİR SAPAN ve AKSESUARLARI 27 - 62

MAPALAR ve EYE BOLT'lar 63 - 78

ÇELİK HALAT SAPAN ve AKSESUARLARI 79 - 94

KANCA ALTI KALDIRMA EKİPMANLARI 95 - 138

BALANSÖRLER 139 - 148

YÜK GÜVENLİ EKİPMANLARI 149 - 154

YÜKSEKTE ÇALIŞMA EMNİYET SİSTEMLERİ 155 - 166

İTİCİ - ÇEKİCİ - YUVARLAYICILAR 167 - 170

AĞIR YÜK TAŞIMA ARABALARI 171 - 182

ROBOTLAR 183 - 186

HİDROLİK KRİKO ve AKSESUARLARI 187 - 248

MALZEME ve PERSONEL LİFTLERİ 249 - 252

ÇALIŞMA PLATFORMLARI 253 - 265

NETLIFT®

0850 333 4300 www.netlift.com.tr

FORKLİFTLER

- Dizel Forkliftler
- Elektrikli Forkliftler
- LPG Forkliftler
- Raf İstifleme
- Reach Truck
- Arazi Forklifti

İSTİF MAKİNELERİ

- Mini İstif Makineleri
- Manuel İstif Makineleri
- Yarı Elektrikli İstif Makineleri
- Denge Ağırlıklı İstif Makineleri
- Yaya Kumandalı İstif Makineleri
- Paslanmaz İstif Makineleri
- Akülü Çekiciler

TRANSPALETLER

- Manuel Transpaletler
- Akülü Transpaletler
- Makaslı Transpaletler
- Terazili Transpaletler
- Paslanmaz ve Galvaniz Transpaletler
- Rulo Taşıma Transpaletler

PLATFORMLAR

- Manuel Makaslı Platformlar
- Açılı Makaslı Platformlar
- Elektrikli Makaslı Platformlar
- Elektrikli U Form Platformlar
- Paslanmaz Platformlar

PERSONEL YÜKSELTİCİLER

- Tek Direk Çalışma Platformları
- Çift Direk Çalışma Platformları
- Raf Yerleştirme Makineleri
- Makaslı Platformlar

VİNÇ ve CERASKALLAR

- Elektrikli, Mini, Zincirli, Havalı Vinçler
- Elektrikli ve Manuel Irgatlar
- Zincirli Ceraskallar / Çektirmeler
- Manuel, Elektrikli ve Havalı Şaryolar
- Dijital Vinç Terazileri

PAKET TAŞIMA ARABALARI

ENDÜSTRİYEL KALDIRMA EKİPMANLARI

- Halatlı Çektirmeler
- Ağır Yük Taşıma Arabaları
- Kaldırma Aparatları
- Krikolar
- Çektirme ve Gerdirmeler
- Paket Taşıyıcılar
- Mıknatıs
- Garaj Vinci
- Palet çatalı

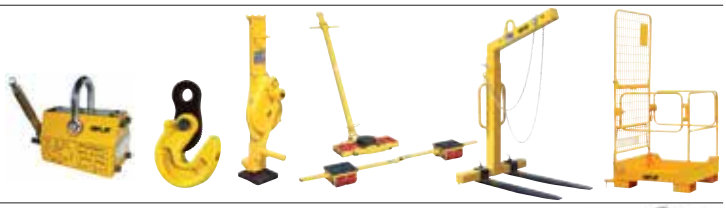

VARİL KALDIRMA TAŞIMA EKİPMANLARI

- Varil Kaldırma Sapanları
- Varil Taşıma Çatalları
- Varil Kaldırma ve Boşaltma Ataşmanları
- Varil Çevirme Makineleri
- Varil Elleçleme Ataşmanları

YÜKSEK BASINÇLI HİDROLİK EKİPMANLAR

- Silindirler
- El Pompaları
- Elektrikli ve Benzinli Pompalar
- Hidrolik Ayırıcılar
- Hidrolik Somun Kesiciler
- Tork Anahtarları

POLYESTER SAPAN VE AKSESUARLARI

Polyester Gözlü Sapanlar
Polyester Sonsuz Halatlar
Polyester Mapalı ve Kancalı Sapanlar
Polyester Sonsuz Bant
Extreema® Sapan ve Aksesuarları
Polyester Kılıflı Dairesel Çelik Halatlar
Koruma Kılıfları ve Köşe Koruyucular
Sabit Koruma Kılıflı Sapanlar

POLYESTER SAPANLAR HAKKINDA TEMEL BİLGİLER

- Polyester gözlü sapan ve dairesel sapanlarda tüm dünyada geçerli olan standartlar EN1492-1 ve EN1492-2 dir ve etiket üzerinde bu standartlar ve CE işareti bulunmalıdır.
- Standartlara göre emniyet kat sayısı minimum 7:1 olmalıdır.
- Polyester sapanların kullanma şekline göre kaldırma kapasitesi değişir. Yan taraftaki kapasite tablolarını referans alınız.
- Polyester sapanların kullanılabileceği çevre sıcaklık limitleri:
  Aksesuarlı polyester sapanlar -20°C - +100°C
  Aksesuarsız polyester sapanlar -40°C - +100°C
- Keskin köşe ve kenarlı yüklerde kullanmayınız, sapanlara düğüm atmayınız.
- Sapan üzerindeki teknik tanıtım etiketi okunamaz duruma geldiğinde kullanımdan kaldırınız.
- Sapanlarınızı düzenli olarak kontrol ediniz.
- Sapanlarınızın kimyasallara verdiği tepki konusunda yetkili satıcınıza danışınız.
- Yanda gösterilen kaldırma şekilleri kaldırmak istediğiniz her ürün için uygun olmayabilir.
- Tam yük altında sapan uzaması %7'nin altındadır.
- Sapan göz aşınmasını engellemek üzere, sapan gözleri ayrı bir kaplama ile kaplanmıştır.
- Tüm sapanlarda standart olarak UV koruması ve bazı serilerde PU kaplama bulunmaktadır.

EN Normuna Göre Renk kodlaması

1 t	2 t	3 t	4 t	5 t	6 t	8 t	10 t

Sapan etiketinde olması gereken bilgiler

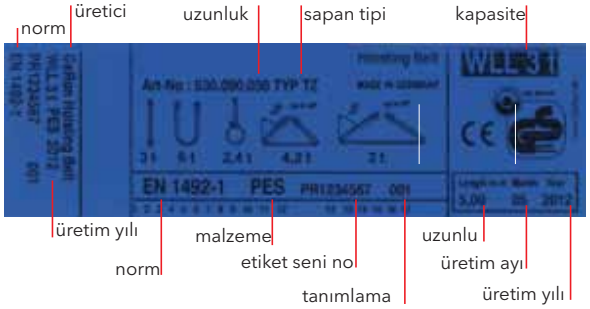

Sapan boyu

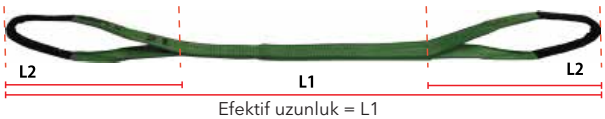

Efektif uzunluk = L1

Polyester Sapan EN 1492-1

Renk kodu	Düz Kaldırma	Boğma	U Kaldırma	Açılı Kaldırmalar (0 - 45°)	Açılı Kaldırmalar (45°- 60°)
	Kaldırma Kapasitesi (kg)				
	500	400	1000	700	500
	1000	800	2000	1400	1000
	2000	1600	4000	2800	2000
	3000	2400	6000	4200	3000
	4000	3200	8000	5600	4000
	5000	4000	10000	7000	5000
	6000	4800	12000	8400	6000
	8000	6400	16000	11200	8000
	10000	8000	20000	14000	10000
	15000	12000	30000	21000	15000
	20000	16000	40000	28000	20000

** Yukarıdaki kapasite tablosu simetrik yük kaldırmaları için geçerlidir.*

Polyester Sonsuz Halat EN 1492-2

Renk kodu	Düz Kaldırma	Boğma	U Kaldırma	Açılı Kaldırmalar (0 - 45°)	Açılı Kaldırmalar (45°- 60°)	Açılı Kaldırmalar (0 - 45°)	Açılı Kaldırmalar (45°- 60°)
	Kaldırma Kapasitesi (kg)						
	500	400	1000	700	500	350	250
	1000	800	2000	1400	1000	700	500
	2000	1600	4000	2800	2000	1400	1000
	3000	2400	6000	4200	3000	2100	1500
	4000	3200	8000	5600	4000	2800	2000
	5000	4000	10000	7000	5000	3500	2500
	6000	4800	12000	8400	6000	4200	3000
	8000	6400	16000	11200	8000	5600	4000
	10000	8000	20000	14000	10000	7000	5000
	15000	12000	30000	21000	15000	10500	7500
	20000	16000	40000	28000	20000	14000	10000
	25000	20000	50000	35000	25000	17500	12500
	30000	24000	60000	42000	30000	21000	15000
	40000	32000	80000	56000	40000	28000	20000
	50000	40000	100000	70000	50000	35000	25000
	60000	48000	120000	84000	60000	42000	30000
	80000	64000	160000	112000	80000	56000	40000
	100000	80000	200000	140000	100000	70000	50000

* Yukarıdaki kapasite tablosu simetrik yük kaldırmaları için geçerlidir.

Çok Bacaklı Polyester Sapan

Renk kodu	Kapasite kg	1 bacaklı	2 bacaklı 0 - 45°	2 bacaklı 45 - 60°	3 bacaklı 0 - 45°	3 bacaklı 45 - 60°	4 bacaklı 0 - 45°	4 bacaklı 45 - 60°
	Kaldırma Kapasitesi (kg)							
	1000	1000	1400	1000	2100	1500	2100	1500
	2000	2000	2800	2000	4200	3000	4200	3000
	3000	3000	4200	3000	6300	4500	6300	4500
	4000	4000	5600	4000	8400	6000	8400	6000
	5000	5000	7000	5000	10500	7500	10500	7500
	6000	6000	8400	6000	12600	9000	12600	9000
	8000	8000	11200	8000	16800	12000	16800	12000

İki Bacaklı Polyester Sapan

Renk kodu	Kapasite kg	Çift bacaklı düz kaldırma ß=0°- 45° M=1,4	Çift bacaklı düz kaldırma ß= 45°-°60 M=1	Çift bacaklı boğma kaldırma ß=0°- 45° M=0,7	Çift bacaklı boğma kaldırma ß= 45°-°60 M=0,5
	1000	1400	1000	1120	800
	2000	2800	2000	2240	1600
	3000	4200	3000	3360	2400
	4000	5600	4000	4480	3200
	5000	7000	5000	5600	4000
	6000	8400	6000	6720	4800
	8000	11200	8000	8960	6400
	10000	14000	10000	11200	8000

** Yukarıdaki kapasite tablosu simetrik yük kaldırmaları için geçerlidir.*

POLYESTER GÖZLÜ SAPAN

Polyester Sapan, Tek Kat, Emniyet Katsayısı 7:1 (EN1492-1)

Art No.	Renk kodu	Düz Kaldırma	U Kaldırma	Boğma	Açılı Kaldırmalar (0 - 45°)	Açılı Kaldırmalar (45°- 60°)	Genişlik (mm)	L1 min. (mm)	L2 (mm
		Kaldırma Kapasitesi (kg)							
2552 05 01		500	1000	400	700	500	30	900	300
2552 05 01		500	1000	400	700	500	50	900	300
2552 10 01		1000	2000	800	1400	1000	60	900	300
2552 15 01		1500	3000	1200	2100	1500	90	1000	350
2552 20 01		2000	4000	1600	2800	2000	120	1400	500
2552 25 01		2500	5000	2000	3500	2500	150	1500	550
2552 30 01		3000	6000	2400	4200	3000	180	1700	650
2552 40 01		4000	8000	3200	5600	4000	240	2100	800
2552 50 01		5000	10000	4000	7000	5000	300	2500	1000

** Talep üzerine farklı uzunluk, renk ve kapasitede üretim yapılabilir.*

** Yukarıdaki kapasite tablosu simetrik yük kaldırmaları için geçerlidir.*

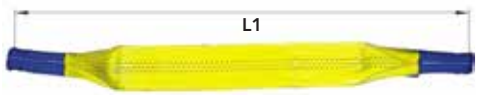

Polyester Sapanlarda Göz Çeşitleri

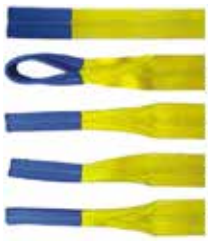

- Düz Göz
- Ters Göz
- 1/2 Katlanmış Göz
- Tek Taraflı Katlanmış Göz
- 1/3 Katlanmış Göz

Polyester Sapan, Çift Kat, Emniyet Katsayısı 7:1 (EN1492-1)

Art No.	Renk kodu	Düz Kaldırma	U Kaldırma	Boğma	Açılı Kaldırmalar (0 - 45°)	Açılı Kaldırmalar (45°- 60°)	Genişlik (mm)	L1 min. (mm)	L2 (mm)
		Kaldırma Kapasitesi (kg)							
2561 96 52		1000	2000	800	1400	1000	30	900	300
2561 96 52		1000	2000	800	1400	1000	50	800	300
2561 97 52		2000	4000	1600	2800	2000	60	900	300
2561 97 82		3000	6000	2400	4200	3000	90	1000	350
2561 98 52		4000	8000	3200	5600	4000	120	1400	500
2562 00 02		5000	10000	4000	7000	5000	150	1500	550
2562 01 02		6000	12000	4800	8400	6000	180	1700	650
2562 02 02		8000	16000	6400	11200	8000	240	2100	800
2562 03 02		10000	20000	8000	14000	10000	300	2500	1000

** Talep üzerine farklı uzunluk, renk ve kapasitede üretim yapılabilir.*

** Yukarıdaki kapasite tablosu simetrik yük kaldırmaları için geçerlidir.*

Polyester Sapan, Dört Kat, Emniyet Katsayısı 7:1 (EN1492-1)

Art No.	Renk kodu	Düz Kaldırma	U Kaldırma	Boğma	Açılı Kaldırmalar (0 - 45°)	Açılı Kaldırmalar (45°- 60°)	Genişlik (mm)	L1 min. (mm)	L2 (mm)
		Kaldırma Kapasitesi (kg)							
2559 20 01		2000	4000	1600	2800	2000	30	1500	600
2559 20 02		2000	4000	1600	2800	2000	50	1400	600
2559 40 01		4000	8000	3200	5600	4000	60	1500	600
2559 60 01		6000	12000	4800	8400	6000	90	1700	700
2559 80 01		8000	16000	6400	11200	8000	120	2600	1000
2559 11 01		10000	2000	8000	14000	10000	150	2900	1100
2559 12 01		12000	24000	9600	16800	12000	180	3300	1300
2559 16 01		16000	32000	12800	22400	16000	240	3900	1600
2559 21 01		20000	40000	16000	28000	20000	300	4700	2000

** Talep üzerine farklı uzunluk, renk ve kapasitede üretim yapılabilir.*

** Yukarıdaki kapasite tablosu simetrik yük kaldırmaları için geçerlidir.*

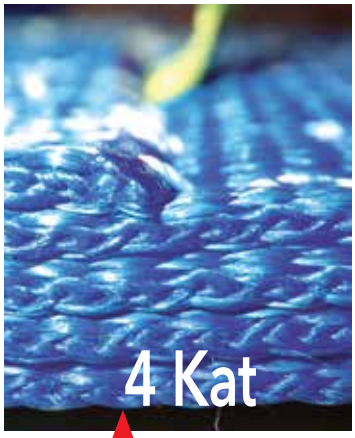

6 kat ve 8 kat yüksek tonaj sapan seçenekleri için satış ekibimiz ile temas kurunuz.

POLYESTER MAPALI SAPANLAR

Çelik mapalı polyester sapanlar vinç kancalarına kolayca yerleştirilebilirler, metal-polyester kombinasyonu sayesinde oldukça mukavimdirler. Özellikle DH 200 tipinde olan mapalı sapanlar boğarak kaldırma için dizayn edilmişlerdir. Boğarak kaldırma düz yüzeyler üzerinde iyi şekilde uygulanabilir.

Düz Mapa

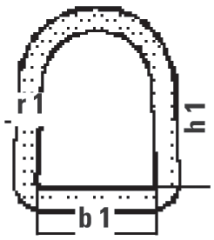

DH-100

Boğma işlemine uygun mapa

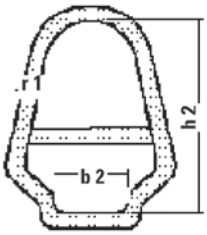

DH-200

Farklı mapa seçenekleri için bizimle irtibata geçebilirsiniz.

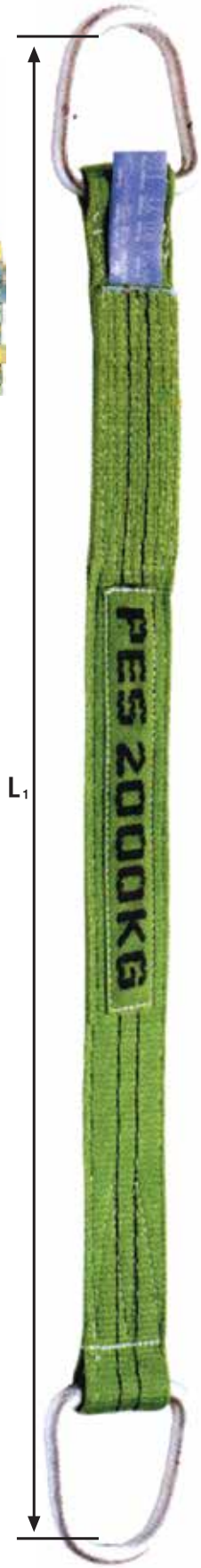

Çift Kat, Emniyet Katsayısı 7:1 (EN1492-1)

Art No.	Renk kodu	Düz Kaldırma	U Kaldırma	Boğma	Açılı Kaldırmalar (0 - 45°)	Açılı Kaldırmalar (45°- 60°)	Genişlik (mm)	L1 min. (mm)
Kaldırma Kapasitesi (kg)								
2511 80 02		1000	2000	800	1400	1000	30	1000
2511 81 02		1000	2000	800	1400	1000	50	1000
2511 82 02		2000	4000	1600	2800	2000	60	1000
2511 82 52		3000	6000	2400	4200	3000	90	1400
2511 83 02		4000	8000	3200	5600	4000	120	1500
2511 83 52		5000	10000	4000	7000	5000	150	1800
2511 84 02		6000	12000	4800	8400	6000	180	2200
2511 85 02		8000	16000	6400	11200	8000	240	2600
2511 86 02		10000	20000	8000	14000	10000	300	3000

** Talep üzerine farklı uzunluk, renk ve kapasitede üretim yapılabilir.*
** Yukarıdaki kapasite tablosu simetrik yük kaldırmaları için geçerlidir.*

Dört Kat, Emniyet Katsayısı 7:1 (EN1492-1)

Art No.	Renk kodu	Düz Kaldırma	U Kaldırma	Boğma	Açılı Kaldırmalar (0 - 45°)	Açılı Kaldırmalar (45°- 60°)	Genişlik (mm)	L1 min. (mm)
Kaldırma Kapasitesi (kg)								
2511 87 02		2000	4000	1600	2800	2000	30	1000
2511 88 02		2000	4000	1600	2800	2000	50	1000
2511 89 02		4000	8000	3200	5600	4000	60	1000
2511 90 02		6000	12000	4800	8400	6000	90	1400
2511 91 02		8000	16000	6400	11200	8000	120	1500
2511 94 02		10000	20000	8000	14000	10000	150	1800
2511 95 02		12000	24000	9600	16800	12000	180	2200
2511 96 02		16000	32000	12800	22400	16000	240	2600
2511 97 02		20000	40000	16000	28000	20000	300	3000

* Talep üzerine farklı uzunluk, renk ve kapasitede üretim yapılabilir.
* Yukarıdaki kapasite tablosu simetrik yük kaldırmaları için geçerlidir.

POLYESTER SONSUZ BANT

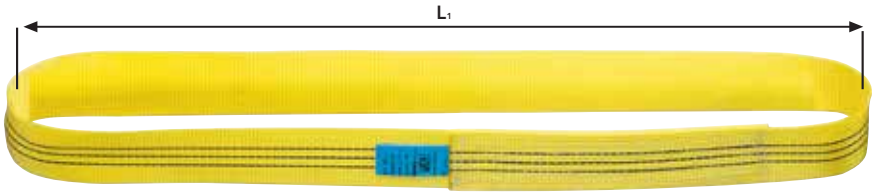

L_1 = kullanım uzunluğu
(L_1 x 2 = çevre uzunluğu)

Polyester Sonsuz Bant, Tek Kat, Emniyet Kat sayısı 7:1 (EN 1492-1)

Art No.	Renk kodu	Düz Kaldırma	U Kaldırma	Boğma	Açılı Kaldırmalar (0 - 45°)	Açılı Kaldırmalar (45°- 60°)	Genişlik (mm)	L1 min. (mm)
Kaldırma Kapasitesi (kg)								
2542 10 01		1000	2000	800	1400	1000	30	500
2542 10 02		1000	2000	800	1400	1000	50	500
2542 20 01		2000	4000	1600	2800	2000	60	500
2542 30 01		3000	6000	2400	4200	3000	90	600
2542 40 01		4000	8000	3200	5600	4000	120	700
2542 50 01		5000	10000	4000	7000	5000	150	800
2542 60 01		6000	12000	4800	8400	6000	180	1000
2542 80 01		8000	16000	6400	11200	8000	240	1000
2542 11 01		10000	20000	8000	14000	10000	300	1000

** Talep üzerine farklı uzunluk, renk ve kapasitede üretim yapılabilir.*
** Yukarıdaki kapasite tablosu simetrik yük kaldırmaları için geçerlidir.*

Polyester Sonsuz Bant, Çift Kat, Emniyet Kat sayısı 7:1 (EN 1472-1)

Art No.	Renk kodu	Düz Kaldırma	U Kaldırma	Boğma	Açılı Kaldırmalar (0 - 45°)	Açılı Kaldırmalar (45°- 60°)	Genişlik (mm)	L1 min. (mm)
Kaldırma Kapasitesi (kg)								
2582 20 02		2000	4000	1600	2800	2000	30	900
2582 20 01		2000	4000	1600	2800	2000	50	900
2582 40 01		4000	8000	3200	5600	4000	60	900
2582 60 01		6000	12000	4800	8400	6000	90	1000
2582 80 01		8000	16000	6400	11200	8000	120	1400
2582 11 01		10000	20000	8000	14000	10000	150	1500
2582 12 01		12000	24000	9600	16800	12000	180	1700
2582 16 01		16000	32000	12800	22400	16000	240	2100
2582 21 01		20000	40000	16000	28000	20000	300	2500

** Talep üzerine farklı uzunluk, renk ve kapasitede üretim yapılabilir.*
** Yukarıdaki kapasite tablosu simetrik yük kaldırmaları için geçerlidir.*

TEK KULLANIMLIK POLYESTER SONSUZ BANT

Tek Kat, Emniyet Katsayısı 5:1, DIN 60005

Art No.	Renk kodu	Düz Kaldırma	U Kaldırma	Boğma	Açılı Kaldırmalar (0 - 45°)	Açılı Kaldırmalar (45°- 60°)	Genişlik (mm)	L1 min. (mm)
Kaldırma Kapasitesi (kg)								
2543 04 82		650	1300	520	910	650	25	300
2543 04 92		750	1500	600	1050	750	35	300
2543 04 02		750	1500	600	1050	750	50	300

** Talep üzerine farklı uzunluk, renk ve kapasitede üretim yapılabilir.*
** Yukarıdaki kapasite tablosu simetrik yük kaldırmaları için geçerlidir.*

Sonsuz bant sapanlar başlıca ahşap, prefabrike ev inşaatı, boru, makine kaldırma işlemi ve benzeri uygulamalarda yaygın olarak kullanılmaktadır. Kaldırmada sadece bir kez kullanılır sonra kesilip atılırlar.

SONSUZ HALATLAR

NetForce 1 Polyester Sonsuz Halat Tek Kat Koruma Kılıflı SF:7:1 , EN 1492-2

Art No.	Renk kodu	Düz Kaldırma	U Kaldırma	Boğma	Açılı Kaldırmalar (0 - 45°)	Açılı Kaldırmalar (45°- 60°)	Uzunluk min/max (m)
Kaldırma Kapasitesi (kg)							
2514 05 12		1000	2000	800	1400	1000	0.5 / 20.0
2514 15 12		2000	4000	1600	2800	2000	0.5 / 20.0
2514 30 12		3000	6000	2400	4200	3000	0.5 / 20.0
2514 45 12		4000	8000	3200	5600	4000	1.0 / 20.0
2514 55 12		5000	10000	4000	7000	5000	1.0 / 20.0
2514 60 12		6000	12000	4800	8400	6000	1.0 / 20.0
2514 75 12		8000	16000	6400	11200	8000	1.0 / 20.0

** Talep üzerine farklı uzunluk, renk ve kapasitede üretim yapılabilir.*
** Yukarıdaki kapasite tablosu simetrik yük kaldırmaları için geçerlidir.*

- Bu halatlar aşınma direncini sağlayan tek kat koruyucu bir kılıf içerisindedir.
- Polyester hammaddeden üretilmiştir.
- Standart PU kaplamalıdır.
- Yüksek UV korumasına sahiptir.
- Kılıf üzerinde kapasite değeri göstergeli çizgiler mevcuttur.

NetForce 2 Polyester Sonsuz Halat Çift Kat Koruma Kılıflı SF:7:1 , EN 1492-2

Art No.	Renk kodu	Düz Kaldırma	U Kaldırma	Boğma	Açılı Kaldırmalar (0 - 45°)	Açılı Kaldırmalar (45°- 60°)	Uzunluk min/max (m)
Kaldırma Kapasitesi (kg)							
2514 05 22		1000	2000	800	1400	1000	0.5 / 20.0
2514 15 22		2000	4000	1600	2800	2000	0.5 / 20.0
2514 30 22		3000	6000	2400	4200	3000	0.5 / 20.0
2514 45 22		4000	8000	3200	5600	4000	1.0 / 20.0
2514 55 22		5000	10000	4000	7000	5000	1.0 / 20.0
2514 60 22		6000	12000	4800	8400	6000	1.0 / 20.0
2514 75 22		8000	16000	6400	11200	8000	1.0 / 20.0

** Talep üzerine farklı uzunluk, renk ve kapasitede üretim yapılabilir.*
** Yukarıdaki kapasite tablosu simetrik yük kaldırmaları için geçerlidir.*

- Bu halatlar aşınma direncini sağlayan çift kat koruyucu kılıfla daha uzun süreli kullanım sağlar. İçerideki fibere zarar gelmesini önler.
- Yüksek mukavemetli polyester malzemeden mamüldür.
- İkinci kılıf üzerinde PU kaplama levcuttur.
- Yüksek mukavvemete sahip 2. kılıf (iç kılıf) bulunur.
- Kılıf üzerinde kapasite değeri ve gösterge çizgisi mevcuttur.
- Yüksek UV korumasına sahiptir.

NetWeb Polyester Sonsuz Halat Güçlendirilmiş Koruma Kılıfı SF:7:1 , EN 1492-2

Art No.	Renk kodu	Düz Kaldırma	U Kaldırma	Boğma	Açılı Kaldırmalar (0 - 45°)	Açılı Kaldırmalar (45°- 60°)	Uzunluk min/max (m)
Kaldırma Kapasitesi (kg)							
2514 05 32		1000	2000	800	1400	1000	1.0 / 12.0
2514 15 32		2000	4000	1600	2800	2000	1.0 / 16.0
2514 30 32		3000	6000	2400	4200	3000	1.0 / 16.0
2514 45 32		4000	8000	3200	5600	4000	1.0 / 16.0
2514 55 32		5000	10000	4000	7000	5000	1.0 / 18.0
2514 60 32		6000	12000	4800	8400	6000	1.0 / 20.0
2514 75 32		8000	16000	6400	11200	8000	1.0 / 20.0

** Talep üzerine farklı uzunluk, renk ve kapasitede üretim yapılabilir.*
** Yukarıdaki kapasite tablosu simetrik yük kaldırmaları için geçerlidir.*

- Bu sonsuz halatlar aşırı derecede zor koşullardaki kaldırma işlemlerinde dayanıklılığı ile en çok tercih edilen üründür. Kullanım ömrü standart sonsuz halata göre 4-5 kat arttırılmıştır.
- Yüksek mukavemetli polyester malzemeden mamüldür.
- Çok yüksek seviyede güçlendirilmiş kılıfa PU emdirilmiştir.
- Çok yüksek seviyede UV koruması mevcuttur.
- Kalıcı ve kesin işaretleme ile kapasite değerleri belirtilmiştir. Kılıf üzerinde kapasite değeri ve gösterge çizgisi mevcuttur.

Gözlü Sonsuz HalatSF:7:1 , EN 1492-2

Art No.	Renk kodu	Düz Kaldırma	U Kaldırma	Boğma	Açılı Kaldırmalar (0 - 45°)	Açılı Kaldırmalar (45°- 60°)	Uzunluk min/max (m)
Kaldırma Kapasitesi (kg)							
2514 05 11		1000	2000	800	1400	1000	0.5 / 20.0
2514 15 11		2000	4000	1600	2800	2000	0.5 / 20.0
2514 30 11		3000	6000	2400	4200	3000	0.5 / 20.0
2514 40 11		4000	8000	3200	5600	4000	1.0 / 20.0
2514 50 11		5000	10000	4000	7000	5000	1.0 / 20.0
2514 60 11		6000	12000	4800	8400	6000	1.0 / 20.0
2514 80 11		8000	16000	6400	11200	8000	1.0 / 20.0

** Talep üzerine farklı uzunluk, renk ve kapasitede üretim yapılabilir.*
** Yukarıdaki kapasite tablosu simetrik yük kaldırmaları için geçerlidir.*

- Sapan renginde çıkarılıp takılabilir kılıfı bulunur.
- Ek kılıf, sapanın yaşam ömrünü uzatır.
- Masterlink ve kanca ile çok bacaklı sapan yapımında kullanılır.
- Yüksek UV koruması mevcuttur.
- Hasar dayanımı yüksek ilave PU emdirilmiştir.

NetMega Ağır Hizmet Sonsuz Halatlar

NetMega Ağır yük dairesel sapanları dikeyde 250 tona kadar ve U kaldırma ile 500 tona kadar taşıma kapasitesine sahiptir (istenilen kullanım boyunda tedarik edilebilir). Kendi ağırlığı, zincir ve çelik halatlarla karşılaştırıldığında oldukça düşüktür. Özellikle çok hassas ve boyalı yüklerinizi zarar vermeden kaldırmanızı sağlar, avantajı operatör için ergonomik çalışma imkanı sağlar.

Art No.	Renk kodu	Düz Kaldırma	U Kaldırma	Boğma	(ß ≤ 45°)	(45°≤ ß ≤ 60°)
		Kaldırma Kapasitesi (kg)				
2514 80 12	●	10000	20000	8000	14000	10000
2514 91 12	●	12000	24000	9600	16800	12000
2514 93 12	●	15000	30000	12000	21000	15000
2514 95 12	●	20000	40000	16000	28000	20000
2514 98 12	●	25000	50000	20000	35000	25000
2514 99 12	●	30000	60000	24000	42000	30000
2514 99 13	●	35000	70000	28000	49000	35000
2514 99 62	●	40000	80000	32000	56000	40000
2514 99 63	●	45000	90000	36000	63000	45000
2514 99 72	●	50000	100000	40000	70000	50000
2514 99 73	●	55000	110000	44000	77000	55000
2514 99 32	●	60000	120000	48000	84000	60000
2514 99 33	●	70000	140000	56000	98000	70000
2514 99 34	●	75000	150000	60000	105000	75000
2514 99 42	●	80000	160000	64000	112000	80000
2514 99 43	●	85000	170000	68000	119000	85000
2514 99 44	●	90000	180000	72000	126000	90000
2514 99 92	●	100000	200000	80000	140000	100000
2514 99 93	●	120000	240000	96000	168000	120000
2514 99 94	●	125000	250000	100000	175000	125000
2514 99 95	●	130000	260000	104000	182000	130000
2514 99 96	●	135000	270000	108000	189000	135000
2514 99 97	●	140000	280000	112000	196000	140000
2514 99 98	●	150000	300000	120000	210000	150000
2514 99 99	●	160000	320000	128000	224000	160000
2514 99 74	●	180000	360000	144000	252000	180000
2514 99 75	●	190000	380000	152000	266000	190000
2514 99 76	●	200000	400000	160000	280000	200000
2514 99 77	●	230000	460000	184000	322000	230000
2514 99 78	●	250000	500000	200000	350000	250000

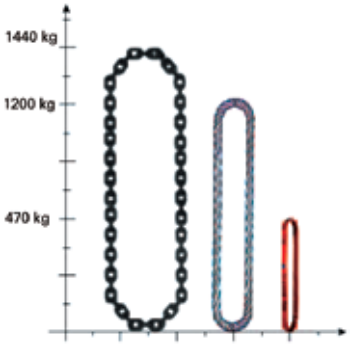

NetMega dairesel yük kaldırma sapanları ile diğer yük kaldırma sapanları arasındaki özgül ağırlık karşılaştırılmasına Bir örnek: Taşıma kapasitesi 100t, 20 m kullanım boyu (40 m çevre uzunluğu):

- *Zincir kalite sınıfı 8 :1440 kg*
- *Grummet-Tel halat : 1200 kg*
- *NetMega Dairesel sapan :470 kg*

POLYESTER KILIFLI DAİRESEL ÇELİK HALAT SAPAN

EN 1492-2 ve EN 13414-2 Standartlarına uygun olarak üretilmiştir. Dış kısmı siyah polyester malzemeden mamüldür. İç kısmında dairesel çelik halat bulunur. Velkro bantlı (cırt bant) gözlem noktasından çelik halatların kontrolü yapılabilir. Sahne sanatları alanında ağırlıklı olarak kullanım alanı bulan bu ürünün emniyet faktörü 5:1 dir.

Art No.	Kapasite (kg)
4215 00 01	1000
4215 00 02	2000
4215 00 03	3000
4215 00 04	4000

DAİRESEL EXTREEMA® SAPAN

HEAVY DUTY

Polyester sapanlardan 2.5 kat daha hafif ve 8 kat daha güçlü
Çelik malzemeden 15 kat daha güçlü
Aramit fiberden %40 daha güçlü

Dyneema® dünyanın en güçlü fiberi olarak bilinir.
EXTREEMA® sonsuz halatlar uzun ve aşırı kullanım sonrasında bile çelik halatlar gibi yıpranmamakta, kullandıkça güçleri artmaktadır.

DNV

WITH Dyneema®

Art. No. 2518 00 01

Avantajları:
- Oldukça küçük çapa sahip
- Korozyon dayanımı çok yüksek
- Kesilme dayanımı çok yüksek
- Ultra viyole dayanımı çok yüksek
- İnanılmaz düşük uzama kat sayısında
- Delinme dayanımı çok yüksek
- Uzun kulllanım ömrü sayesinde tasarruf sağlar
- Aşınma dayanımı çok yüksek
- Kaldırılan yüke zarar vermez
- Proje işlerinde 3. parti kuruluş test raporu verilebilir
- Kimyasal dayanımı çok yüksek
- Su emme özelliği yoktur
- Operatör el ve sırt hasarına neden olmaz

Fiziksel özellikleri:

Özgül ağırlık (g/cm^3)	: 0.97 (suda yüzer)
Uzama (%)	: ~ 0.5 (düşük esneme kat sayısından dolayı hassas kaldırmalar için idealdir.)
Kullanım uzaması (%)	: Çelik halat sapan ile aynı
Ağırlık kaybı (%)	: Çelik halat sapana göre < %80 Polyester sonsuz halata göre <%60
Sıcaklık aralığı	: -50°C ile +70°C
Kimyasal dayanımı	: Deniz suyu, nem, asit ve alkali dayanımı yüksektir.

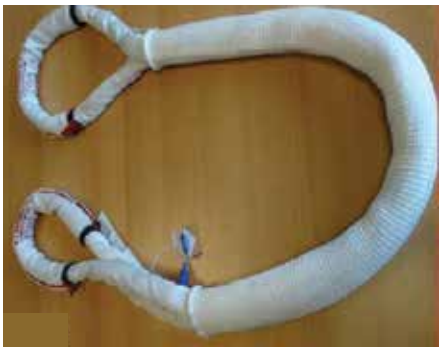

GÖZLÜ EXTREEMA® SAPAN

Kaldırma kapasitesi : 1t-20t arası düz kaldırmada (EN 1492-1)
Uzunluk : 1m'den talep edilen uzunluğa kadar
Yapı : Güçlendirilmiş göz yapısı
Bant genişliği : 50mm & 100mm.

- 100% Dyneema® (HMPE)
- Çelikten 8-10 kat daha hafif
- Son derece yumuşak, esnek ve kullanımı kolay
- Oldukça küçük çapa sahip
- Fazlasıyla düşük esneme kat sayısına sahip
- Kesilme dayanımı çok yüksek
- Aşınma dayanımı çok yüksek
- Kaldırılan yüke zarar vermez
- Proje işlerinde 3. parti kuruluş test raporu verilebilir
- Delinme dayanımı çok yüksek
- Ultra viyole dayanımı çok yüksek
- Kimyasal dayanımı çok yüksek
- Su emme özelliği yoktur
- Operatör el ve sırt hasarına neden olmaz
- Uzun kulllanım ömrü sayesinde tasarruf sağlar

DAİRESEL CORDURA® SAPAN

Sürtünmeden kaynaklanan aşınmalara karşı süper dayanıklı bir fiber malzeme olan CORDURA®, dünyanın önde gelen yüksek performans ürünü olarak kullanılmaktadır. Yüksek sıcaklıklara karşı gösterdiği dayanım nedeniyle, özellikle sıcak malzemelerin kaldırılmasında kullanıldığı gibi, yüksek kesilme ve delinme dayanımı neden ile ağır hizmet kaldırmalarda da çok iyi performans gösterir.

Avantajları:

- Oldukça küçük çapa sahip
- Korozyon dayanımı çok yüksek
- Kesilme dayanımı çok yüksek
- Ultra viyole dayanımı çok yüksek
- İnanılmaz düşük uzama kat sayısında
- Uzun kulllanım ömrü
- Aşınma dayanımı çok yüksek
- Kaldırılan yüke zarar vermez
- Proje işlerinde 3. parti kuruluş test raporu verilebilir
- Kimyasal dayanımı çok yüksek
- Su emme özelliği yoktur
- Operatör el ve sırt hasarına neden olmaz

POLYESTER-ZİNCİR SAPAN KOMBİNASYONLARI

2 Bacaklı Sistem

Art No. (Şekil HZ/ZH)	Bant genişliği (mm)	Kaldırma kap. 0° - 45° (kg)	Zincir kalınlığı (mm)	Sonsuz halat kapasitesi (kg)	Art No. (Şekil SZ/ZS)
2548 14 02	30	1400	6	1000	**1547 14 02**
2548 21 02	50	2100	7	1500	**1547 21 02**
2548 28 02	60	2800	8	2000	**1547 28 02**
2548 42 02	90	4200	10	3000	**1547 42 02**
2548 56 02	120	5600	13	4000	**1547 56 02**
2548 70 02	150	7000	13	5000	**1547 70 02**

4 Bacaklı Sistem

Art No. (Şekil HZ/ZH)	Bant genişliği (mm)	Kaldırma kap. 0° - 45° (kg)	Zincir kalınlığı (mm)	Sonsuz halat kapasitesi (kg)	Art No. (Şekil SZ/ZS)
2548 14 04	30	2100	6	1000	**1547 14 04**
2548 21 04	50	3150	7	1500	**1547 21 04**
2548 28 04	60	4200	8	2000	**1547 28 04**
2548 42 04	90	6300	10	3000	**1547 42 04**
2548 56 04	120	8400	13	4000	**1547 56 04**
2548 70 04	150	10500	13	5000	**1547 70 04**

Hassas Yükler için: Polyester Aktif Sistem

! Siparişlerinizde zincir ve polyester grubunun uzunluklarını ayrı ayrı belirtiniz. isteğe göre sisteme kısaltma fonksiyonu eklenebilir.

Hassas Olmayan Yükler için: Zincir Aktif Sistem

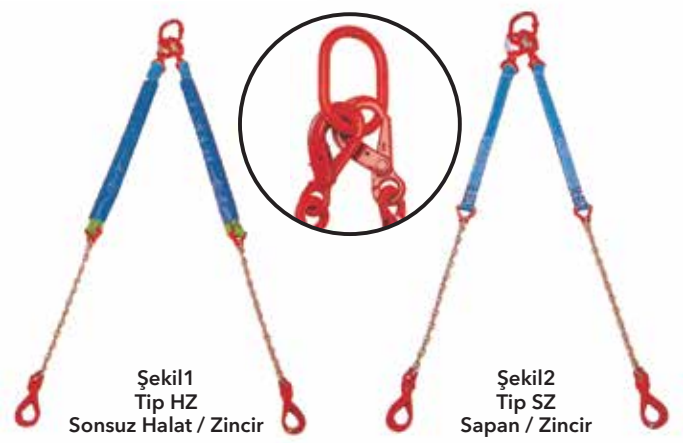

! Bu sistemde zincir, polyester sapan ve polyester sonsuz halatlar kombine kullanılır.
Ana bağlantı halkasının yeri değiştirilerek sistemin zincir veya polyester kısmı yüke bağlanır.

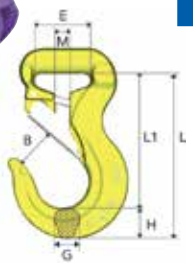

Polyester Sonsuz Halat Kancası, RH — Grade 10

Art.No.	Model	WLL (kg)	B (mm)	E (mm)	G (mm)	L (mm)	H (mm)	M (mm)	Ağırlık (kg)
2903 16 01	RH 1-10	1000	24	35	17	84	19	8	0.5
2903 16 02	RH 2-10	2000	28	40	17	96	22	10	0.7
2903 16 03	RH 3-10	3000	33	47	24	117	30	12	1.3
2903 16 05	RH 5-10	5000	43	73	27	155	36	16.5	3.2

Kırmızı= 5 ton

Sarı = 3 ton

Yeşil=2 ton

Mor=1 ton

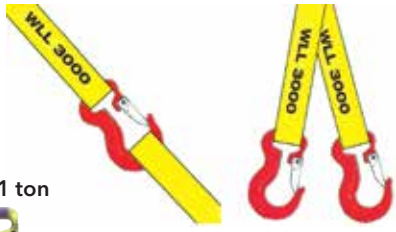

Sapanlara düğüm atmayınız.
Uzatma ve birleştirme için
RH kancayı kullanınız.

GENİŞ YÜZEYLİ KALDIRMA SAPANI

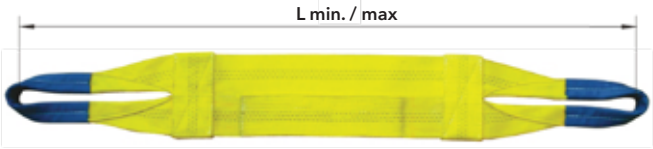

Art No.	Renk kodu	Kat sayısı	U Kaldırma	Açılı Kaldırmalar (0 - 45°)	Açılı Kaldırmalar (45°- 60°)	Genişlik (mm)	L min. (mm)	L max. (mm)
			Kaldırma Kapasitesi (kg)					
2511 92 01		2	4000	2800	2000	60	0.5	20
2511 92 02		4	8000	5600	4000	60	0.5	20
2511 92 03		2	8000	5600	4000	120	1.0	20
2511 92 04		4	16000	11200	8000	120	1.0	20
2511 92 05		2	12000	8400	6000	180	1.0	20
2511 92 06		4	24000	16800	12000	180	1.0	20
2511 92 07		2	16000	11200	8000	240	2.0	50
2511 92 08		4	32000	22400	16000	240	2.0	50
2511 92 09		2	20000	14000	10000	300	2.0	50
2511 92 10		4	40000	28000	20000	300	2.0	50
2511 92 11		2	24000	16800	12000	360	2.0	50
2511 92 12		4	48000	33600	24000	360	2.0	50
2511 92 13		2	32000	22400	16000	480	3.0	50
2511 92 14		4	64000	44800	32000	480	3.0	50
2511 92 15		6	96000	67200	48000	480	3.0	50
2511 92 16		2	40000	28000	20000	600	3.0	50
2511 92 17		4	80000	56000	40000	600	3.0	50
2511 92 18		6	120000	84000	60000	600	3.0	50

Geniş yüzeyli ve uzun malzemelerin kaldırılmasında yükü daha iyi desteklemek ve dengeli kaldırmak için kullanılırlar. Yukarıdaki tabloda farklı genişlik ve kapasitelerde seçenekler mevcuttur. Özel ölçülerdeki talepleriniz için satış temsilcilerimizle irtibata geçiniz.

BORU KALDIRMA SAPANI

Ürün Özellikleri :

- Boru kaldırma ve taşıma işlemleri için tasarlanmıştır.
- Ağır hizmet polyester dokuma özel kaplaması sayesinde sürtünmeye karşı dayanıklıdır.
- Belirtilen ölçülerin dışında özel tasarım için satış temsilcilerimiz ile irtibata geçiniz.
- Kaldırma mapasının yan tarafında kolay açılabilir kancası bulunmaktadır.
- ASME B30.9 ve AWS D14.1 normlarına göre imal edilmiştir.
- Emniyet faktörü 5:1 olup talep üzerine 7:1 imalat yapılabilmektedir.

Art. No.	Kapasite (kg)	Max. boru çapı (mm)	Bant genişliği (mm)	Bant uzunluğu (m)	Ağırlık (kg)	Kaldırma mapası ölçüsü gen. x uz.	Kal.mapası ağırlık (kg)
2511 93 01	21772	305	305	1.45	14.5	127x165	20
2511 93 02	33112	457	457	2.13	23.6	121x159	35
2511 93 03	33112	508	457	2.29	24.9	121x159	35
2511 93 04	43998	610	610	2.59	36.7	121x159	50
2511 93 05	55338	762	762	3.05	40.8	121x159	68
2511 93 06	66224	914	914	3.51	54.4	165x229	82
2511 93 07	66224	1067	914	4.11	61.2	165x229	82
2511 93 08	66224	1219	914	4.57	70.3	165x229	82
2511 93 09	77564	1067	1067	4.11	68.0	165x229	98
2511 93 10	77564	1219	1067	4.57	77.1	165x229	98
2511 93 11	88450	1219	1219	4.57	90.7	165x229	104
2511 93 12	88450	1422	1219	5.18	100.0	165x229	104
2511 93 13	103418	1422	1422	5.18	113.0	165x229	125
2511 93 14	103418	1524	1422	5.49	122.0	165x229	125

POLYESTER SAPAN TEKSTİL MATI

DIN EN 1492-1'ye göre üretilmiş güçlendirilmiş gözlü kaldırma sapan matı

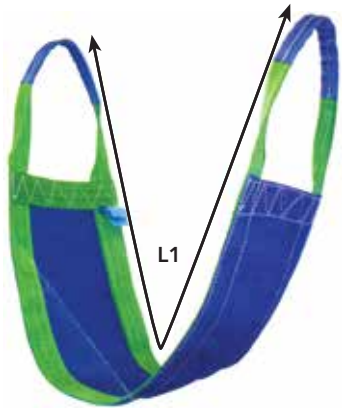

Art No.	Mat Ölçüleri (mm)	Uzunluk L1 (mm)	Düz Kaldırma	U Kaldırma	Açılı Kaldırmalar (0 - 45°)	Açılı Kaldırmalar (45°- 60°)
			Kaldırma Kapasitesi (kg)			
2540 21 02	240x1500	3000	1000	2000	1400	800
2540 21 82	240x1500	3000	1700	3000	2380	1360
2540 22 16	300x1500	3000	2000	4000	2800	1600
2540 22 62	300x1500	3000	2500	5000	3500	2000
2540 22 82	480x1500	3000	3000	6000	4200	2400
2540 22 72	480x1500	3000	3500	7000	4900	2800
2540 23 01	600x1500	3000	4000	8000	5600	3200

** Farklı ölçülerdeki talepleriniz için satış temsilcilerimiz ile irtibata geçiniz.*

POLYESTER KANCALI SAPANLAR

Polyester sapanların aşınması durumunda yenileri ile değiştirmek çok kolaydır.

Diğer avantajları:
- Sapanlar ek olarak aşınmaya dayanıklı kılıflıdır.
- Yükü koruyan polyester sapan ile Grade 80 bağlantı elemanları kombinasyonundan oluşur.
- Montaj ve demontajı kolay.
- Aynı kaldırma kapasitesindeki zincir ve halat sapanlar ile karşılaştırıldığında daha düşük ağırlık

! Zincir sapanlara hafif bir alternatif!

Polyester Kancalı Sapan, 1 Bacaklı

Art No.	Renk kodu	Bant genişliği (mm)	Kaldırma Kapasitesi (kg) Düz Kaldırma
2545 10 01		30	1000
2545 20 01		60	2000
2545 30 01		90	3000
2545 40 01		120	4000
2545 50 01		150	5000
2545 60 01		180	6000
2545 80 01		240	8000

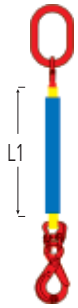

Polyester Kancalı Sapan, 2 Bacaklı

Art No.	Renk kodu	Bant genişliği (mm)	Kaldırma Kapasitesi (kg) (ß ≤ 45°)	Kaldırma Kapasitesi (kg) (45°≤ ß ≤ 60°)
2545 14 02		30	1400	1000
2545 28 02		60	2800	2000
2545 42 02		90	4200	3000
2545 56 02		120	5600	4000
2545 70 02		150	7000	5000
2545 84 02		180	8400	6000
2545 12 02		240	11200	8000

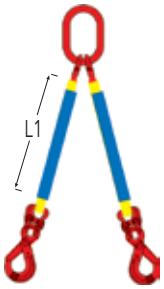

Polyester Kancalı Sapan, 3 Bacaklı

Art No.	Renk kodu	Bant genişliği (mm)	Kaldırma Kapasitesi (kg) (ß ≤ 45°)	Kaldırma Kapasitesi (kg) (45°≤ ß ≤ 60°)
2545 21 03		30	2100	1500
2545 42 03		60	4200	3000
2545 63 03		90	6300	4500
2545 84 03		120	8400	6000
2545 05 03		150	10500	7500
2545 26 03		180	12600	9000
2545 68 03		240	16800	12000

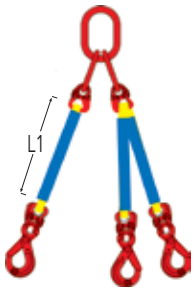

Polyester Kancalı Sapan, 4 Bacaklı

Art No.	Renk kodu	Bant genişliği (mm)	Kaldırma Kapasitesi (kg) (ß ≤ 45°)	Kaldırma Kapasitesi (kg) (45°≤ ß ≤ 60°)
2545 21 04		30	2100	1500
2545 42 04		60	4200	3000
2545 63 04		90	6300	4500
2545 84 04		120	8400	6000
2545 05 04		150	10500	7500
2545 26 04		180	12600	9000
2545 68 04		240	16800	12000

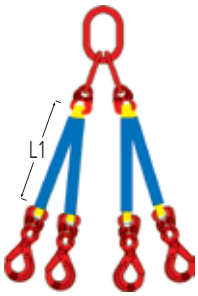

Kancalı sapanlarda kullanılan aksesuarlar

Ana bağlantı halkası
1 ve 2 bacaklı sapanlar için.

Ana bağlantı halkası
3 ve 4 bacaklı sapanlar için.

Bağlantı elemanı

BK model kanca

OKN model kanca

POLYESTER KANCALI SONSUZ HALATLAR

! Zincir sapanlara hafif bir alternatif!

Aşınma koruması ne demektir?
Aşınma koruması bütün polyester ürünlerinin aşınma dayanımlarını arttırmak ve ömürlerini uzatmak amacıyla kullanılan ek donanımlardır.

Aşağıdaki listelenen koruma tipleri günlük kullanımda ihtiyaçları karşılayıp erken aşınmaları önlemektedir:

- 3 PVC koruyucu kılıf
- PU-Teks koruyucu kılıf
- NetPlus aşınma engelleyici kılıf
- Plastik emdirme (lütfen bilgi alınız)
- Poliüretan sprey kaplama (lütfen bilgi alınız)

Polyester Kancalı Sonsuz Halat, 1 Bacaklı

Art No.	Renk kodu	Ana bağlantı halkası iç ölçüleri (mm)	Kaldırma kapasitesi (kg)	OKN Kanca ağız açıklığı (mm)	BK Kanca ağız açıklığı (mm)
2544 10 01	●	110 x 60	1000	27	28
2544 20 01	●	110 x 60	2000	27	36
2544 30 01	●	135 x 75	3000	34	44
2544 40 01	●	160 x 90	4000	42	54
2544 50 01	●	160 x 90	5000	42	54

Polyester Kancalı Sonsuz Halat, 2 Bacaklı

Art No. (OKN Kancalı)	Renk kodu	Ana bağlantı halkası iç ölçüleri (mm)	Kaldırma kap. 0° - 45° (kg)	OKN Kanca ağız açıklığı (mm)	BK Kanca ağız açıklığı (mm)
2544 14 02	●	110 x 60	1400	27	28
2544 28 02	●	135 x 75	2800	27	36
2544 42 02	●	160 x 90	4200	34	44
2544 56 02	●	180 x 100	5600	42	54
2544 70 02	●	180 x 100	7000	42	54

Polyester Kancalı Sonsuz Halat, 3 Bacaklı

Art No. (OKN Kancalı)	Renk kodu	Ana bağlantı halkası iç ölçüleri (mm)	Kaldırma kap. 0° - 45° (kg)	OKN Kanca ağız açıklığı (mm)	BK Kanca ağız açıklığı (mm)
2544 21 03	●	135 x 75	2100	27	28
2544 42 03	●	160 x 90	4200	27	36
2544 63 03	●	180 x 100	6300	34	44
2544 84 03	●	200 x 110	8400	42	54
2544 05 03	●	200 x 110	10500	42	54

Polyester Kancalı Sonsuz Halat, 4 Bacaklı

Art No. (OKN Kancalı)	Renk kodu	Ana bağlantı halkası iç ölçüleri (mm)	Kaldırma kap. 0° - 45° (kg)	OKN Kanca ağız açıklığı (mm)	BK Kanca ağız açıklığı (mm)
2544 21 04	●	135 x 75	2100	27	28
2544 42 04	●	160 x 90	4200	27	36
2544 63 04	●	180 x 100	6300	34	44
2544 84 04	●	200 x 110	8400	42	54
2544 05 04	●	200 x 110	10500	42	54

Kancalı sonsuz halatlarda kullanılan aksesuarlar

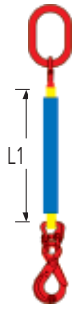

Ana bağlantı halkası
1 ve 2 bacaklı sapanlar için.

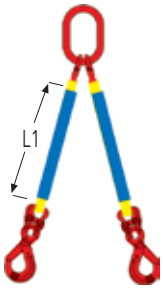

Ana bağlantı halkası
3 ve 4 bacaklı sapanlar için.

Bağlantı elemanı

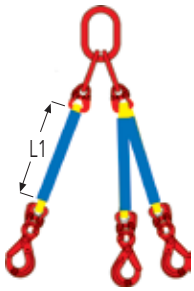

BK model kanca

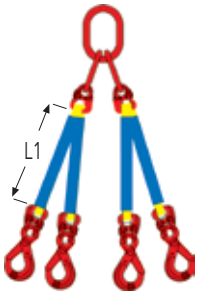

OKN model kanca

NetLex SABİT KORUMA KILIFLI POLYESTER SAPANLAR

Minimum 5 mm kalınlığındaki sabit kaplamalar özellikle küçük malzeme genişliği olan küçük yükler "U" şeklinde kaldırılacağı zaman ve kaldırma bandının kullanılabilir uzunluğunun çok kısa olduğu zamanlarda avantajlıdır. Bu durumlarda sabit kaplama kısa ve kıyasla daha sert olan kılıfa göre daha yüksek esneklik sunar. NetLex sabit kaplamalar kaldırma bandını sıkıca sarar ve bağlamanın kontrolünün sağlanabilmesi için transparandır. Ancak sabit kaplamalar sadece yükün bandın üzerinde hareket etmeyeceği, böylece kaplama ile yük arasındaki hiçbir izafi hareketin söz konusu olmayacağı hallerde uygulanmalıdır. Diğer hallerde kaldırma işlemleri için PU ve PVC hareketli kılıf tercih edilmelidir.

! *Sabit kaplı NetLex koruma kılıfları keskin kenarlı yüklerin çevirilmesine uygun değildir!*

NetLex Sabit Koruma Kılıflı Sapanlar, Tek Taraflı

Art No.	Renk kodu	Bant genişliği (mm)	Düz Kaldırma	U Kaldırma	(ß ≤ 45°)	(45°≤ ß ≤ 60°)
			Kaldırma Kapasitesi (kg)			
2568 96 02	●	30 x 7	1000	2000	1400	1000
2568 97 52	●	60 x 7	2000	4000	2800	2000
2568 97 82	●	90 x 7	3000	6000	4200	3000
2568 98 52	●	120 x 7	4000	8000	5600	4000
2568 00 02	●	150 x 7	5000	10000	7000	5000
2568 01 02	●	180 x 7	6000	12000	8400	6000
2568 02 02	●	240 x 7	8000	16000	11200	8000
2568 03 02	●	300 x 10	10000	20000	14000	10000

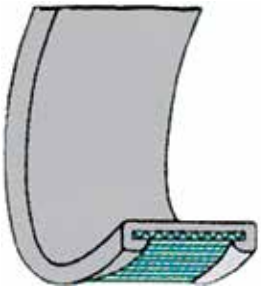

NetLex Tek Taraflı

NetLex Sabit Koruma Kılıflı Sapanlar, Çift Taraflı

Art No.	Renk kodu	Bant genişliği (mm)	Düz Kaldırma	U Kaldırma	(ß ≤ 45°)	(45°≤ ß ≤ 60°)
			Kaldırma Kapasitesi (kg)			
2569 96 02	●	30 x 7	1000	2000	1400	1000
2569 97 52	●	60 x 7	2000	4000	2800	2000
2569 97 82	●	90 x 7	3000	6000	4200	3000
2569 98 52	●	120 x 7	4000	8000	5600	4000
2569 00 02	●	150 x 7	5000	10000	7000	5000
2569 01 02	●	180 x 7	6000	12000	8400	6000
2569 02 02	●	240 x 7	8000	16000	11200	8000
2569 03 02	●	300 x 10	10000	20000	14000	10000

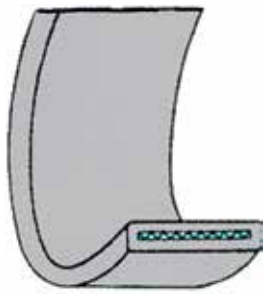

NetLex Çift Taraflı

NetLex Sabit Kılıflı Mapalı Sapanlar, DH100, Tek Taraflı

Art No.	Renk kodu	Bant genişliği (mm)	Düz Kaldırma	U Kaldırma	(ß ≤ 45°)	(45°≤ ß ≤ 60°)
			Kaldırma Kapasitesi (kg)			
2512 10 01		30 x 7	1000	2000	1400	1000
2512 20 01		60 x 7	2000	4000	2800	2000
2512 30 01		90 x 7	3000	6000	4200	3000
2512 40 01		120 x 7	4000	8000	5600	4000
2512 50 01		150 x 7	5000	10000	7000	5000
2512 60 01		180 x 7	6000	12000	8400	6000
2512 80 01		240 x 7	8000	16000	11200	8000
2512 11 01		300 x 10	10000	20000	14000	10000

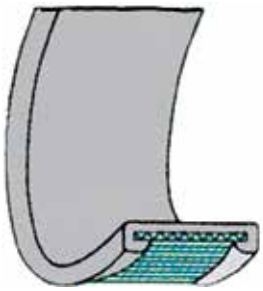

NetLex Tek Taraflı

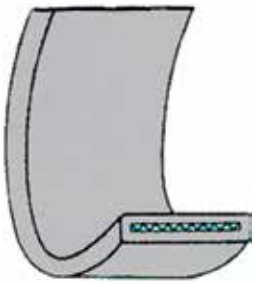

NetLex Çift Taraflı

NetLex Sabit Kılıflı Mapalı Sapanlar, DH100, Çift Taraflı

Art No.	Renk kodu	Bant genişliği (mm)	Düz Kaldırma	U Kaldırma	(ß ≤ 45°)	(45°≤ ß ≤ 60°)
			Kaldırma Kapasitesi (kg)			
2513 10 01		30 x 7	1000	2000	1400	1000
2513 20 01		60 x 7	2000	4000	2800	2000
2513 30 01		90 x 7	3000	6000	4200	3000
2513 40 01		120 x 7	4000	8000	5600	4000
2513 50 01		150 x 7	5000	10000	7000	5000
2513 60 01		180 x 7	6000	12000	8400	6000
2513 80 01		240 x 7	8000	16000	11200	8000
2513 11 01		300 x 10	10000	20000	14000	10000

NetLex Sabit Kılıflı Boğma Kancalı Sapanlar, Tek Taraflı

Art No.	Renk kodu	Bant genişliği (mm)	Düz Kaldırma	U Kaldırma	(ß ≤ 45°)	(45°≤ ß ≤ 60°)
			Kaldırma Kapasitesi (kg)			
2528 10 01		30 x 7	1000	2000	1400	1000
2528 20 01		60 x 7	2000	4000	2800	2000
2528 30 01		90 x 7	3000	6000	4200	3000
2528 40 01		120 x 7	4000	8000	5600	4000
2528 50 01		150 x 7	5000	10000	7000	5000

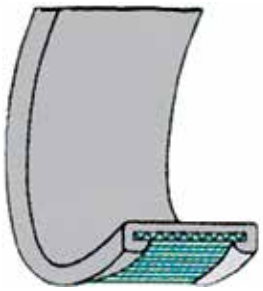

NetLex Tek Taraflı

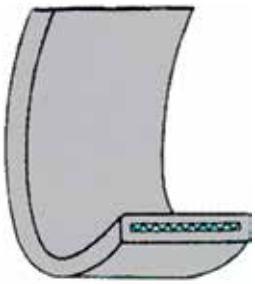

NetLex Çift Taraflı

NetLex Sabit Kılıflı Boğma Kancalı Sapanlar, Çift Taraflı

Art No.	Renk kodu	Bant genişliği (mm)	Düz Kaldırma	U Kaldırma	(ß ≤ 45°)	(45°≤ ß ≤ 60°)
			Kaldırma Kapasitesi (kg)			
2529 10 01		30 x 7	1000	2000	1400	1000
2529 20 01		60 x 7	2000	4000	2800	2000
2529 30 01		90 x 7	3000	6000	4200	3000
2529 40 01		120 x 7	4000	8000	5600	4000
2529 50 01		150 x 7	5000	10000	7000	5000
2529 60 01		180 x 7	6000	12000	8400	6000
2529 80 01		240 x 7	8000	16000	11200	8000
2529 11 01		300 x 10	10000	20000	14000	10000

KORUMA KILIFLARI

PVC Koruma Kılıfı

Polyester sapanlarınızı kullanırken keskin yüzeylerde kullanımdan kesinlikle kaçınmak gerekmektedir. Bu, hem güvenlik, hem de sapanın uzun ömrü için önemlidir. Koruma kılıfları aşağıda görüldüğü gibi, kullanım durumuna göre sapanlarınıza farklı şekillerde uygulanabilir. Kılıfın sapanınızın tam genişliğine sahip olmasına dikkat edilmelidir.

Art No.	PVC Bant genişliği (Şekil 1-2) (mm)	Sonsuz sapan (Şekil 3 - 4) (t)	Gözlü Sapan 2 Kat (Şekil 1 - 2) (t)	Zincir Ölçüsü (Şekil 1 - 2) (mm)
1500 00 40	40	-	-	6-7
1500 00 50	50	-	-	8
1500 00 60	60	1	1	10
1500 00 80	80	2-3	2	13
1500 01 00	100	4-5	3	16
1500 01 25	125	6-8	4	20-22
1500 01 50	150	-	-	26
1500 01 60	160	10	5	-
1500 02 00	200	15000	6	-
1500 02 40	240	-	8	-
1500 03 00	300	-	10	-

PVC Koruma Kılıfı

Koruma Kılıfı Uygulama Şekilleri / Gözlü Sapanlar için

Tek parça — iki parça

Koruma Kılıfı Uygulama Şekilleri / Sonsuz Sapanlar için

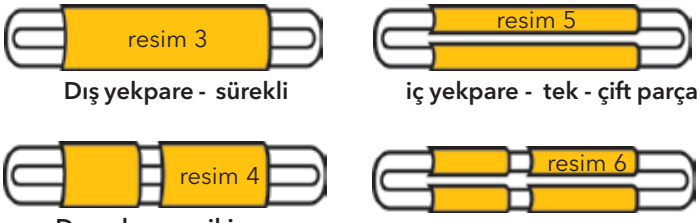

Dış yekpare - sürekli — iç yekpare - tek - çift parça

Dış yekpare - iki parça — iç yekpare - iki - çift parça

! (d) ölçüsü daima (r) ölçüsünden büyük olmalıdır. Aksi durumlarda polyester sapanın köşe koruyucusu ile kullanılması gereklidir.

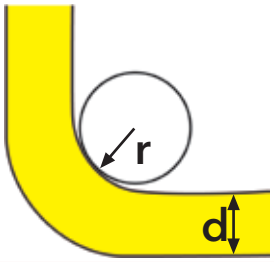

POLYESTER SAPAN KONTROLLERİ

- Her sapan kullanıma başlanmadan önce operatörü tarafından kontrol edilmelidir.
- Ayrıca tecrübeli ve yetkili bir personel tarafından periyodik aralıklarla sapan kontrolleri yapılmalı ve kontrol kayıtları muhafaza edilmelidir.
- Yan tarafdaki resimlerde kullanımdan çıkarmayı gerektiren sapan hasarları örneklenmiştir.
- Sapanların bu derece hasarlanmasını engellemek veya sapanın ömrünü uzatmak amacıyla takip eden sayfalarda verilen koruyucu kılıflar ve keskin kenar koruması sağlayan köşe koruyucular kullanılmalıdır.

Isı Hasarı — UV Işın Hasarı — Sürtünme aşınması — Dikişlerde aşınma ve sökülme — Delinme, kesilme, kırılma

Netmak Polyester Sapanları Üzerindeki Etiketler

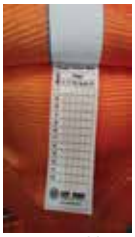

Periyodik kontrol etiketi

Sapan bilgi etiketi

Sapan kullanma talimatı

Okunmayan veya kaybolan sapan etiketi — Kimyasal hasar — Düğüm atılması — Deforme olmuş sapan aksesuarları — Hasar görmüş sonsuz halat lifleri

PU Koruma Kılıfı Tek Taraflı

Art No.	Polyester sapanlar için bant genişliği (mm)	Sapan için (Şekil 3 - 4) (kg)	Dairesel halat için (Şekil 5 - 6) (kg)
2598 05 00	30	-	500 / 1000
2598 06 00	50	-	1500 / 2000
2598 07 00	60	500 / 1000	-
2598 08 00	75	-	-
2598 08 50	-	1500 / 2000	3000
2598 10 00	90	3000	4000
2598 13 50	120	4000	5000 / 6000
2598 15 00	-	5000 / 6000	8000 / 10000
2598 16 00	150	-	12000 / 15000
2598 18 00	180	8000	20000
2598 20 00	-	10000 / 12000	25000
2598 24 00	240	-	-
2598 25 00	-	15000	-
2598 32 00	300	20000 / 25000	-

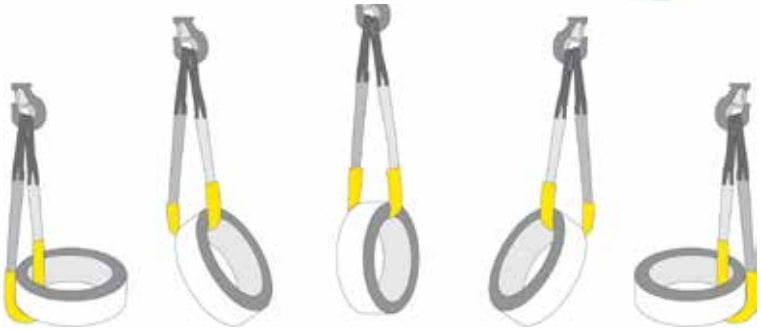

180° döndürülecek rulolar için kullanılması gereken PU (Poliüretan) koruma kılıfı boyu polyester sapanınızın gözler arası uzunluğunun yarısı kadar olmalıdır.

PU Koruma Kılıfı Çift Taraflı

Art No.	Polyester sapanlar için bant genişliği (mm)	Sonsuz sapanlar için (Şekil 3 - 4) (kg)	Sonsuz sapanlar için (Şekil 5 - 6) (kg)
2598 05 02	30	-	500 / 1000
2598 06 02	50	-	1500 / 2000
2598 07 02	60	500 / 1000	-
2598 08 02	75	-	-
2598 08 52	-	1500 / 2000	3000
2598 10 02	90	3000	4000
2598 13 52	120	4000	5000 / 6000
2598 15 02	-	5000 / 6000	8000 / 10000
2598 16 02	150	-	12000 / 15000
2598 18 02	180	8000	20000
2598 20 02	-	10000 / 12000	25000
2598 24 02	240	-	-
2598 25 02	-	15000	-
2598 32 02	300	20000 / 25000	-

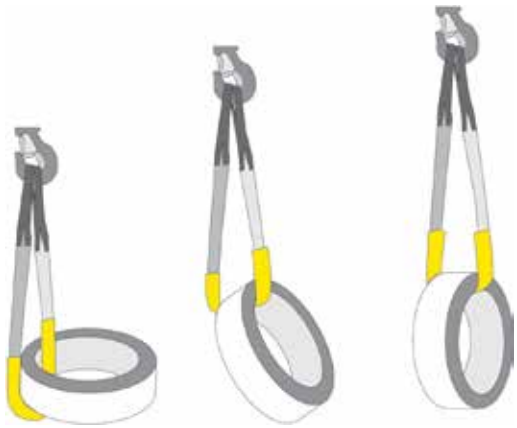

90° döndürülecek rulolar için kullanılması gereken PU (Poliüretan) koruma kılıfı boyu polyester sapanınızın gözler arası uzunluğunun maksimum 2/3'ü kadar olmalıdır.

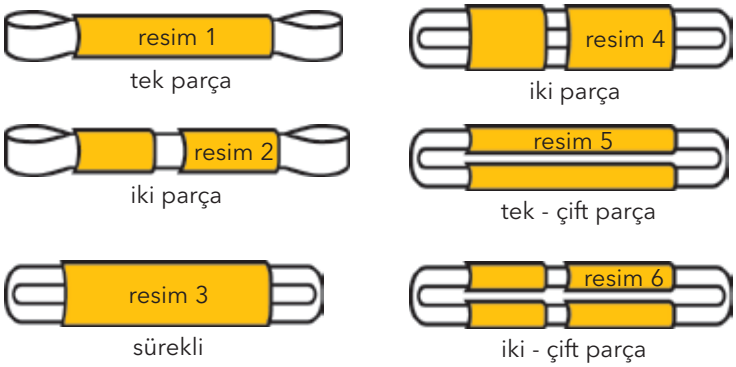

KÖŞE KORUYUCULARI

Çelik Ağır Yük Köşe Koruyucu (Mıknatıslı - Mıknatıssız)

Art No. mıknatıssız	Art No. mıknatıslı	Bant genişliği (mm)	Ölçüler (mm)					Mıknatıs adedi
			a	b	c	d	e	
2517 00 30	2518 00 30	30	35	60	100	12	6	2
2517 00 60	2518 00 60	60	65	90	100	12	6	2
2517 00 90	2518 00 90	90	95	120	100	12	6	2
2517 01 20	2518 01 20	120	130	160	100	15	8	4
2517 01 50	2518 01 50	150	160	190	100	15	8	4
2517 01 80	2518 01 80	180	190	220	100	15	8	4
2517 02 40	2518 02 40	210	250	280	100	15	8	6
2517 03 00	2518 03 00	240	310	340	100	15	8	8

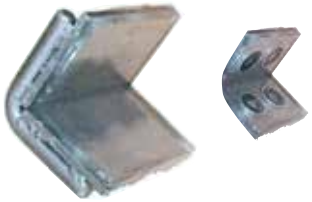

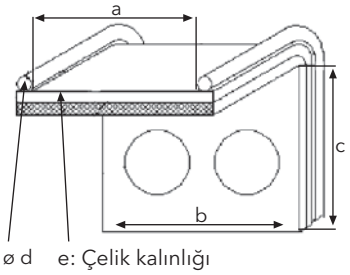

PU Köşe Koruyucu (Mıknatıslı - Mıknatıssız)

Art No. mıknatıssız	Art No. mıknatıslı	Bant genişliği (mm)
2540 00 25	2541 00 25	25
2540 00 40	2541 00 40	40
2540 00 65	2541 00 65	65
2540 00 75	2541 00 75	75
2540 01 00	2541 01 00	100
2540 01 25	2541 01 25	125
2540 01 50	2541 01 50	150
2540 02 00	2541 02 00	200
2540 03 00	2541 03 00	300

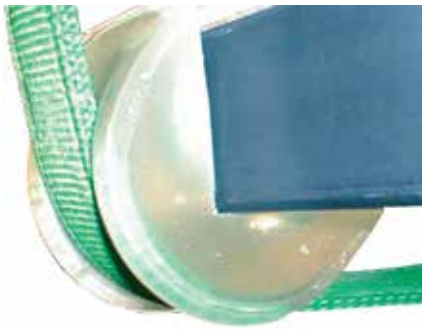

Velcro Bantlı Köşe Koruyucu - Polyester/ Dyneema Seçenekleriyle

Polyester

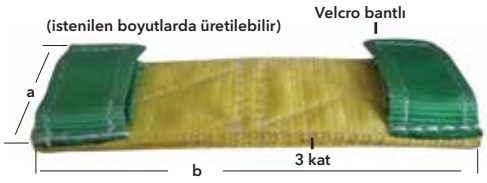

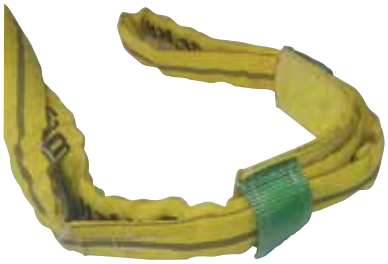

Art No.	Renk kodu	Bant genişliği a (mm)	Uzunluk b (mm)
2530 30 01	●	30	300
2530 30 02	●	60	300
2530 30 03	●	90	300
2530 30 04	●	120	400
2530 30 05	●	150	400
2530 30 06	●	180	500
2530 30 07	●	240	500
2530 30 08	●	300	500

* Bu tablo polyester malzemeden üretilmiş köşe koruyucular için geçerlidir.
Dyneema malzemeden üretilmiş köşe koruyucu ölçüleri için lütfen satış temsilcilerimiz ile irtibata geçiniz.

Dyneema

EXTREEMA® KORUMA KILIFLARI

Kılıf kalınlık çeşitleri : L / XL / XXL
Kılıf malzemeleri : Dyneema® Cordura®
(%50-%50 Dyneema®-Cordura®)

WITH Dyneema®

HEAVY DUTY

- Yüksek yırtılma dayanımı vardır.
- Mükemmel dinamik sertlik derecesi
- Çok düşük uzama oranına sahiptir
- Mükemmel esneklik gösterir
- Mükemmel aşınma dayanımına sahiptir
- Sonsuz halat ve gözlü sapanların ömründe kayda değer artış sağlar
- Velkro bant sayesinde kolay takıp çıkarılabilir
- Bağlantı ve yük temas noktaları gibi çabuk aşınan noktalara yerleştirilir

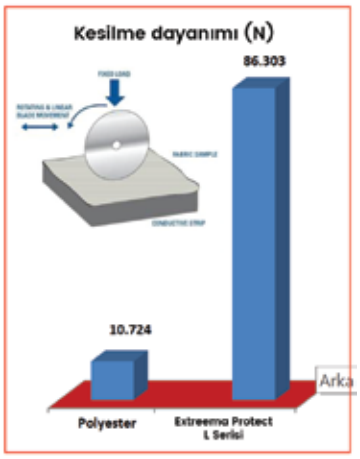

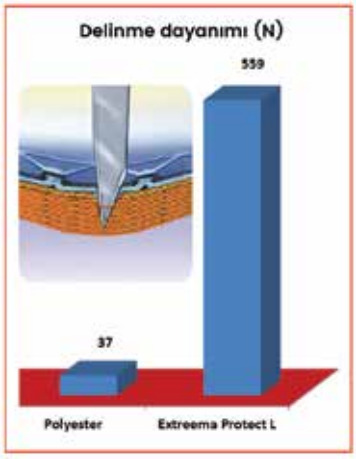

TEST HİZMETLERİMİZ

YATAY TEST MAKİNESİ

Kapasite : 200t
Max. uzunluk : 8m
Uygulanan testler : Çekme testi, Yorma testi, Koparma testi, Tutma testi

Çelik halat, kablo, zincir, polyester sapan ve halat gibi uzun malzemelerin gerilim testleri için özel olarak tasarlanmıştır. Test makinesi bilgisayar sistemi ile kontrol edilmekte ve bu sayede test aşaması diyagramlı olarak gerçek zamanlı gösterilmektedir. Test sonuçları değer tablosu ile veya diyagram görseli ile hard copy olarak çıktı da alınabilmektedir.

DİKEY TEST MAKİNESİ

Kapasite : 600/1000t
Uygulanan testler : Basma testi, Sızdırmazlık testi

Hidrolik kriko/silindir, mekanik kriko, pehlivan kriko, vb kaldırma ekipmanlarının basma testini gerçekleştirmek üzere tasarlanmıştır. Yapılan basma testi esnasında elde edilen maksimum basınç seviyesi ile aynı zamanda sistemin (pompa, kaplin, hortum, tank, silindir) sızdırmazlık kontrolü de yapılmaktadır.

K - Q
TSE-ISO-EN
9000

ZİNCİR SAPAN VE AKSESUARLARI

Grade 10 Zincir Sapan ve Aksesuarları
Grade 8 Zincir Sapan ve Aksesuarları
Paslanmaz Zincir Sapan ve Aksesuarları

Akıllı Zincir Ekipmanları - Grade 10

GrabiQ sistemi sayesinde daha hızlı, daha kolay, daha emniyetli kaldırma işlemi gerçekleştirilir.

Grade 10 zincir sapanlardaki kısaltma, kaldırma ve kavrama sistemleri, işlemlerinizi daha hızlı ve daha kolay gerçekleştirmenizi sağlamak üzere tasarlanmıştır.

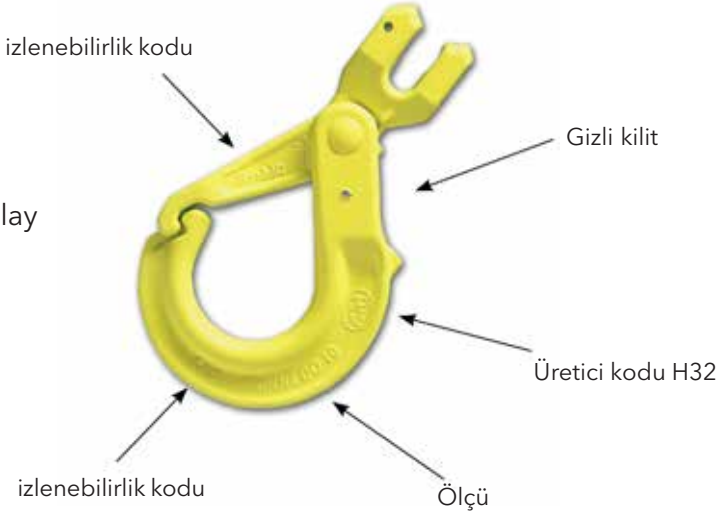

En önemli avantajları :

- Daha az komponent - maliyet avantajı
- Dahili kısaltma fonksiyonu
- Hafifliği sayesinde daha ergonomik olması

Kısaltma kancalı 4 bacaklı sapan

Sadece **3** GrabIQ komponenti

Eski sistemde **15** komponent kullanılmaktaydı.

Kısaltma kancalı 2 bacaklı sapan

Sadece **1** GrabIQ komponenti

Eski sistemde **7** komponent kullanılmaktaydı.

* Güvenlik faktörü : 4:1

Kolay Kullanım ve Esneklik

C Grab duo, (CGD) üzerinde kısaltma kancaları yer alır. Ana bağlantı halkasına takılarak istenen bacak sayısında sapan oluşturmayı sağlar. Üzerinde kısaltma kancası ve zincir bağlantı noktası mevcuttur.

Midgrab MIG, zincirin istenen bölgelerinde pratik ve hızlı kısaltma olanağı sağlar.

Ana bağlantı halkası ve kısaltma kancasının kombine edildiği bu üründe zincir doğrudan halkaya monte edilir.

* Güvenlik faktörü : 4:1

FlexiLeg™ sayesinde sapanınızı kendiniz oluşturun!

FlexiLeg sapan bacakları hızlı ve zahmetsiz bir şekilde değiştirme olanağı sağlayan özel bir sistemdir. Bir ana bağlantı halkası (master link) ve 5 sapan bacağı ile, eski sistemdeki 10 sapan bacağının gördüğü işlevler yerine getirilmektedir. GrabiQ ürün grubunun getirdiği avantajlar kullanılarak üründe esneklik daha da geliştirilmiştir.

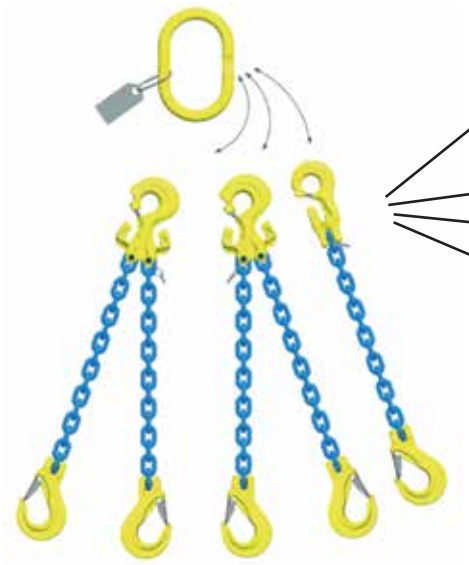

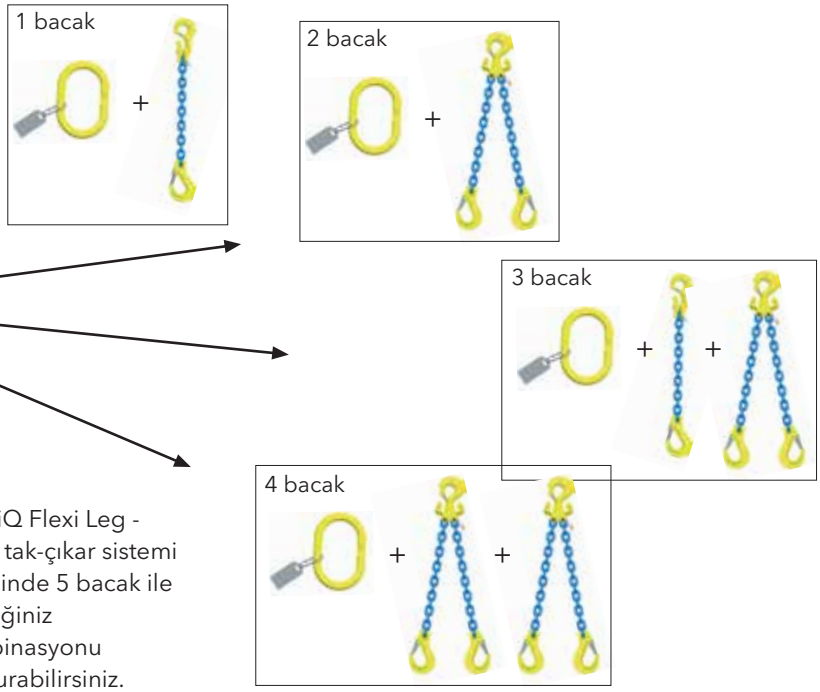

GrabiQ Flexi Leg - kolay tak-çıkar sistemi sayesinde 5 bacak ile istediğiniz kombinasyonu oluşturabilirsiniz.

Neden kolay TAK-ÇIKAR SAPAN sistemi?

» Gereksiz sapan bacaklarının ve komponentlerinin kullanılmaması operatöre hafiflik ve rahat çalışma olanağı sağlamıştır.
» Kullanılmayan sapan bacakları çıkarılarak iş emniyetinin artırılması sağlanmıştır.
» Sapan malzemesi büyük oranda azaltılarak maliyet avantajı sağlanmıştır.
» Çalışma alanında istenen bacak sayısına göre ayarlama yapılması sağlanarak çalışma etkinliği arttırılmışıtır.

Eski sistem

Her bacak sayısı için ayrı bir sipariş oluşturuluyordu ve kalıcı olarak monte edilebiliyordu

Boğma Kancası Kilidi

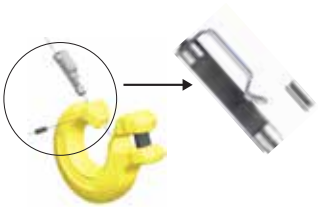

Sapan bacaklarının emniyetli ve hızlı değişimi için;

- Tüm C - Komponentler için uygundur.
- Herhangi bir ekipmana gerek duyulmadan hızlı açma / kapama fonksiyonu mevcuttur.
- Uyarlanması kolaydır.
- Uzun kullanım ömrünü sağlamak üzere paslanmaz çelikten üretilmiştir.

Sapan Etiketinde Olması Gereken Bilgiler

- CE işareti
- İmalatçı adı yada logosu
- Sapan bacak sayısı
- Zincir nominal çapı
- Düz ve açılı kaldırma kapasiteleri

* Güvenlik faktörü : 4:1

ÇALIŞMA YÜK KAPASİTELERİ (TON) - Grade 10

Sapan tipi	1 bacaklı	2 bacaklı				3 & 4 bacaklı			
		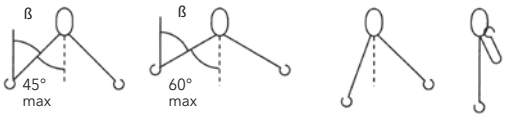				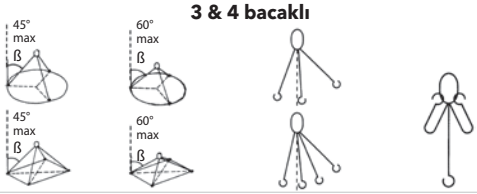			
Kullanım modeli	Direkt	ß 0-45°	ß 45-60°	Asimetrik yük	Tek bacak	ß 0-45°	ß 45-60°	Asimetrik yük	Tek bacak
Zincir ölçüsü / Yük faktörü	1	1.4	1	1	1	2.1	1.5	1	1
6	1.5	2.1	1.5	1.5	1.5	3.1	2.2	1.5	1.5
7	1.95	2.7	1.95	1.95	1.95	4.0	2.9	1.95	1.95
8	2.5	3.5	2.5	2.5	2.5	5.2	3.7	2.5	2.5
10	4.0	5.6	4.0	4.0	4.0	8.4	6.0	4.0	4.0
13	6.8	9.5	6.8	6.8	6.8	14.2	10.2	6.8	6.8
16	10.0	14.1	10.0	10.0	10.0	21.0	15.0	10.0	10.0
20	16.0	22.5	16.0	16.0	16.0	33.6	24.0	16.0	16.0
22	20.0	28.2	20.0	20.0	20.0	42.0	30.0	20.0	20.0
26	27.0	38.0	27.0	27.0	27.0	56.7	40.5	27.0	27.0
32	40.0	56.4	40.0	40.0	40.0	84.0	60.0	40.0	40.0

Sapan tipi	1 bacaklı	2 bacaklı Boğma kancalı				Dahili cep ilmiği			
		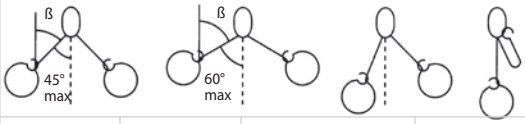				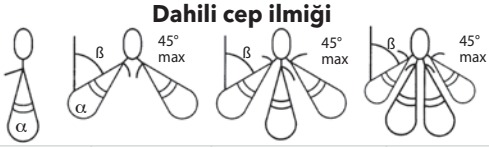			
Kullanım modeli	Direkt	ß 0-45°	ß 45-60°	Asimetrik yük	Tek bacak	ß max 30°	ß 45° ß max 30°	ß 45° ß max 30°	ß 45° ß max 30°
Zincir ölçüsü / Yük faktörü	0.8	1.1	0.8	0.8	0.8	1	1.4	2.1	2.1
6	1.2	1.6	1.2	1.2	1.2	1.5	2.12	3.15	3.15
7	1.6	2.1	1.5	1.6	1.6	2.0	2.8	4.2	4.2
8	2.0	2.7	2.0	2.0	2.0	2.5	3.5	5.2	5.2
10	3.2	4.4	3.2	3.2	3.2	4.0	5.6	8.4	8.4
13	5.2	7.4	5.4	5.3	5.3	6.7	9.5	14.0	14.0
16	8.0	11.0	8.0	8.0	8.0	10.0	14.0	21.0	21.0
20	12.8	17.6	12.8	12.8	12.8	-	-	-	-
22	16.0	22.0	16.0	16.0	16.0	-	-	-	-
26	21.6	29.7	21.6	21.6	21.6	-	-	-	-

Sapan tipi	Çember sapanlar				Sonsuz boğma
	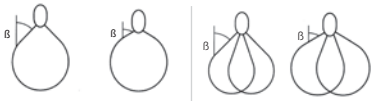				
Kullanım modeli	ß 0-45°	ß 45-60°	ß 0-45°	ß 45-60°	
Zincir ölçüsü / Yük faktörü	1.4	1	2.1	1.5	1.6
6	2.1	1.5	3.15	2.24	2.5
7	1.8	2.0	4.2	3.0	3.2
8	3.5	2.5	5.25	3.7	4.0
10	5.6	4.0	8.40	6.0	6.4
13	9.5	6.7	14.0	10.0	10.7
16	14.0	10.0	21.0	15.0	16.0
20	22.4	16.0	33.6	24.0	25.6
22	28.0	20.0	42.0	30.0	32.0
26	38.2	27.0	57.3	40.5	43.2

Grade 8 Classic (ton)

1 bacak		2 bacak		3-4 bacak		Sonsuz boğma
		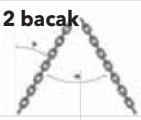				
Zincir Ölçüsü mm	WLL ton*	ß 0-45° ß 0-90°	ß 45-60° ß 90-120°	ß 0-45° ß 0-90°	ß 45-60° ß 90-120°	
6	1.2	1.6	1.2	2.36	1.7	1.8
7	1.50	2.12	1.5	3.15	2.24	2.5
8	2.0	2.8	2.0	4.25	3.0	3.15
10	3.15	4.25	3.15	6.7	4.75	5.0
13	5.3	7.5	5.3	11.2	8.0	8.5
16	8.0	11.2	8.0	17.0	11.8	12.5
20	11.2	16.0	11.2	23.6	17.0	18.0
22	15.0	21.2	15.0	31.5	22.4	23.6
26	21.2	30.0	21.2	45.0	31.5	33.5
32	31.5	45.0	31.5	67.0	47.5	50.0

* Güvenlik faktörü : 4:1

EN SIK KULLANILAN ZİNCİR SAPANLAR - Grade 10

1 bacaklı

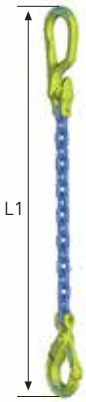

Tip: Master link MG,
Zincir KLA,
Safety Hook GBK

Zincir Ölçüsü (mm)	WLL (ton)
6	1.5
8	2.5
10	4.0
13	6.8
16	10.0

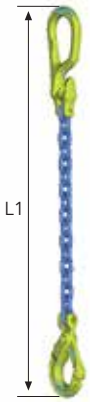

Tip: Master link MG,
Zincir KLA,
Hook with latch EGKN

Zincir Ölçüsü (mm)	WLL (ton)
6	1.5
8	2.5
10	4.0
13	6.8
16	10

Tip: Master link MF,
C-grab CG, Zincir KLA,
Safety Hook BKG

Zincir Ölçüsü (mm)	WLL (ton)
6	1.5
8	2.5
10	4.0
13	6.8
16	10.0
20	16.0

Type: Master link MF,
C-grab CG, Chain KLA,
Hook with latch EGKN

Zincir Ölçüsü (mm)	WLL (ton)
6	1.5
8	2.5
10	4.0
13	6.8
16	10.0
20	16.0

2 bacaklı

Tip: Master link MGD,
Zincir KLA, Safety Hook GBK

Zincir Ölçüsü (mm)	WLL (ton)	
	ß 0-45° α 0-90°	ß 45-60° α 90-120°
6	2.1	1.5
8	3.5	2.5
10	5.6	4.0
13	9.5	6.7
16	14.1	10.0

Tip: Master link MGD,
Zincir KLA, Safety Hook GBK

Zincir Ölçüsü (mm)	WLL (ton)	
	ß 0-45° α 0-90°	ß 45-60° α 90-120°
6	2.1	1.5
8	3.5	2.5
10	5.6	4.0
13	9.5	6.7
16	14.1	10.0

Tip: Master link MF, C-grab Duo CGD,
Zincir KLA, Safety Hook GBK

Zincir Ölçüsü (mm)	WLL (ton)	
	ß 0-45° α 0-90°	ß 45-60° α 90-120°
6	2.1	1.5
8	3.5	2.5
10	5.6	4.0
13	9.5	6.7
16	14.1	10.0

Tip: Master link MF, C-grab Duo CGD,
Zincir KLA, Latch Hook EGKN

Zincir Ölçüsü (mm)	WLL (ton)	
	ß 0-45° α 0-90°	ß 45-60° α 90-120°
6	2.1	1.5
8	3.5	2.5
10	5.6	4.0
13	9.5	6.7
16	14.1	10.0

Tip: Master link MGD, Zincir KLA, C-lok CL

Zincir Ölçüsü (mm)	WLL (ton)		WLL choked (ton)	
	ß 0-45° α 0-90°	ß 45-60° α 90-120°	ß 0-45° α 0-90°	ß 45-60° α 90-120°
6	2.1	1.5	1.6	1.2
8	3.5	2.5	2.7	2.0
10	5.6	4.0	4.4	3.2
13	9.5	6.7	7.4	5.4
16	14.1	10.0	11.0	8.0

* Güvenlik faktörü : 4:1

3 bacaklı

Tip: Master link MF,
C-grab CG, C-grab Duo CGD,
Zincir KLA, Safety Hook GBK

Zincir Ölçüsü (mm)	WLL (ton)	
	ß 0-45° α 0-90°	ß 45-60° α 90-120°
6	3.1	2.2
8	5.2	3.7
10	8.4	6.0
13	14.2	10.2
16	21.0	15.0

Tip: Master link MF,
C-grab CG, C-grab Duo CGD,
Zincir KLA, Latch Hook EGKN

Zincir Ölçüsü (mm)	WLL (ton)	
	ß 0-45° α 0-90°	ß 45-60° α 90-120°
6	3.1	2.2
8	5.2	3.7
10	8.4	6.0
13	14.2	10.2
16	21.0	15.0

4 bacaklı

Tip: Master link MF,
C-grab CG, C-grab Duo CGD,
Zincir KLA, Safety Hook GBK

Zincir Ölçüsü (mm)	WLL (ton)	
	ß 0-45° α 0-90°	ß 45-60° α 90-120°
6	3.1	2.2
8	5.2	3.7
10	8.4	6.0
13	14.2	10.2
16	21.0	15.0

Tip: Master link MF,
C-grab Duo CGD, Zincir KLA,
Latch Hook EGKN

Zincir Ölçüsü (mm)	WLL (ton)	
	ß 0-45° α 0-90°	ß 45-60° α 90-120°
6	3.1	2.2
8	5.2	3.7
10	8.4	6.0
13	14.2	10.2
16	21.0	15.0

SİHİRLİ GRABIQ KUTUSU

Kullanıma hazır GrabiQ zincir sapanlar Sihirli GrabiQ kutusunda.
Alın, açın ve hemen kullanın.

Art. no.	Model	WLL (ton)	Uzunluk (m)	Choked (WLL)	Ağırlık (kg)
2006 02 01	MG1-GBK-6-10	1.5	2	-	4.1
2008 03 01	MG1-GBK-8-10	2.5	3	-	6.4
2010 03 01	MG1-GBK-10-10	4.0	3	-	10.1
2106 02 01	MG1-EGKN-6-10	1.5	2	-	2.8
2108 03 01	MG1-EGKN-8-10	2.5	3	-	6
2110 03 01	MG1-EGKN-10-10	4.0	3	-	9.7
2006 02 02	MG2-EGKN-6-10	2.1	2	-	7.1
2008 03 02	MG2-EGKN-8-10	3.5	3	-	11.7
2010 03 02	MG2-EGKN-10-10	5.6	3	-	17.6
2106 02 02	MG2-GBK-6-10	2.1	2	-	7.3
2108 03 02	MG2-GBK-8-10	3.5	3	-	12.3
2110 03 02	MG2-GBK-10-10	5.6	3	-	18.9
2206 06 02	MG2-CL-6-10	2.1	6	1.6	12.4
2208 06 02	MG2-CL-8-10	3.5	6	2.7	21.8
2210 06 02	MG2-CL-10-10	5.6	6	4.4	34.9

* Güvenlik faktörü : 4:1

MIDGRAB, MIG Zincir Kısaltma Aparatı - Grade 10

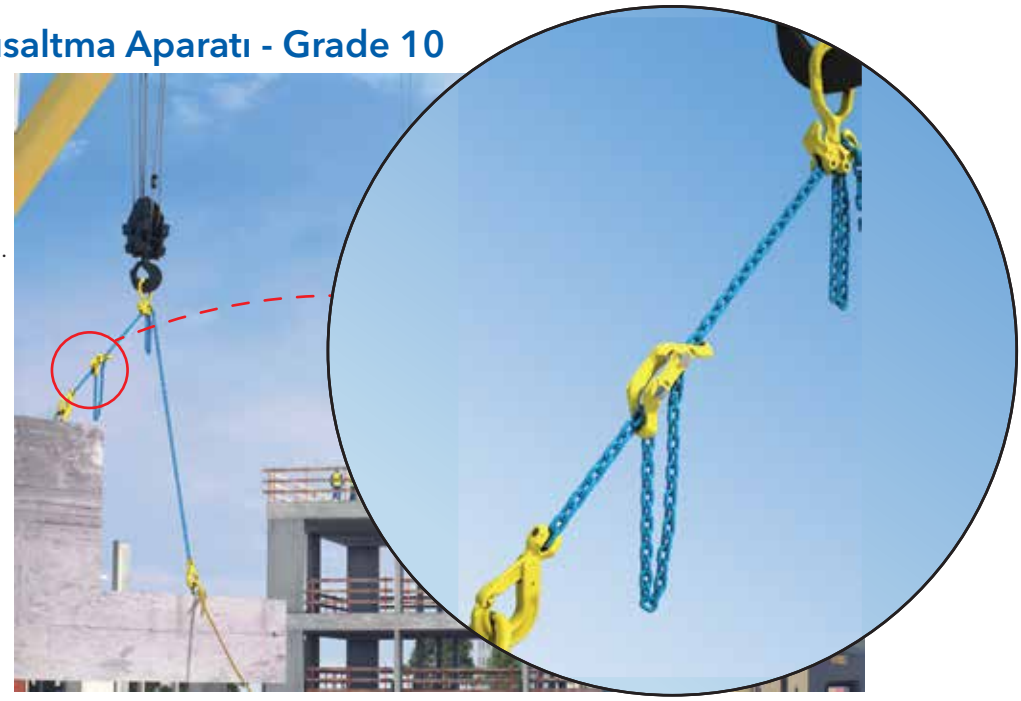

Ürün Özellikleri

- Zincirin herhangi bir bölümünde anında kısaltma olanağı sunar.
- Çift yönde yukarı-aşağı kısaltma olanağı.
- Zincirin çözülmesini önleyecek düzende tasarım.
- Kullanılmadığı süre zincirde askıda durabilir.
- LC versiyonu tek tarafı kilitli, diğer tarafı kısaltmayı ayarlayacak şekilde tasarlanmıştır.
- CC versiyonu her iki zincir yönündede, açma - kapama fonksiyonu ile ayar imkanı yapar.

MIG - C pimli

Art.No.	Model	WLL (ton)	L (mm)	X (mm)	Y (mm)	Ağırlık (kg)
2903 15 81	MIG CC-8-10	2.6	95	50	60	0.7
2903 15 83	MIG CC-10-10	4.0	125	70	77	1.1
2903 15 85	MIG CC-13-10	6.8	150	90	80	2.6

MIG - pimsiz

Art.No.	Model	WLL (ton)	L (mm)	X (mm)	Y (mm)	Ağırlık (kg)
2903 15 08	MIG-8-10	2.6	95	50	60	0.6
2903 15 10	MIG-10-10	4.0	125	70	77	1.0
2903 15 13	MIG-13-10	6.8	150	90	80	2.5

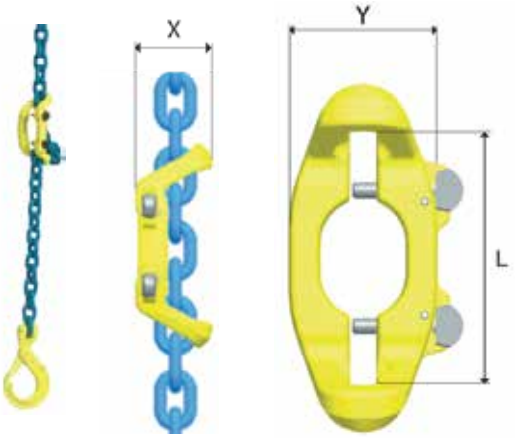

MIG için kilit alternatifleri

MIG C MIG CC MIG L MIG LC

MIG kullanımında en azından 1 adet kilit mekanizasının kullanımı gereklidir.

MIG için kilit mekanizmaları

L, Sabit Kilit Seti

Zincir üzerinde MIG aparatının kalıcı sabitlenmesi için kullanılır.

Art.No.	Model
2903 49 08	L-8
2903 49 10	L-10
2903 49 13	L-13

C, açılıp kapanabilir kilit seti

Yaylı kilit mekanizması. Açık veya kapalı konumda tutulabilir.

Art.No.	Model
2903 48 08	C-8
2903 48 10	C-10
2903 48 13	C-13

* Güvenlik faktörü : 4:1

GrabiQ Zincir - Grade 10 (200) / Grade 8+ ya da Grade 10

Isıl işlem
Sertleştirilmiş ve temperlenmiş.
Not: Grade 10 (200) zincirler için maksimum çalışma sıcaklığı 200°C' dir.

Yüzey işlem
Mavi boyalı

Standartlar
ASTM A973/973M-07(2012)
EN 818+2:2008 (WLL+%25, Sıcaklığa bağlı kapasite düşüşü)

Art.No.	Model	WLL (ton)	D (mm)	L (mm)	E (mm)	Ağırlık (kg)	MPF (kN)	Kopma kuvveti (kN)
2903 02 06 - 1x200 m	KLA 6-10	1.5	6	18	8	0.8	36.8	58.9
2903 02 07 - 1x200 m	KLA 7-10	1.95	7	21	10	1.1	48	77.0
2903 02 08 - 1x200 m	KLA 8-10	2.6	8	24	11	1.4	63	102
2903 02 10 - 1x100 m	KLA 10-10	4	10	30	14	2.3	98	158
2903 02 13 - 1x100 m	KLA 13-10	6.8	13	39	18	3.8	166	268
2903 02 16 - 1x100 m	KLA 16-10	10.3	16	48	22	5.6	251	402
2903 02 20 - 1x50 m	KLA 20-10	16	20	60	29	9.4	393	630
2903 02 22 - 1x50 m	KLA 22-10	20	22	66	31	11.9	491	785
2903 02 26 - 1x50 m	KLA 26-10	27	26	78	37	16.4	664	1062
2903 02 32 - 1x25 m	KLA 32-10	40	32	96	41.6	25.8	981	1610

GrabiQ Zincir - Grade 10 (400)

Isıl işlem
Sertleştirilmiş ve temperlenmiş.
Not: Grade 10 (400) zincirler için maksimum çalışma sıcaklığı 400°C' dir.

Yüzey işlem
Mavi boyalı

Standartlar
EN 818-2:2008 (WLL+%25, Malzeme çapı + %10)

Art.No.	Model	WLL (ton)	D (mm)	L (mm)	E (mm)	Ağırlık (kg)	MPF (kN)	Kopma kuvveti (kN)
2903 66 06	KLA 6-10 (400)	1.5	6.6	18	8.9	1.0	36.8	58.9
2903 66 08	KLA 8-10 (400)	2.5	8.8	24	11.2	1.7	63	102
2903 66 10	KLA 10-10 (400)	4	11.0	30	14.4	2.6	98	158
2903 66 13	KLA 13-10 (400)	6.7	14.3	39	19.2	4.5	166	268
2903 66 16	KLA 16-10 (400)	10	17.3	48	23.0	6.7	251	402

Gunnebo zincir izlenebilirlik sistemi

Birbirini takip eden 5 zincir baklası üzerindeki kodların bütünü izlenebilirlik kodunu oluşturur.

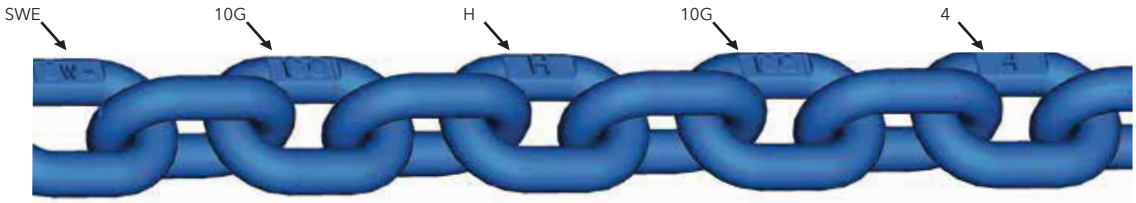

Zincir Koruma Kılıfları

Art.No.	Zincir Ölçüsü	Kılıf ölçüsü
1500 00 40	6-7	40
1500 00 50	8	50
1500 00 60	10	60
1500 00 80	13	80
1500 01 00	16	100
1500 01 25	20-22	125
1500 01 50	26	150

* Diğer ölçüler için Sayfa 20'ye bakınız.

* Güvenlik faktörü : 4:1

Polyester Sonsuz Halat Kancası, RH Grade 10

RH kancalar polyester sonsuz halatlara kullanıcı tarafından kolaylıkla takılabilme ve çıkarılabilme özelliğine sahiptir. Hasarlanan sonsuz sapanları kullanımdan çıkarırken, kancaları tekrar yeni sapanda kullanma olanağı sağlar.

RH kancalar montaj pimi ile birlikte sevk edilir. Ancak dar boğaz yapısına sahip olması nedeniyle pimsiz olarak da kullanılabilir.

RH kancalar kullanılacak sapana uygun renk kodlu olarak üretilmiştir.

Kırmızı= 5 ton

Sarı = 3 ton

Yeşil=2 ton

Mor=1 ton

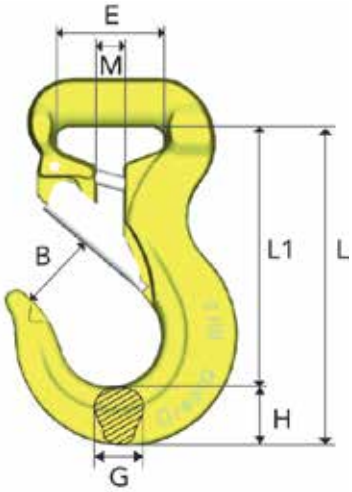

Art.No.	Model	WLL (ton)	B (mm)	E (mm)	G (mm)	L (mm)	H (mm)	M (mm)	Ağırlık (kg)
2903 16 01	RH 1-10	1	24	35	16.6	84	19	8	0.5
2903 16 02	RH 2-10	2	28	40	17	96	22	10	0.7
2903 16 03	RH 3-10	3	33	47	24	117	30	12	1.3
2903 16 05	RH 5-10	5	43	73	27	155	36	16.5	3.2

Master Link, M Grade 10

Art.No.	Model	WLL (ton)	L (mm)	E (mm)	D (mm)	Ağırlık (kg)
2903 64 06	M-6-10	1.5	100	60	11	0.2
2903 64 08	M-86-10	2.5	125	70	14	0.4
2903 64 10	M-108-10	4.0	140	80	17	0.8
2903 64 13	M-13-10	6.8	150	90	19	1.0
2903 64 13	M-1310-10	7.5	160	95	22	1.5
2903 64 16	M-1613-10	10.0	190	110	28	2.8
2903 64 19	M-19-10	12.0	200	120	30	3.5
2903 64 20	M-2016-10	17.0	240	140	34	5.2
2903 64 22	M-2220-10	25.0	250	150	40	7.3
2903 64 26	M-2622-10	28.0	250	150	42	8.7
2903 64 32	M-32-10	33.0	300	180	45	11.7
2903 64 32	M-3226-10	43.0	300	200	50	14.8
2903 64 36	M-3632-10	56.0	350	200	55	20.7
2903 64 45	M-4536-10	70.0	375	210	60	26.4
2903 64 90	M-90T-10	90.0	450	250	70	42.8
2903 64 125	M-125T-10**	125.0**	450	260	80	57.0

** L ve E ölçüleri EN 1677-4'e uygun değildir.

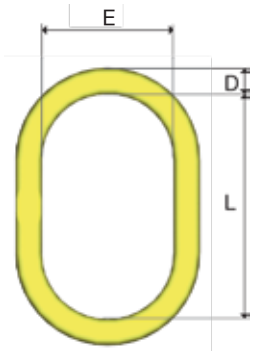

* Güvenlik faktörü : 4:1

Master Link, MF - Grade 10

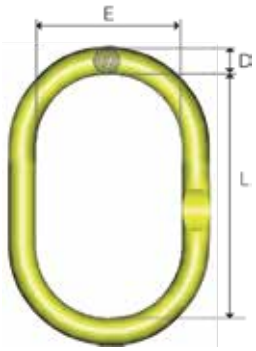

1, 2, 3 ve 4 bacaklı sapanlarda kullanılır. 3 ve 4 bacaklı sapanda CLD/CGD kullanılmalıdır.

Art.No.	Model	WLL (ton)	Zincir ölçüsü, (mm) 1 bacaklı	2 bacaklı	3 ve 4 bacaklı	L (mm)	E (mm)	D (mm)	Ağırlık (kg)
2903 03 06	MF 6-10	1.5	6			100	60	11	0.2
2903 03 08	MF 86-10	2.5	6-8	6	-	125	70	14	0.4
2903 03 10	MF 108-10	4	10	8	6	140	80	17	0.8
2903 03 13	MF 1310-10	7.5	13	10	8	160	95	22	1.5
2903 03 16	MF 1613-10	10	16	13	10	190	110	28	2.8
2903 03 20	MF 2016-10	17	20	16	13	240	140	34	5.2
2903 03 22	MF 2220-10	25	22	20	16	250	150	40	7.3

Master Link, MFH - Grade 10

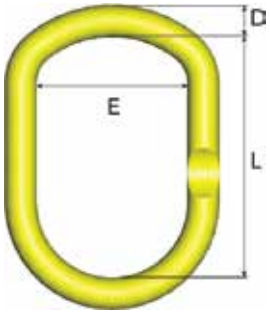

Uygulama videosunu izle

Max. DIN 15401 vinç kancaları için tasarlanmıştır. 3 ve 4 bacaklı sapanda CLD/CGD kullanılmalıdır.

Art.No.	Model	WLL (ton)	Zincir ölçüsü, (mm) 1 bacaklı	2 bacaklı	3 ve 4 bacaklı	L (mm)	E (mm)	D (mm)	DIN 15401	DIN 15402	Ağırlık (kg)
2903 63 13	MFH 1310-10	7.5	13	10	8	230	125	22	≤ 12	≤ 16	1.9
2903 63 16	MFH 1613-10	10	16	13	10	250	135	28	≤ 12	≤ 16	3.2
2903 63 20	MFH 2016-10	17	20	16	13	280	135	32	≤ 16	≤ 20	4.6
2903 63 22	MFH 2220-10	28	26	20	16	320	175	40	≤ 25	≤ 32	8.6
2903 63 23	MFHW 2220-10	28	22	20	16	355	225	40	≤ 50	≤ 63	9.9

Alt Bağlantılı Master Link, MT - Grade 10

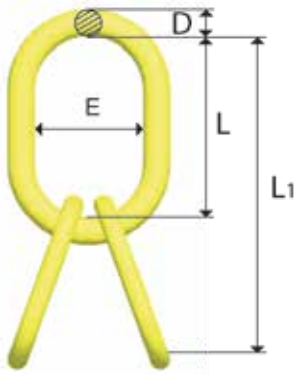

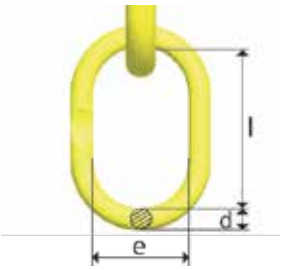

Zincir ya da çelik halat ile kullanımlar için uygundur.3 ve 4 bacaklı sapanlarda kullanılır.

Art.No.	Model	WLL (ton)	L1 (mm)	L (mm)	E (mm)	D (mm)	l (mm)	e (mm)	d (mm)	Ağırlık (kg)
2903 13 06	MT 6-10	3.5	270	150	90	19	125	70	14	1.8
2903 13 08	MT 8-10	5.2	300	160	95	22	140	80	17	3.0
2903 13 09	MT 9-10	6.9	340	190	110	28	150	90	19	4.9
2903 13 10	MT 10-10	11.5	360	200	120	30	160	95	22	6.4
2903 13 13	MT 13-10	17	440	250	150	40	190	110	28	14.2
2903 13 16	MT 16-10	28	500	300	200	50	200	120	32	23
2903 13 20	MT 20-10	35	550	300	200	55	250	150	40	31.5
2903 13 22	MT 22-10	53	610	350	200	60	260	140	45	46
2903 13 26	MT 26-10	70	730	450	250	70	280	160	50	71
2903 13 32	MT 32-10	90	730	450	260	80	280	160	55	91

* Güvenlik faktörü : 4:1

Master Link, MFX - Grade 10

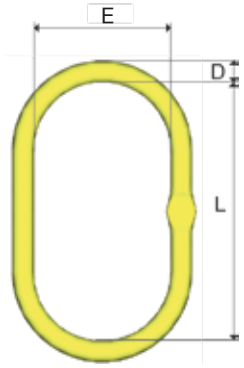

Büyük ölçüye sahiptir. 1 ve 2 bacaklı sapanlarda kullanılır. CL/CLD/CG/CGD ile kullanıma uygundur.

Art.No.	Model	WLL (ton)	Zincir ölçüsü, (mm) 1 bacaklı	Zincir ölçüsü, (mm) 2 bacaklı	L (mm)	E (mm)	D (mm)	Ağırlık (kg)
2903 23 10	MFX 108-10	4.25	8 -10	8	340	180	25	3.7
2903 23 13	MFX 1310-10	7.5	13	10	340	180	28	4.7
2903 23 16	MFX 1613-10	11.2	16	13	340	180	34	7.1
2903 23 20	MFX 2016-10	16	20	16	340	180	40	9.6

Master Grab, MG - Grade 10

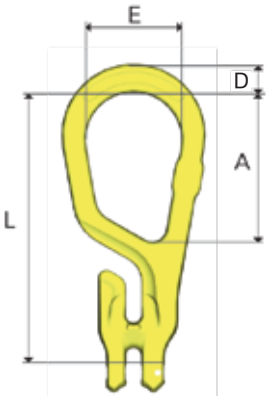

Tüm fonksiyonların bir arada toplandğı kompakt ana bağlantı halkası

Art.No.	Model	WLL (ton)	L (mm)	A (mm)	E (mm)	D (mm)	Ağırlık (kg)
2903 00 06	MG 6-10	1.5	145	88	60	15	0.5
2903 00 08	MG 8-10	2.6	171	92	60	18	0.9
2903 00 10	MG 10-10	4	211	113	75	22	1.8
2903 00 13	MG 13-10	6.8	261	138	90	26	3.5
2903 00 16	MG 16-10	10.3	311	157	105	31	6.1

Master Grab, MGD - Grade 10

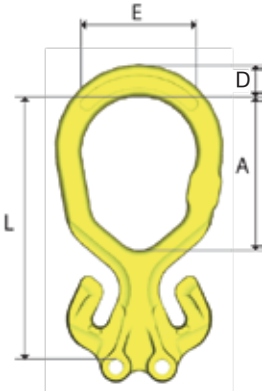

2 bacaklı sapanlar için tüm fonksiyonların bir arada toplandğı kompakt ana bağlantı halkası

Art.No.	Model	WLL (ton)	L (mm)	A (mm)	E (mm)	D (mm)	Ağırlık (kg)
2903 01 06	MGD 6-10	2.1	144	90	60	17	0.7
2903 01 08	MGD 8-10	3.5	171	100	75	21	1.3
2903 01 10	MGD 10-10	5.6	211	124	90	24	2.3
2903 01 13	MGD 13-10	9.5	262	149	105	31	5.2
2903 01 16	MGD 16-10	14	310	175	120	35	7.9

Bağlantı Elemanı - Grade 10

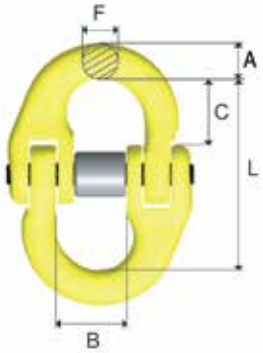

Art.No.	Model	WLL (ton)	L (mm)	B (mm)	F (mm)	A (mm)	C (mm)	Ağırlık (kg)
2903 14 06	G 6-10	1.5	45	15	7	8	16	0.1
2903 14 07	G 7-10	2.0	56	18	9	11	22	0.2
2903 14 08	G 8-10	2.6	56	18	9	11	22	0.2
2903 14 10	G 10-10	4.0	68	25	12	13	26	0.3
2903 14 13	G 13-10	6.8	89	29	15	17	33	0.7
2903 14 16	G 16-10	10.3	106	36	19	20	40	1.4
2903 14 20	G 20-10	16	125	43	23	26	44	2.2
2903 14 22	G 22-10	20	152	50	26	28	59	3.6
2903 14 26	G 26-10	27.3	161	58	32	34	61	5.7
2903 14 32	G 32-10	40.0	200	70	38	40	77	9.5

Daha büyük ölçüler için Grade 8 tablosuna bakınız.

* Güvenlik faktörü : 4:1

C - Grab, CG - Grade 10

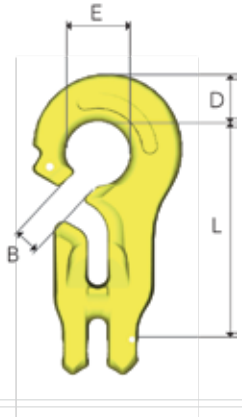

Ana bağlantı halkası (master link) ile birlikte kullanılabilir. Aynı zamanda boğma ve kısaltma işlemlerinide gerçekleştirir.

Art.No.	Model	WLL (ton)	L (mm)	B (mm)	E (mm)	D (mm)	Ağırlık (kg)
2903 04 06	CG 6-10	1.5	80	11	24	19	0.3
2903 04 08	CG 8-10	2.6	107	12	32	24	0.7
2903 04 10	CG 10-10	4.0	134	15	40	29	1.5
2903 04 13	CG 13-10	6.8	172	18	52	38	3.2
2903 04 16	CG 16-10	10.3	215	22	64	47	6.1

C - Grab, CGD - Grade 10

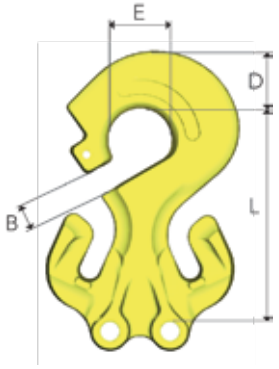

Ana bağlantı halkası (master link) ile birlikte kullanılabilir.

Art.No.	Model	WLL (ton)	L (mm)	B (mm)	E (mm)	D (mm)	Ağırlık (kg)
2903 05 06	CGD 6-10	2.1	79	11	24	20	0.6
2903 05 08	CGD 8-10	3.5	107	12	32	29	1.1
2903 05 10	CGD 10-10	5.6	134	15	40	37	2.2
2903 05 13	CGD 13-10	9.5	173	19	48	48	5.4
2903 05 16	CGD 16-10	14	215	22	64	57	9.1

C - Lok, CL - Grade 10

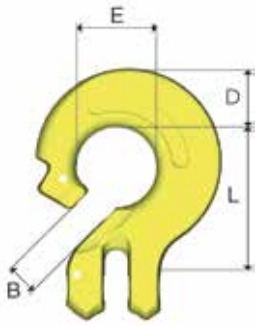

Ana bağlantı halkası (master link) ile birlikte kullanılabilir. Aynı zamanda boğma ve kısaltma işlemlerinide gerçekleştirir.

Art.No.	Model	WLL (ton)	L (mm)	B (mm)	E (mm)	D (mm)	Ağırlık (kg)
2903 06 06	CL 6-10	1.5	43	11	24	18	0.2
2903 06 08	CL 8-10	2.6	58	12	32	24	0.5
2903 06 10	CL 10-10	4.0	74	15	40	29	1.0
2903 06 13	CL 13-10	6.8	94	18	52	38	2.0
2903 06 16	CL 16-10	10.3	119	22	64	48	3.8

C Lok, CLD - Grade 10

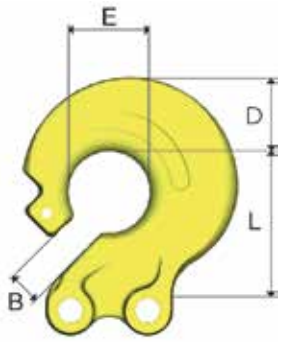

Ana bağlantı halkası (master link) ile birlikte kullanılabilir.

Art.No.	Model	WLL (ton)	L (mm)	B (mm)	E (mm)	D (mm)	Ağırlık (kg)
2903 07 06	CLD 6-10	2.1	43	11	24	22	0.4
2903 07 08	CLD 8-10	3.5	58	12	32	29	0.6
2903 07 10	CLD 10-10	5.6	74	15	40	37	1.2
2903 07 13	CLD 13-10	9.5	94	18	52	46	3.1
2903 07 16	CLD 16-10	14	119	25	64	57	5.5

* Güvenlik faktörü : 4:1

Kısaltma Kancası, GG - Grade 10

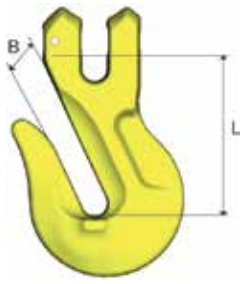

Art.No.	Model	WLL (ton)	L (mm)	B (mm)	Ağırlık (kg)
2903 20 06	GG 6 -10	1.5	54	8	0.2
2903 20 07	GG 7-10	2	57	10	0.3
2903 20 08	GG 8-10	2.6	57	10	0.4
2903 20 10	GG 10-10	4.0	76	12	0.9
2903 20 13	GG 13-10	6.8	97	16	1.8
2903 20 16	GG 16-10	10.3	114	20	3.1
2903 20 20	GG 20-10	16	147	26	7.0

Kısaltma Kancası, OG - Grade 10

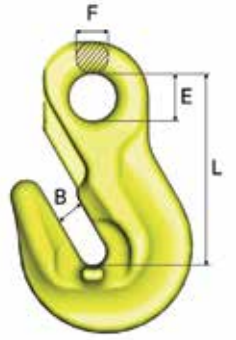

Art.No.	Model	WLL (ton)	L (mm)	B (mm)	E (mm)	F (mm)	Ağırlık (kg)
2903 65 07	OG 7/8-10	2.6	65	10	17	10	0.3
2903 65 10	OG 10-10	4.0	85	12	20	12	0.7
2903 65 13	OG 13-10	6.8	104	16	26	16	1.6
2903 65 16	OG 16-10	10.3	131	20	32	19	2.8
2903 65 20	OG 20-10	16	167	26	41	23	6.1
2903 65 22	OG 22-10	20	187	26	46	26	7.75
2903 65 26	OG 26-10	27.3	228	32	55	38	14
2903 65 32	OG 32-10	40	229	40	50	27	20.7

Güvenlik Mandallı Kanca, GBK - Grade 10

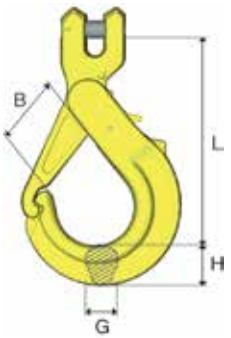

Art.No.	Model	WLL (ton)	L mm	B mm	G mm	H mm	Ağırlık (kg)
2903 08 06	GBK 6-10	1.5	87	26	15	17	0.4
2903 08 07	GBK 7-10	2	114	36	20	22	0.5
2903 08 08	GBK 8-10	2.6	119	36	20	22	0.8
2903 08 10	GBK 10-10	4.0	150	47	22	29	1.4
2903 08 13	GBK 13-10	6.8	172	53	29	38	2.7
2903 08 16	GBK 16-10	10.3	208	68	30	45	4.4

Güvenlik Mandallı Kanca, BKG - Grade 10

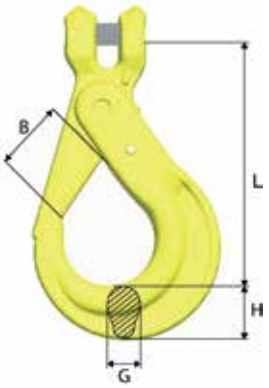

Art.No.	Model	WLL (ton)	L (mm)	B (mm)	G (mm)	H (mm)	Ağırlık (kg)
2903 26 06	BKG 6-10	1.5	91	29	15	21	0.5
2903 26 07	BKG 7-10	2	120	37	17	22	0.5
2903 26 08	BKG 8-10	2.6	121	37	17	26	0.9
2903 26 10	BKG 10-10	4.0	144	45	21	31	1.5
2903 26 13	BKG 13-10	6.8	180	55	30	40	3.0
2903 26 16	BKG 16-10	10.3	219	62	37	50	5.5
2903 26 20	BKG 20-10	16	240	68	46	64	9.6

* Güvenlik faktörü : 4:1

Güvenlik Mandallı Kanca, OBK - Grade 10

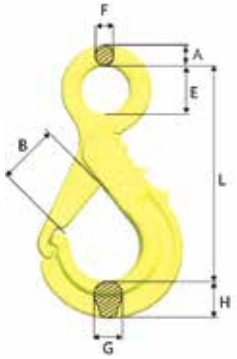

Art.No.	Model	WLL (ton)	A (mm)	L (mm)	B (mm)	E (mm)	F (mm)	G (mm)	H (mm)	Ağırlık (kg)
2903 22 06	OBK 6-10	1.5	12	103	26	22	9	15	17	0.4
2903 22 08	OBK 7/8-10	2.6	14	139	37	28	10	20	22	0.8
2903 22 10	OBK 10-10	4.0	16	170	47	34	13	22	29	1.3
2903 22 13	OBK 13-10	6.8	21	206	53	44	15	29	38	2.6
2903 22 16	OBK 16-10	10.3	26	251	68	56	19	29	45	4.4
2903 22 18	OBK 18/ 20-10	16	28	293	74	60	22	44	56	7.3

Güvenlik Mandallı Kanca, BK - Grade 10

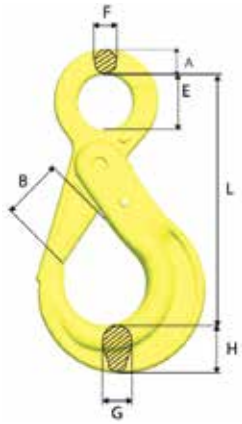

Art.No.	Model	WLL (ton)	A (mm)	L (mm)	B (mm)	E (mm)	F (mm)	G (mm)	H (mm)	Ağırlık (kg)
2903 25 06	BK 6-10	1.5	12	109	29	22	10	15	21	0.5
2903 25 08	BK 7/8-10	2.6	14	138	37	28	11	17	26	0.9
2903 25 10	BK 10-10	4.0	16	168	45	34	13	21	31	1.5
2903 25 13	BK 13-10	6.8	20	207	55	44	16	30	40	3.0
2903 25 16	BK 16-10	10.3	26	254	62	56	20	37	50	5.5
2903 25 20	BK 18/ 20-10	16	30	289	68	60	22	44	62	9.0
2903 25 22	BK 22-10	20	32	320	80	70	24	50	62	11.3
2903 25 26	BK 26-10	27.3	35	342	100	80	25	54	68	16.5

Güvenlik Mandallı Kanca, BKD - Grade 10

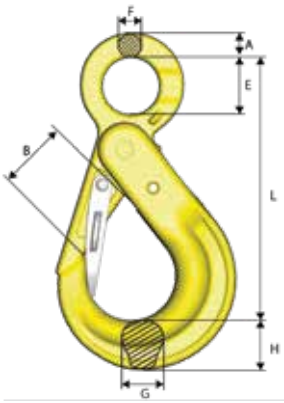

Çift mandallı BK kanca, gömme mandallı

Art.No.	Model	WLL (ton)	A (mm)	L (mm)	B (mm)	E (mm)	F (mm)	G (mm)	H (mm)	Ağırlık (kg)
2903 29 13	BKD 13-10	6.8	20	207	44	44	16	30	40	3.2
2903 29 16	BKD 16-10	10.3	26	254	48	56	20	37	50	5.8
2903 29 20	BKD 18/ 20-10	16	30	289	52	60	22	46	62	9.1

Saplı Güvenlik Mandallı Kanca, BKT - Grade 10

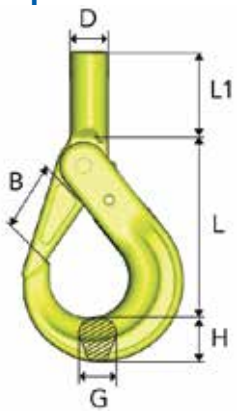

Art.No.	Model	WLL (ton)	L (mm)	B (mm)	L1 (mm)	D (mm)	dmin (mm)	G (mm)	H (mm)	Ağırlık (kg)
2903 83 06	BKT 6-10	1.5	90	29	36	20	11	15	21	0.5
2903 83 07	BKT 7/8-10	2.6	111	37	47	24	13	17	26	0.9
2903 83 10	BKT 10-10	4.0	133	45	51	29	16	21	31	1.6
2903 83 13	BKT 13-10	6.8	160	55	77	34	20	30	39	3.0

D min.= işlenmiş minimum kanca sapı çapı

Not: Kanca sapına uygulanacak işlem sonrası testleri yapılmalıdır.

* Güvenlik faktörü : 4:1

Fırdöndü Güvenlik Mandallı Kanca, BKL - Grade 10

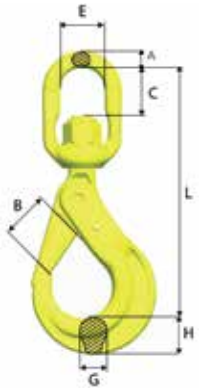

Art.No.	Model	WLL (ton)	L (mm)	B (mm)	C (mm)	E (mm)	A (mm)	G (mm)	H (mm)	Ağırlık (kg)
2903 27 06	BKL 6-10	1.5	149	29	23	33	11	15	21	0.7
2903 27 08	BKL 7/8-10	2.6	183	37	27	38	12	17	26	1.2
2903 27 10	BKL 10-10	4.0	218	45	37	44	15	21	31	2.0
2903 27 13	BKL 13-10	6.8	282	55	49	48	19	30	40	4.0
2903 27 16	BKL 16-10	10.3	341	62	65	61	25	37	50	7.2
2903 27 20	BKL 18/ 20-10	16	368	68	70	72	31	44	65	11.4

Fırdöndü Güvenlik Mandallı Kanca, BKLK Rulmanlı - Grade 10

(Rulmanlı BKL)

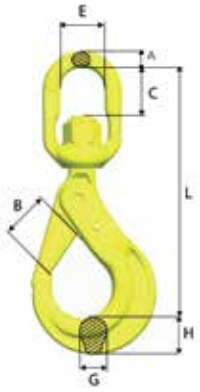

Art.No.	Model	WLL (ton)	L (mm)	B (mm)	C (mm)	E (mm)	A (mm)	G (mm)	H (mm)	Ağırlık (kg)
2903 28 06	BKLK 6-10	1.5	149	29	24	33	11	15	21	0.7
2903 28 08	BKLK 7/8-10	2.6	183	37	27	38	12	17	26	1.2
2903 28 10	BKLK 10-10	4.0	218	45	35	44	15	21	31	2.0
2903 28 13	BKLK 13-10	6.8	280	55	45	48	19	30	40	4.0
2903 28 16	BKLK 16-10	10.3	339	62	62	61	25	37	50	7.3
2903 28 20	BKLK 18/ 20-10	16	368	68	60	72	31	44	62	11.5
2903 28 22	BKLK 22-10 OS	20	436	79	80	80	35	50	62	16.8
2903 28 26	BKLK 26-10 OS	27.3	486	100	110	102	45	54	68	26

Fırdöndü Güvenlik Mandallı Kanca (Tırnaklı), LBK - Grade 10

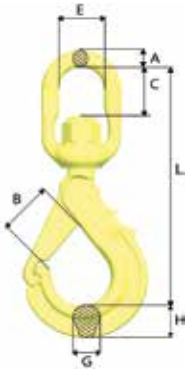

Art.No.	Model	WLL (ton)	L (mm)	B (mm)	C (mm)	E (mm)	A (mm)	G (mm)	H (mm)	Ağırlık (kg)
2903 10 07	LBK 7/8-10	2.6	177	37	27	38	12	20	22	1.1
2903 10 10	LBK 10-10	4.0	214	47	37	44	15	22	29	1.8
2903 10 13	LBK 13-10	6.8	262	53	45	48	19	29	38	3.5
2903 10 16	LBK 16-10	10.3	324	68	66	61	25	30	45	5.9

Fırdöndü Güvenlik Mandallı Kanca (Tırnaklı), LKBK Rulmanlı - Grade 10

(Rulmanlı LBK)

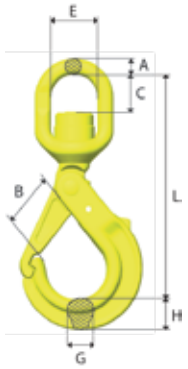

Art.No.	Model	WLL (ton)	L (mm)	B (mm)	C (mm)	E (mm)	A (mm)	G (mm)	H (mm)	Ağırlık (kg)
2903 24 08	LKBK 7/8-10	2.6	176	37	27	38	12	20	22	1.1
2903 24 10	LKBK 10-10	4.0	213	47	35	44	15	22	29	1.9
2903 24 13	LKBK 13-10	6.8	261	53	43	48	19	29	38	3.6
2903 24 16	LKBK 16-10	10.3	323	68	61	61	25	30	45	6.2

NOT: Rulmanlı LBK

* Güvenlik faktörü : 4:1

Sapan Kancası, EGK (Emniyet Mandalsız) - Grade 10

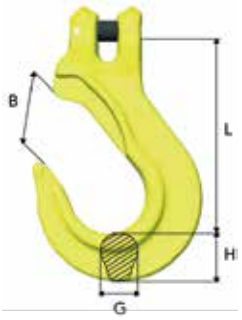

Art.No.	Model	WLL (ton)	L (mm)	B (mm)	G (mm)	H (mm)	Ağırlık (kg)
2903 33 06	EGK 6-10	1.5	86	29	17	20	0.4
2903 33 07	EGK 7-10	2	95	32	17	22	0.5
2903 33 08	EGK 8-10	2.6	95	32	17	23	0.5
2903 33 10	EGK 10-10	4.0	121	41	23	31	1.0
2903 33 13	EGK 13-10	6.8	145	49	28	38	2.0
2903 33 16	EGK 16-10	10.3	170	61	36	46	3.8
2903 33 20	EGK 20-10	16	209	71	42	60	7.3

Sapan Kancası, EGKN (Emniyet Mandallı) - Grade 10

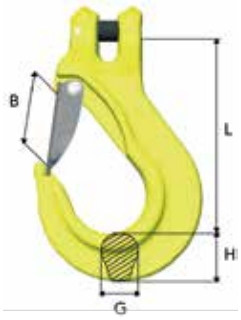

Art.No.	Model	WLL (ton)	L (mm)	B (mm)	G (mm)	H (mm)	Ağırlık (kg)
2903 09 06	EGKN 6-10	1.5	86	25	17	20	0.4
2903 09 07	EGKN 7-10	2.0	95	27	17	23	0.5
2903 09 08	EGKN 8-10	2.6	95	28	17	23	0.5
2903 09 10	EGKN 10-10	4.0	121	35	23	31	1.1
2903 09 13	EGKN 13-10	6.8	145	42	28	38	2.2
2903 09 16	EGKN 16-10	10.3	170	53	36	46	4.0
2903 09 20	EGKN 20-10	16	209	65	42	60	7.6

Sapan Kancası, EK (Emniyet Mandalsız) - Grade 10

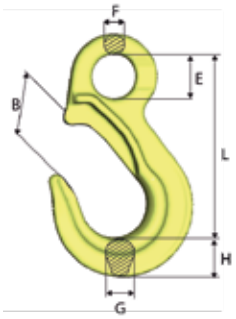

Art.No.	Model	WLL (ton)	L (mm)	B (mm)	E (mm)	F (mm)	G (mm)	H (mm)	Ağırlık (kg)
2903 34 06	EK 6-10	1.5	93	29	22	10	17	20	0.4
2903 34 08	EK 8-10	2.6	108	32	28	12	17	23	0.5
2903 34 10	EK 10-10	4.0	134	41	34	14	23	30	0.9
2903 34 13	EK 13-10	6.8	166	49	44	18	28	38	2.0
2903 34 16	EK 16-10	10.3	203	61	56	22	36	47	3.3
2903 34 20	EK 20-10	16	229	71	60.5	26	42	60	6.2
2903 34 22	EK 22-10	20	267	82	64	31	43	67	8.5
2903 34 26	EK 26-10	27.3	301	95	66	32	51	75	12.1
2903 34 32	EK 34-10	40	353	105	90	38	61	98	24.6

Sapan Kancası, EKN (Emniyet Mandallı) - Grade 10

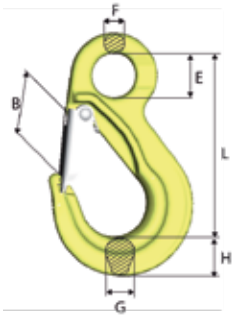

Art.No.	Model	WLL (ton)	L (mm)	B (mm)	E (mm)	F (mm)	G (mm)	H (mm)	Ağırlık (kg)
2903 21 06	EKN 6-10	1.5	93	25	22	10	17	20	0.4
2903 21 08	EKN 8-10	2.6	108	26	28	12	17	23	0.6
2903 21 10	EKN 10-10	4.0	134	37	34	14	23	30	1.0
2903 21 13	EKN 13-10	6.8	166	42	44	18	28	38	2.1
2903 21 16	EKN 16-10	10.3	203	53	56	22	36	47	4
2903 21 20	EKN 20-10	16	229	60	61	26	42	60	6.4
2903 21 22	EKN 22-10	20	267	73	64	31	43	67	8.9
2903 21 22	EKN 26-10	27.3	301	82	66	32	51	75	13
2903 21 32	EKN 32-10	40	353	96	90	38	61	98	25

* Güvenlik faktörü : 4:1

Geniş Ağızlı Kanca, OKE - Grade 10

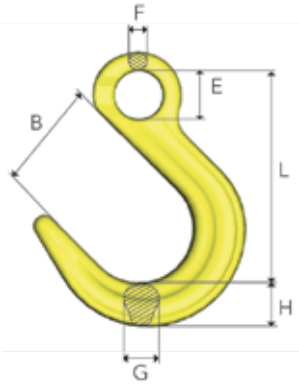

Art.No.	Model	WLL (ton)	L (mm)	B (mm)	E (mm)	F (mm)	G (mm)	H (mm)	Ağırlık (kg)
2903 12 07	OKE 7/8-10	2.6	124	63	28	12	21	26	0.8
2903 12 10	OKE 10-10	4.0	151	76	34	15	26	30	1.4
2903 12 13	OKE 13-10	6.8	184	90	44	19	33	39	2.8
2903 12 16	OKE 16-10	10.3	218	102	56	23	40	46	4.9
2903 12 20	OKE 20-10	16	247	114	60	27	46	60	7.2
2903 12 22	OKE 22-10	20	275	120	64	31	60	70	11.3
2903 12 26	OKE 26-10	27.3	300	113	70	35	64	77	16

Mandallı Fırdöndü Kanca, LKN - Grade 10

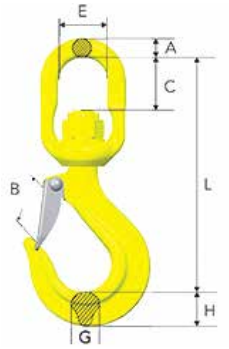

Art.No.	Model	WLL (ton)	Zincir ölçüsü (mm)	L (mm)	B (mm)	C (mm)	E (mm)	A (mm)	G (mm)	H (mm)	Ağırlık (kg)
2903 67 07	LKN 7/8-10	2.6	7-8	155	28	28	38	12	18	24	0.8
2903 67 10	LKN 10-10	4.0	10	192	35	37	44	15	23	31	1.5
2903 67 13	LKN 13-10	6.8	13	238	40	47	48	19	28	38	3.1
2903 67 16	LKN 16-10	10.3	16	295	53	65	61	25	34	43	5.3

Mandallı Fırdöndü Kanca, LKNK Rulmanlı - Grade 10 (Rulmanlı LBK

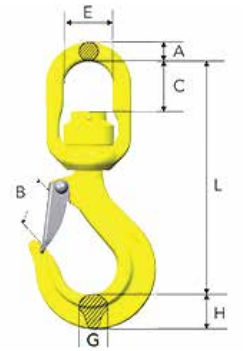

Art.No.	Model	WLL (ton)	Zincir ölçüsü (mm)	L (mm)	B (mm)	C (mm)	E (mm)	A (mm)	G (mm)	H (mm)	Ağırlık (kg)
2903 68 07	LKNK 7/8-10	2.6	7-8	154	28	28	38	12	18	24	0.9
2903 68 10	LKNK 10-10	4.0	10	191	35	35	44	15	23	31	1.6
2903 68 13	LKNK 13-10	6.8	13	236	40	45	48	19	28	38	3.3
2903 68 16	LKNK 16-10	10.3	16	293	53	62	61	25	34	43	5.6
2903 68 22	LKNK 22-10	20	22	400	74	80	80	35	43	67	15.1

Mandallı Fırdöndü Kanca, LKNG Clevis Bağlantılı - Grade 10

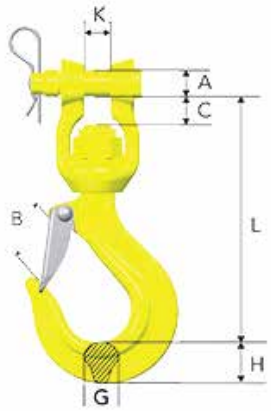

Art.No.	Model	WLL (ton)	Zincir ölçüsü (mm)	L (mm)	B (mm)	C (mm)	A (mm)	G (mm)	H (mm)	K (mm)	Ağırlık (kg)
2903 69 16	LKNG 16-10	10.3	16	258	53	30	28	34	43	27	5.7

* Güvenlik faktörü : 4:1

Konteyner Kancası, CH - Grade 10

Konteynerlerin alt bağlantılarından kaldırılması için tasarlanmıştır.

Art.No.	Model	WLL (ton)	A (mm)	L (mm)	E (mm)	B (mm)	H (mm)	G (mm)	Ağırlık (kg)
2903 70 01	CH-3, düz	12.5	25	187	70	46	47	75	3.8
2903 70 02	CH- 3, 45° sol	12.5	25	187	70	46	47	75	3.8
2903 70 03	CH- 3, 45° sağ	12.5	25	187	70	46	47	75	3.8

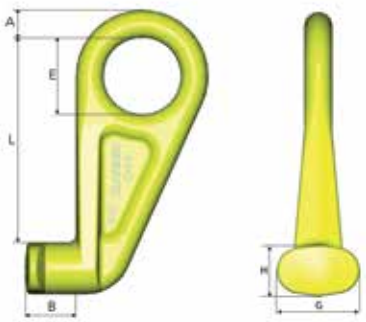

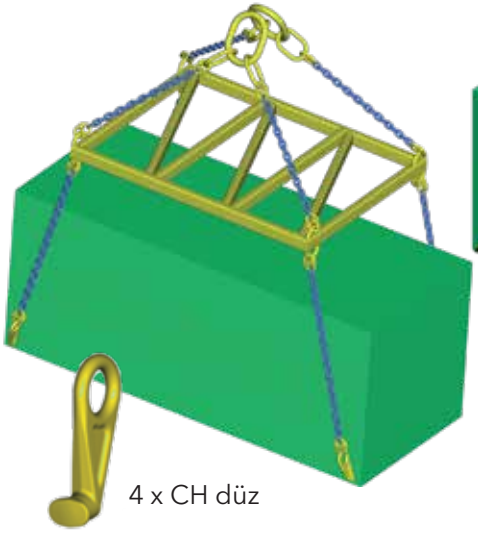

4 x CH düz

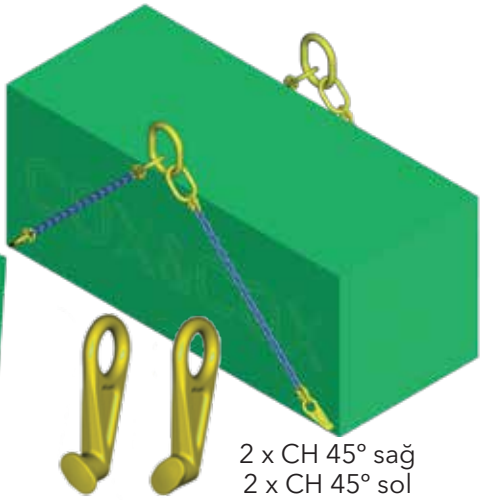

2 x CH 45° sağ
2 x CH 45° sol

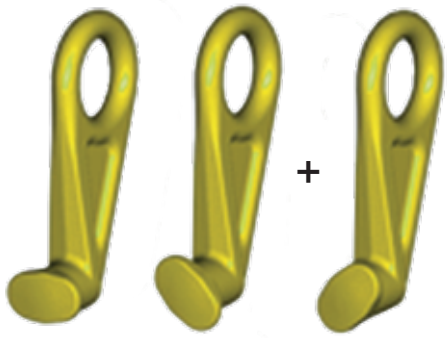

4 x CH düz

2 x CH
45° sola yatık

+

2 x CH
45° sağa yatık

WRIN STR Kanca Tutamağı

Kanca tutamağı BK serisindeki tüm kancalara uygulanabilmektedir.
Operatör tutamak üzerindeki mandal yardımı ile kancanın açma kapama işlemini elini bırakmadan gerçekleştirebilir.
Tutamak BK serisindeki tüm kancalara kolaylıkla monte edilebilir şekilde tasarlanmıştır.

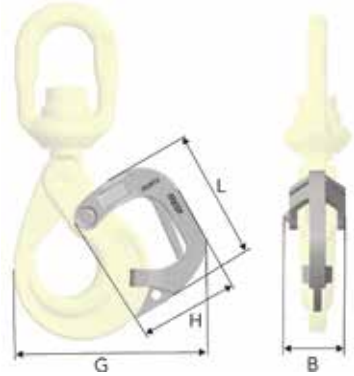

Art.No.	Model	Kanca Boyu (mm)	L (mm)	H (mm)	B (mm)	G (mm)	Uygun BK Serileri	Ağırlık (kg)
2910 00 01	STRG 13	13	145	103	60	184	BK, BKD, BKG, BKL, BKLK, BKLKDBK, BKLK	0.75
2910 00 02	STRG 16	16	182	140	80	255	BK, BKD, BKG, BKL, BKLK, BKLKDBK, BKLK	1.90
2910 00 03	STRG 20	18/20	194	155	90	280	BK, BKD, BKG, BKL, BKLK, BKLKDBK, BKLK	2.50
2910 00 04	STRG 22	22	203	164	90	300	BK, BKLK	2.60
2910 00 05	STRG 26	26	215	192	103	348	BK, BKLK	3.45
2910 00 06	STRG 32	32	263	179	103	380	BK, BKLK	3.90

Malzeme: AISI 316'ya göre paslanmaz çelik.

- STRG model tutamak, BK serisindeki tüm kanca modellerine uygulanabilmektedir.
- Mevcut kanca yıpranmışsa tutamak demonte edilerek yeni bir kancaya monte edilebilir ve tekrar kullanılabilir.
- Kanca tutamağı, kancanın tasarımının bütünlüğünü ve kapasite özelliklerini değiştirmez.
- Tutamak kanca üzerine takıldıktan sonra mandal pimi ile sabitlenir.
- Kanca üzerinde montaj için delik bulunmaktadır.
- Tutamak AISI 316 kalite paslanmaz malzemeden üretilmiştir.

* Güvenlik faktörü : 4:1

Arctic Offshore Ürünleri

Petrol ve Gaz Endüstrisi Deniz Uygulamaları için Gunnebo tarafından tasarlanmış bir ürün grubudur. Çift mandallı BKD kanca Havacılık Sektöründe de ekstra güvenlik uygulaması nedeni ile büyük ilgi görmektedir. Offshore konteyner kaldırma setlerinin tasarımında sadece olumsuz hava ve deniz koşulları değil aynı zamanda çok düşük hava sıcaklıkları hesaba katılarak tasarım ve güvenlik faktörü oluşturulur.
Bu ürünler konteynerın gemiye yüklenmesi esnasında ortaya çıkacak tüm potansiyel dinamik kuvvetler hesaplanarak, uygun dayanım ve güce sahip olacak şekilde ışıl işlem uygulanır. Diğer standart komponentlerden farklı olarak ekstra artırma faktörü uygulanmış olması ve aşırı soğuk hava şartlarına karşı uygun malzeme kullanılmıştır.

TYPE APPROVED PRODUCT DNV·GL DNVGL.COM/AF

DET NORSKE VERITAS 1864

Uygulama videosunu izle

Master Link Seçim Tablosu

Konteyner Kapasitesi (kg)	Artırma Faktörü (kg)	Min. WLL Değeri (ton)	Önerilen Master Link M	Önerilen Master Link MT
500	-	7.00	M-9T OS	MT-9T OS
1000	-	7.00		
1500	-	7.00		
2000	3.500	7.00		
2500	2.880	7.20		
3000	2.600	7.80		
3500	2.403	8.41		
4000	2.207	8.83	M-12T OS	MT-12T OS
4500	2.067	9.30		
5000	1.960	9.80		
5500	1.873	10.30		
6000	1.766	10.60		
6500	1.733	11.26		
7000	1.700	11.90	M-18T OS	MT-18T OS
7500	1.666	12.50		
8000	1.633	13.07		
8500	1.600	13.60		
9000	1.567	14.10		
9500	1.534	14.57		
10000	1.501	15.01		
10500	1.479	15.53		
11000	1.457	16.02		
11500	1.435	16.50		
12000	1.413	16.95		
12500	1.391	17.38		
13000	1.368	17.79		
13500	1.346	18.18		
14000	1.324	18.54		
14500	1.302	18.88	M-24T OS	MT-24T OS
15000	1.280	19.20		
15500	1.267	19.64		
16000	1.254	20.06		
16500	1.240	20.47		
17000	1.227	20.86		
17500	1.214	21.24		
18000	1.201	21.61		
18500	1.188	21.97		
19000	1.174	22.31		
19500	1.161	22.64		
20000	1.1481.	22.96		
20500	1.143	23.44		
21000	1.139	23.92		
21500	1.135	24.39	M-30T OS	MT-30T OS
22000	1.130	24.86		
22500	1.126	25.33		
23000	1.121	25.79		
23500	1.117	26.25		
24000	1.112	26.70		
24500	1.108	27.15		
25000	1.104	27.59		

* Güvenlik faktörü : 4:1

Arctic Offshore Master Link M

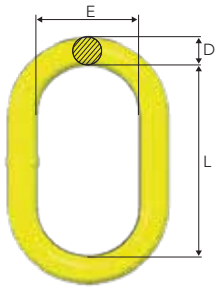

		DNV 2.7-1		EN1677-4	A952/A952M				
Art.No.	Model	WLL (ton)	Max. Konteyner (kg)	SF 5:1 (t)	SF 5:1 (t)	L (mm)	E (mm)	D (mm)	Ağırlık (kg)
2911 00 01	M-9	9.3	4500	9.3	9.3	270	140	25	3.0
2911 00 02	M-12	12.5	7500	12.5	12.5	270	140	28	3.8
2911 00 03	M-18	18.5	135002	18.5	18.5	270	140	32	5.1
2911 00 04	M-24	24.0	1000	24.0	24.0	270	140	36	6.5
2911 00 05	M-30	30.5	25000	30.5	30.5	270	140	40	8.2
2911 00 06	M-40	40.0	N/A	40.0	40.0	300	180	45	11.9
2911 00 07	M-50	50.0	N/A	50.0	50.0	300	200	50	15.3
2911 00 08	M-65	65.0	N/A	65.0	65.0	350	200	55	20.7
2911 00 09	M-90	90.0	N/A	90.0	90.0	450	250	70	42.7
2911 00 10	M-125	125.0	N/A	125.0	125.0	450	260	80	57.5

Arctic Offshore Alt Bağlantılı Master Link MT

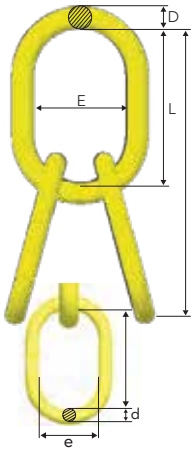

		DNV 2.7-1		EN1677-4	A952/A952M								
Art.No.	Model	WLL (ton)	Max. Konteyner (kg)	SF 5:1 (t)	SF 5:1 (t)	L1 (mm)	L (mm)	E (mm)	D (mm)	l (mm)	e (mm)	d (mm)	Ağırlık (kg)
2912 00 01	MT-9	9.3	4500	4500	4500	430	270	140	25	160	95	22	3.0
2912 00 02	MT-12	12.5	7500	7500	7500	430	270	140	28	60	95	25	3.8
2912 00 03	MT-18	18.5	135002	135002	135002	460	270	140	32	190	110	28	5.1
2912 00 04	MT-24	24.0	1000	1000	1000	540	270	140	36	270	140	32	6.5
2912 00 05	MT-30	30.5	25000	25000	25000	540	270	140	40	270	140	36	8.2
2912 00 06	MT-40	40.0	N/A	N/A	N/A	570	300	180	45	270	140	40	11.9
2912 00 07	MT-50	50.0	N/A	N/A	N/A	600	300	200	50	300	180	45	15.3
2912 00 08	MT-65	65.0	N/A	N/A	N/A	650	350	200	55	300	200	50	20.7

Alt bağlantılar, ana bağlantı halkası kapasitesinin %75'ine sahiptir.

Fırdöndü Gövde Mandallı Kanca BKLK Offshore HDG

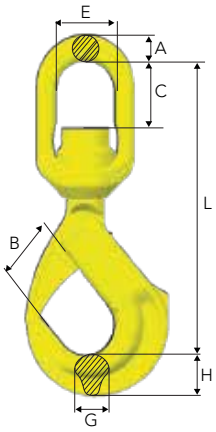

Art.No.	Model	WLL 4:1 (ton)	WLL 5:1 (ton)	L (mm)	B (mm)	C (mm)	E (mm)	A (mm)	G (mm)	H (mm)	Ağırlık (kg)
2914 00 01	BKLK-13-8	6.7	5.4	307	55	72	61	25	30	40	4.9
2914 00 02	BKLK-16-8	10.3	8.2	365	62	88	82	26	37	50	8.4
2914 00 03	BKLK-20-8	16.0	12.8	395	68	88	80	35	46	64	13.9
2914 00 04	BKLK-22-8	20.0	16.0	436	79	80	80	35	50	62	16.8
2914 00 05	BKLK-26-8	27.3	21.6	486	100	110	102	45	54	68	26.5
2914 00 06	BKLK-32-8	32.8	26.2	533	120	110	102	45	62	86	32.3
Çift Mandallı											
2914 00 07	BKLK-13-8	6.7	5.4	307	55	72	61	25	30	40	5.0
2914 00 08	BKLK-16-8	10.3	8.2	365	62	88	82	26	37	50	8.8
2914 00 09	BKLK-18-8	16.0	12.8	395	68	88	80	35	46	64	14.3

DNVGL-ST-0377:2016, DNVGL-ST-0378:2016, NORSOK R-002:2017, EN 1677:2008 (WLL+25%), ASTM A952/A952M-02, AS3776:2015 ve AS 3775:2014 standartlarına uygundur.

Gövde Mandallı Emniyet Kancası BK Offshore HDG

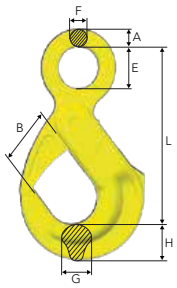

Art.No.	Model	WLL 4:1 (ton)	WLL 5:1 (ton)	L (mm)	B (mm)	E (mm)	F (mm)	G (mm)	H (mm)	Ağırlık (kg)
2915 00 01	BK-26-8	27.3	21.6	342	100	80	25	54	30	4.9
2915 00 02	BK-32-8	32.8	26.2	400	120	90	30	62	37	8.4

DNVGL-ST-0377:2016, DNVGL-ST-0378:2016, NORSOK R-002:2017, EN 1677:2008 (WLL+25%), ASTM A952/A952M-02, AS3776:2015 ve AS 3775:2014 standartlarına uygundur.

Offshore mapalarımızı incelemek için Bölüm 3 mapalar kısmına bakınız.

* Güvenlik faktörü : 4:1

Çalışma Yük Kapasiteleri - Grade 8

1 bacak		2 bacak		3-4 bacak		Sonsuz boğma
Zincir Ölçüsü mm	WLL ton*	ß 0-45° ß 0-90°	ß 45-60° ß 90-120°	ß 0-45° ß 0-90°	ß 45-60° ß 90-120°	
6	1.2	1.6	1.2	2.36	1.7	1.8
7	1.50	2.12	1.5	3.15	2.24	2.5
8	2.0	2.8	2.0	4.25	3.0	3.15
10	3.15	4.25	3.15	6.7	4.75	5.0
13	5.3	7.5	5.3	11.2	8.0	8.5

1 bacak		2 bacak		3-4 bacak		Sonsuz boğma
Zincir Ölçüsü mm	WLL ton*	ß 0-45° ß 0-90°	ß 45-60° ß 90-120°	ß 0-45° ß 0-90°	ß 45-60° ß 90-120°	
16	8.0	11.2	8.0	17.0	11.8	12.5
20	11.2	16.0	11.2	23.6	17.0	18.0
22	15.0	21.2	15.0	31.5	22.4	23.6
26	21.2	30.0	21.2	45.0	31.5	33.5
32	31.5	45.0	31.5	67.0	47.5	50.0

Zincir, KLB Grade 8

! Masterlink (ana bağlantı halkası) için Grade 10 ürün sayfasına bakınız

Art.No.	Model	D. nom.	L (mm)	E (mm)	Ağırlık (kg)/m	MPF (kN)	Kopma kuvveti (kN)
2907 00 06	KLB-6-8E	6	18	8.5	0.8	28.3	45.2
2907 00 07	KLB-7-8E	7	21	10	1.1	38.5	62
2907 00 08	KLB-8-8E	8	24	11	1.4	50.3	80.6
2907 00 10	KLB-10-8E	10	30	14	2.3	79	130
2907 00 13	KLB-13-8E	13	39	17.7	3.8	133	214
2907 00 16	KLB-16-8E	16	48	21.9	5.6	201	322
2907 00 19	KLB-19-8E	19	57	27	7.8	284	457
2907 00 22	KLB-22-8E	22	66	29.5	10.6	380	610
2907 00 26	KLB-26-8E	26	78	35	14.8	531	850
2907 00 32	KLB-32-8E	32	96	41	21.6	804	1300

Bağlantı Elemanı, G Grade 8

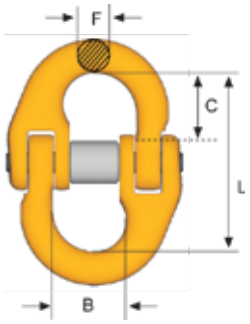

Art.No.	Model	WLL (ton)	Zincir ölçüsü (mm)	L (mm)	B (mm)	F (mm)	A (mm)	C (mm)	Ağırlık (kg)
2905 10 06	G-6-8	1.1	6	45	15	7	8	17	0.1
2905 10 08	G-7/8-8	2.0	7.8	56	18	9	11	22	0.2
2905 10 10	G-10-8	3.2	10	68	25	11	13	26	0.3
2905 10 13	G-13-8	5.4	13	89	30	15	16	33	0.7
2905 10 16	G-16-8	8.2	16	105	36	19	20	40	1.2
2905 10 18	G-18/20-8	12.8	19	125	43	22	23	47	1.9
2905 10 22	G-22-8	15.5	22	152	50	21	26	59	3.0
2905 10 26	G-26-8	21.7	26	161	58	30	33	61	5.2
2905 10 32	G-32-8	32.8	32	200	70	38	40	77	9.5

Berglok Bağlantı Elemanı, BL Grade 8

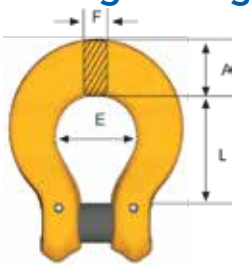

Art.No.	Model	WLL (ton)	Zincir ölçüsü (mm)	L (mm)	E (mm)	F (mm)	A (mm)	Ağırlık (kg)
2905 34 06	BL -6-8	1.1	6	27	20	9	14	0.1
2905 34 07	BL-7/8-8	2.0	7.8	35	25	11	18	0.2
2905 34 10	BL-10-8	3.2	10	45	32	14	22	0.4
2905 34 13	BL-13-8	5.4	13	56	40	17	28	0.8
2905 34 16	BL-16-8	8.2	16	68	50	22	35	1.4

Güvenlik Mandallı Kanca, BKG Grade 8

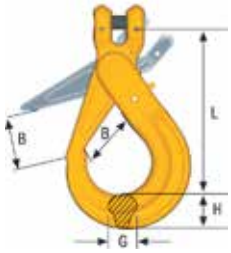

Art.No.	Model	WLL (ton)	Zincir ölçüsü (mm)	L (mm)	B (mm)	G (mm)	H (mm)	Ağırlık (kg)
2908 14 08	BKG-7/8-8	2.0	7.8	120	37	17	26	0.9
2908 14 10	BKG-10-8	3.2	10	143	45	21	30	1.5
2908 14 13	BKG-13-8	5.4	13	179	55	30	39	2.8
2908 14 16	BKG-16-8	8.2	16	217	62	37	48	5.1

* Güvenlik faktörü : 4:1

Güvenlik Mandallı Kanca, EKGN Grade 8

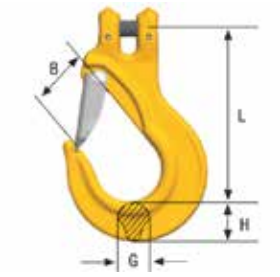

Art.No.	Model	WLL (ton)	Zincir ölçüsü (mm)	L (mm)	B (mm)	G (mm)	H (mm)	Ağırlık (kg)
2907 62 07	EGKN-7/8-8	2.0	7.8	95	29	17	22	0.5
2907 62 10	EGKN-10-8	3.2	10	121	37	19	29	0.9
2907 62 13	EGKN-13-8	5.4	13	147	42	27	36	2.0
2907 62 16	EGKN-16-8	8.2	16	170	52	34	44	3.6

Kısaltma Kancası, OG Grade 8

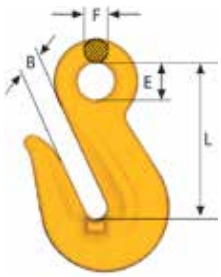

Zincir baklasını deforme etmeyen dizaynı sayesinde çalışma yük limitinde bir azalmaya neden olmaz.

Art.No.	Model	WLL (ton)	Zincir ölçüsü (mm)	L (mm)	B (mm)	E (mm)	F (mm)	Ağırlık (kg)
2907 65 07	OG-7/8-8	2.0	7.8	65	10	16	10	0.3
2907 65 10	OG-10-8	3.2	10	85	12	20	12	0.6
2907 65 13	OG-13-8	5.4	13	104	15	25	16	1.2
2907 65 16	OG-16-8	8.2	16	130	19	30	19	2.4

Güvenlik Mandallı Kanca, OBK Grade 8

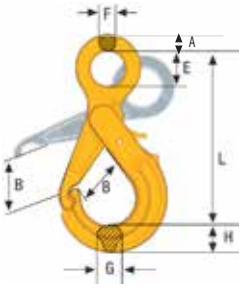

Art.No.	Model	WLL (ton)	Zincir ölçüsü (mm)	A (mm)	L (mm)	B (mm)	E (mm)	F (mm)	G (mm)	H (mm)	Ağırlık (kg)
2909 02 22	OBK-22-8	15.5	22	30	335	87	70	24	40	58	10.2

Güvenlik Mandallı Kanca, BK Grade 8

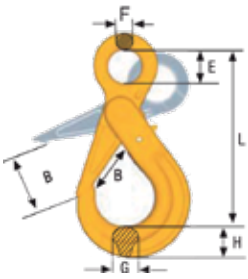

Art.No.	Model	WLL (ton)	Zincir ölçüsü (mm)	L (mm)	B (mm)	E (mm)	F (mm)	G (mm)	H (mm)	Ağırlık (kg)
2908 02 32	BK-32-8	32.8	32	400	120	90	30	62	86	23.8

Fırdöndülü Rulmanlı Emniyet Kancası, BKLK Grade 8

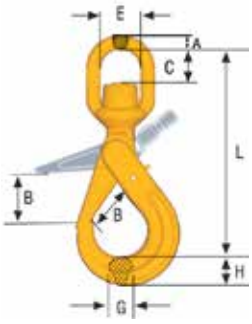

Art.No.	Model	WLL (ton)	Zincir ölçüsü (mm)	L (mm)	B (mm)	C (mm)	E (mm)	A (mm)	G (mm)	H (mm)	Ağırlık (kg)
2908 01 32	BKLK-32-8 OS	32.8	32	533	120	110	102	45	62	86	32.3

* Güvenlik faktörü : 4:1

Clevis Fırdöndülü Rulmanlı Kanca, BKH Grade 8

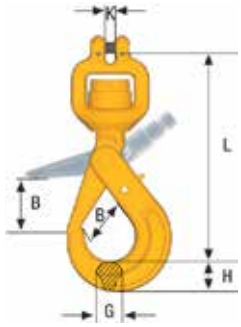

Art.No.	Model	WLL (ton)	Zincir ölçüsü (mm)	L (mm)	B (mm)	K (mm)	G (mm)	H (mm)	Ağırlık (kg)
2908 05 06	BKH-6-8	1.1	6	145	29	6.8	15	21	0.7
2908 05 08	BKH-7/8-8	2.0	7,8	181	37	8.8	17	26	1.2

Sling Hook EK (mandalsız) - EKN (mandallı) Grade 8

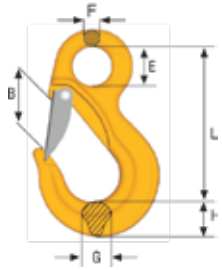

Art.No.	Model	WLL (ton)	Zincir ölçüsü (mm)	L (mm)	B (mm)	E (mm)	F (mm)	G (mm)	H (mm)	Ağırlık (kg)
2905 72 32	EK-32-8	32.8	32	333	105	76	38	61	80	17.7
2909 01 32	EKN-32-8	32.8	32	333	93	76	38	61	80	17.9

DIN 7540 - İstek üzerine ROV versiyonu mevcuttur.

	DK-50T-8	50		442	124	84	50.5	89	116	45.5
	DKN-50T-8	50		442	124	84	50.5	89	116	46
	DK-80T-8	50		610	155	102	63	110	145	79.5
	DKN-80T-8	50		610	155	102	63	110	145	80

Dökümcü Kancası, OKE Grade 8

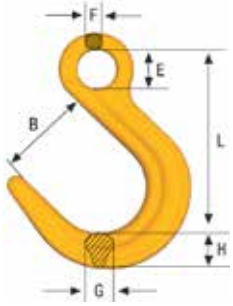

Art.No.	Model	WLL (ton)	Zincir ölçüsü (mm)	L (mm)	B (mm)	E (mm)	F (mm)	G (mm)	H (mm)	Ağırlık (kg)
2905 01 32	OKE-32-8	32.8	32.8	384	145	90	42	77	94	30

Bağlantı Halkası, CEL Grade 8

Art.No.	Model	WLL (ton)	Zincir ölçüsü (mm)	A (mm)	B (mm)	G (mm)	H (mm)	L (mm)	Ağırlık (kg)
2981 51 08	CEL-7/8-8	2.0	7.8	80	40	14	15	100	0.4
2981 51 10	CEL-10-8	3.2	10	100	50	18	19	126	0.7
2981 51 13	CEL-13-8	5.4	13	130	65	23	25	162	1.5

Konteyner Kancası, BKGC Grade 8

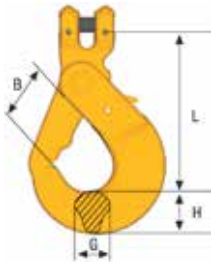

Art.No.	Model	WLL (ton)	Zincir ölçüsü (mm)	L (mm)	B (mm)	G (mm)	H (mm)	Ağırlık (kg)
2918 00 16	BKGC-16-8	8.2	16	160	55	27	43	3.4

Her iki ölçü içinde yedek parça RDOBK-16 'dır.

* Güvenlik faktörü : 4:1

Kaynaklı Kanca, UKN Grade 8

Orijinal ekskavatör kancası

Ekskavatörler çoğu şantiyede sıklıkla bulundukları için genellikle malzeme taşıma ve kaldırma için kullanılır. Bununla birlikte, arma dişlileri genellikle kepçenin dişlerine veya doğrudan ekskavatör koluna yanlış takılır, bu da kazalara neden olabilecek tehlikeli bir uygulamadır.

1975 yılında Gunnebo Industries, ekskavatörü bir kaldırma vincine dönüştüren bir çözüm olan UKN kancasını geliştirdi. UKN kancası, 40 yılı aşkın bir süredir, satış sonrası ürün olarak veya doğrudan üretici tarafından ekskavatörlere ve diğer uygulamalara takılmıştır. Bugün UKN, önde gelen uluslararası ekskavatör üreticileri için tercih edilen kanca modelidir.

Kalite önceliğimizdir
- Dövme alaşımlı çelik
- Sertleştirilmiş ve temperlenmiş

% 100 Dayanıklılık testi
- Her kanca 3 x WLL ile test edilmiştir.

Yüksek dayanıklılık
- Dayanıklılık zorlaması
- 5: 1 güvenlik faktörü ile derecelendirilmiştir.

Pim ve Yay
- Yay koruması
- Temperlenmiş menteşe pimi
- Paslanmaz çelik yay

İşaretler
- Menşei ülke
- İzlenebilirlik kodu
- Model ve boyut

Ağır hizmet tipi mandal
- Kolay kullanım için yaylı kilit mandalı.
- Sertleştirilmiş ve temperlenmiş

Kaynak için kullanım
- Kaynak için hazırlanan alt taban plakası

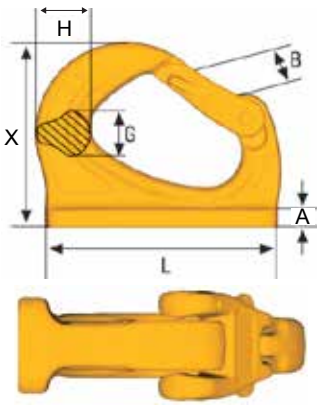

Art.No.	Model	WLL (ton)	B (mm)	G (mm)	H (mm)	K (mm)	L (mm)	A (mm)	X (mm)	Ağırlık (kg)
2913 00 12	UKN-0,75*	0.75	20	13	20	19	81.5	5	56	0.2
2913 00 20	UKN-1*	1.0	27	17	25	25	95	6	72	0.6
2913 00 40	UKN-2*	2.0	33	20	30	30	114	8	86	0.9
2913 00 50	UKN-3	3.0	30	23	32	35	132	10	105	1.3
2913 00 80	UKN-4	4.0	30	29	38	42	140	11	114	2.0
2913 01 20	UKN-5	5.0	34	30	47	45	165	12	131	3.2
2913 01 40	UKN-8	8.0	34	40	51	50	172	13	133	3.6
2913 01 60	UKN-10	10.0	47	43	58	55	220	14	170	8.2
2913 01 80	UKN-15	15.0	55	50	67	60	240	15	188	9.8
2913 02 00	UKN-20	20.0	65	60	85	60	275	15	207	12.4

Ekskavatör ya da benzeri makinalara kaynak ile montaj yapılırsa WLL düşürülmelidir. Lütfen konu ile ilgili NETMAK Limited ile kontağa geçiniz. *Kaynak bölgesi hafif bükülmüş. ** Güvenlik faktörü 5:1

* Güvenlik faktörü : 4:1

SK SİSTEMİ - Sonsuz Seçenek

Zincire, çelik halata, gözlü sapan ve sonsuz halata emniyetli ve kolay bağlantı olanağı sağlayan bağlantı setidir

- Komponentlerin zincir, çelik halat ve polyester sapana bağlantısına olanak sağlar.
- Bir çekiç yardımıyla hızlı ve basit montaj yapılır.
- Aynı ölçüdeki komponentler birbiri ile uyumludur, hata yapılmasına izin vermez.
- Tüm komponentler alaşım çelikten üretilmiş olup Grade 8 zincir ile kullanıma uygundur.

SKLI / SKLU
Fırdöndü Sistemli Yalıtımlı Sapan Bağlantı Parçaları

Elektrik yalıtımı ve sızdırmazlığı sağlanmış, yağlanmış fırdöndü aparatı.1000 V ' a kadar dayanımı test edilmiştir. Askıdaki yükte kaynaklı işlem yapılırken tavan vinçlerinin korunmasını sağlar.

SKA
Pim & Bilezik ileSapan Bağlantı Parçaları

SKA set, içindeki pim ve bilezik serisindeki tüm ürünlerin montajında, tüm kombinasyonlarda kullanılır. SKA set istendiğinde kolaylıkla demonte edilebilir ve farklı komponentler ile yeni set oluşturulabilir.

Yalıtımlı Fırdöndü Aparatı SKLI/ SKLU Grade 8

Elektrik izolasyonu sağlanmış, yağlanmış ve sızdırmazlığı sağlanmış fırdöndü aparatı, 1000 V'a kadar test edilmiştir. Askıdaki yükte kaynaklı işlem yapılırken tavan vinçlerinin korunmasını sağlar.
SKLI fırdöndü aparatı, yüksek dayanıma sahip ve emniyetli kullanım olanağı sağlayan ağır hizmet rulman yapısına sahiptir. Kullanım esnasında sürtünmeyi azaltacak şekilde iç kısmında ağır hizmet naylon izolasyon mevcuttur. SKLI fırdöndü aparatı SK serisindeki tüm komponentler ile uyumludur, istenilen komponent iye birleştirilerek kullanılabilir.

Art.No.	Model	WLL (ton)	Zincir ölçüsü (mm)	L (mm)	D (mm)	Ağırlık (kg)
2980 55 08	SKLI-7/8-8	2.0	7.8	75	48	0.7
2980 55 10	SKLI-10-8	3.2	10	97	59	1.3
2980 55 13	SKLI-13-8	5.4	13	120	75	2.8
2980 55 16	SKLI-16-8	8.0	16	137	90	4.6
2980 55 18	SKLI-18/20-8	12.8	19	159	104	7.3
2980 55 22	SKLU-22-8*	15.5	22	160	109	9.2
2980 55 26	SKLU-26-8*	21.7	26	207	135	18.3

* Yalıtımsız

Art.No.	Model	Ağırlık (kg)
2903 44 07	SKA 6-8	0.01
2903 44 09	SKA 7/8-8	0.02
2903 44 11	SKA 10-8	0.04
2903 44 12	SKA 13-8	0.08
2903 44 14	SKA 16-8	0.14
2903 44 15	SKA 18/20-8	0.26
2903 44 17	SKA 22-8	0.35
2903 44 18	SKA 26-8	0.63
2903 44 19	SKA 32-8	1.05

* Güvenlik faktörü : 4:1

Bağlantı Halkası Kapalı, SKG Grade 8

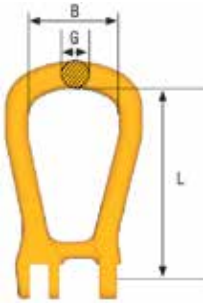

Art.No.	Model	WLL (ton)	Zincir ölçüsü (mm)	L (mm)	B (mm)	G (mm)	Ağırlık (kg)
2980 52 08	SKG-7/8-8	2.0	7.8	99	50	14	0.3
2980 52 10	SKG-10-8	3.2	10	127	66	18	0.6
2980 52 13	SKG-13-8	5.4	13	145	72	22	1.1
2980 52 16	SKG-16-8	8.2	16	175	82	25	1.5
2980 52 18	SKG-18/20-8	12.8	19	204	105	30	3.0

Bağlantı Halkası Açık, SKO Grade 8

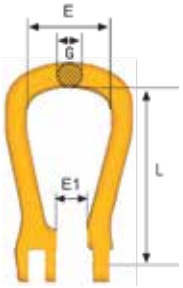

Art.No.	Model	WLL (ton)	Zincir ölçüsü (mm)	L (mm)	B (mm)	G (mm)	B1 (mm)	Ağırlık (kg)
2980 51 08	SKO-7/8-8	2.0	7.8	99	50	14	15	0.3
2980 51 10	SKO-10-8	3.2	10	127	66	18	20	0.6
2980 51 13	SKO-13-8	5.4	13	145	72	22	25	1.0
2980 51 16	SKO-16-8	8.2	16	175	82	25	30	1.5
2980 51 18	SKO-18/20-8	12.8	19	204	105	30	36	2.9

Polyester Bağlantı Elamanı, SKR Grade 8

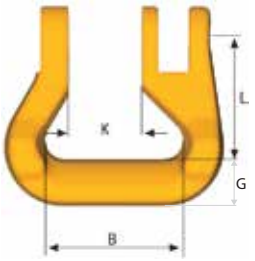

Art.No.	Model	WLL (ton)	L (mm)	B (mm)	G (mm)	K (mm)	Ağırlık (kg)
2980 56 08	SKR-7/8-8	2.0	35	40	13	18	0.2
2980 56 10	SKR-10-8	3.2	42	47	16	24	0.4
2980 56 12	SKR-13-8	5.4	50	53	19	29	0.7
2980 56 16	SKR-16-8	8.2	62	67	23	35	1.3
2980 56 18	SKR-18/20-8	12.8	71	80	28	43	1.9
2980 56 22	SKR-22-8	15.5	111	125	40	50	5.3
2980 56 26	SKR-26-8	21.7	129	150	48	58	8.9

Polyester sapanın yük limitini etkilemeyen özel dizayn.

Yarım Bağlantı Halkası, SKT Grade 8

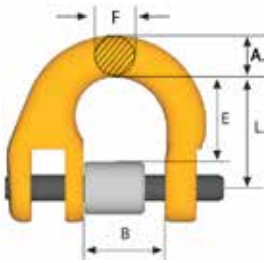

Art.No.	Model	WLL (ton)	Zincir ölçüsü (mm)	L (mm)	B (mm)	F (mm)	A (mm)	E (mm)	Ağırlık (kg)
2980 54 08	SKT-7/8-8	2.0	7.8	28	18	9	11	22	0.1
2980 54 10	SKT-10-8	3.2	10	34	25	11	13	26	0.2
2980 54 13	SKT-13-8	5.4	13	44	30	15	16	33	0.4
2980 54 16	SKT-16-8	8.2	16	52	36	19	20	40	0.6
2980 54 18	SKT-18/20-8	12.8	19	63	43	22	23	48	1.1
2980 54 22	SKT-22-8	15.5	22	76	50	24	26	60	1.7
2980 54 26	SKT-26-8	21.7	26	80	58	30	33	61	2.6
2980 54 32	SKT-32-8	32.8	32	100	70	38	40	78	4.9

Zincir Sapan Kancası Emniyet Mandallı ESKN/SKN Grade 8

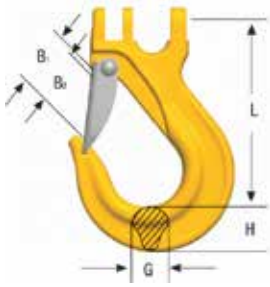

Art.No.	Model	WLL (ton)	Zincir ölçüsü (mm)	L (mm)	B (mm)	G (mm)	H (mm)	Ağırlık (kg)
2980 57 08	SKN-7/8-8	2.0	7.8	90	27	18	21	0.4
2980 57 10	SKN-10-8	3.2	10	115	34	23	29	0.8
2980 57 13	ESKN-13-8	5.4	13	145	42	28	36	1.8
2980 57 16	ESKN-16-8	8.2	16	178	52	36	43	3.4
2980 57 18	ESKN-18/20-8	12.8	19	197	54	42	51	5.0

* Güvenlik faktörü : 4:1

Kapasite Tablosu

Zincir çapı (mm)	İzin verilen kapasiteler									
	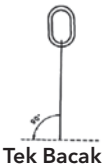 Tek Bacak	İki Bacak		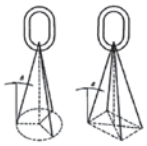 3 ve 4 Bacak		Tek Bacak Basket		İki Bacak Basket		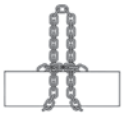 Sonsuz Sapan Boğma
Kaldırma Açısı	0°	0°-45°	45°-60°	0°-45°	45°-60°	0°-45°	45°-60°	0°-45°	45°-60°	
6	1.12	1.6	1.12	2.36	1.7	1.18	0.85	1.9	1.32	1,8
8	2	2.8	2	4.25	3	2.12	1.6	3.35	2.36	3,15
10	3.15	4.25	3.15	6.7	4.75	3.35	2.5	5.3	3.75	5
13	5.3	7.5	5.3	11	8	5.6	4	9	6.3	8,5
16	8	11.2	8	17	11.8	8.5	6.3	13.2	9.5	12,5

Zincir - Grade 8

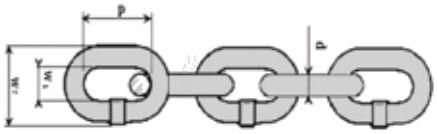

Art No.	Model	Zincir Çapı (d)	İç bakla uzunluğu (p)	Genişlik (w 1min.)	Genişlik (w 2 max)	Ağırlık (kg)
5890 00 06	C 06	6	18	7.8	22.5	0.8
5890 00 07	C 07	7	21	9.1	25.9	1.1
5890 00 08	C 08	8	24	10.4	29.6	1.4
5890 00 10	C 10	10	30	13.0	37.0	2.2
5890 00 13	C 13	13	39	16.9	48.1	3.8
5890 00 16	C 16	16	48	20.8	59.2	5.7

Ana Bağlantı Halkası - Grade 8

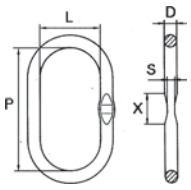

Art No.	Model	Zincir (mm)	Zincir (mm)	WLL (kg)	Boyutlar (mm) D	P	L	SxX	Ağırlı (kg)
5890 01 06	CM 06	7	6	1600	13	110	60	8x25	0.34
5890 01 07	CM 08	8	7	2120	16	110	60	8x25	0.53
5890 01 08	CM 10	10	8	3150	18	135	75	8x25	0.915
5890 01 10	CM 13	13	10	5300	22	160	90	11.3x35	1.60
5890 01 13	CM 16	16	13	8000	26	180	100	14x46	2.46
5890 01 16	CM 18	18	16	11200	32	200	110	18x46	4.14

Ana Bağlantı Halkası - Grade 8

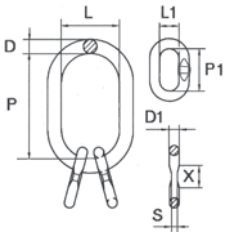

Art No.	Model	Zincir (mm)	WLL (kg)	Boyutlar (mm) D	P	L	D1	P1	L1	SxX	Ağırlı (kg)
5890 02 06	CMC 06	6	2360	18	135	75	13	54	25	8x25	1.315
5890 02 07	CMC 07	7	3150	18	135	75	13	54	25	8x25	1.315
5890 02 08	CMC 08	8	4250	22	160	90	16	70	34	8x25	2.32
5890 02 10	CMC 10	10	6700	26	180	100	18	85	40	11.3x35	3.52
5890 02 13	CMC 13	13	11200	32	200	110	22	115	50	14x46	6.26
5890 02 16	CMC 16	16	17000	36	260	140	26	140	65	18x46	9.56

Emniyet Mandallı Kanca - Grade 8

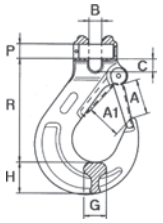

Art No.	Model	Zincir (mm)	Zincir (inch)	WLL (kg)	Boyutlar (mm) A	A1	B	C	G	H	P	R	Ağırlı (kg)
5890 09 06	CB 06	6	1/4	1120	25	19	6,7	8,5	14,5	20	7	73	0,24
5890 09 08	CB 08	8	5/16	2000	29,5	24,5	8,7	9,8	19	27	9	86,3	0,53
5890 09 10	CB 10	10	3/8	3150	35,7	29	12,2	13,5	23,5	33	13	105	0,95
5890 09 13	CB 13	13	1/2	5300	43,5	35	15,3	17	28,5	40	16	128,5	1,67
5890 09 16	CB 16	16	5/8	8000	56	45	18	22	37	48	20	155	3,00

* Güvenlik faktörü : 4:1

Emniyet Mandallı Kuşgözlü Kanca - Grade 8

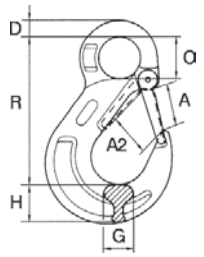

Art No.	Model	Zincir (mm)	Zincir (inch)	WLL (kg)	Boyutlar (mm) A	A1	D	G	H	O	R	Ağırlı (kg)
5890 06 06	CA 06	6	1/4	1120	25	20,5	8,5	14,5	20	20,5	80,5	0,27
5890 06 08	CA 08	8	5/16	2000	29,5	24,5	11	19	27	25	95,5	0,50
5890 06 10	CA 10	10	3/8	3150	35,7	29	14	23,5	33	34	120,5	0,90
5890 06 13	CA 13	13	1/2	5300	43,5	35,4	17,5	29	40	42,5	150	1,50
5890 06 16	CA 16	16	5/8	8000	52,5	44	22	35,5	49	52	183	2,75

Gövde Mandallı Kuş Gözlü Kanca - Grade 8

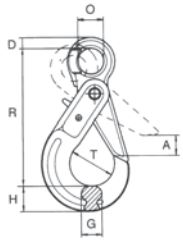

Art No.	Model	Zincir (mm)	Zincir (inch)	WLL (kg)	Boyutlar (mm) A	D	G	H	O	R	T	Ağırlı (kg)
5890 08 06	CRO 06	6	1/4	1120	28	11	16	21	21	109	35	0,510
5890 08 08	CRO 08	8	5/16	2000	34	12	20	26	25	135	43	0,936
5890 08 10	CRO 10	10	3/8	3150	45	16	25	30	33	168	56	1,626
5890 08 13	CRO 13	13	1/2	5300	51	20	35	40	40	205	69	3,250
5890 08 16	CRO 16	16	5/8	8000	60	27	36	50	50	251	80	6,050

Gövde Mandallı Kanca - Grade 8

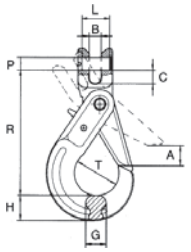

Art No.	Model	Zincir (mm)	Zincir (inch)	WLL (kg)	Boyutlar (mm) A	B	C	G	H	R	T	PxL	Ağırlı (kg)
5890 07 06	CRF 06	6	1/4	1120	28	7	8	16	21	94	94	7.5x17.5	0.496
5890 07 08	CRF 08	8	5/16	2000	34	9	10	20	26	123	123	9x22.5	0.934
5890 07 10	CRF 10	10	3/8	3150	45	12	14	25	30	143	143	13.31.5	1.580
5890 07 13	CRF 13	13	1/2	5300	51	15	17	35	40	180	180	16x42	3.200
5890 07 16	CRF 16	16	5/8	8000	60	19	19	36	50	215	215	21x51x5	5.950

Geniş Ağızlı Kanca - Grade 8

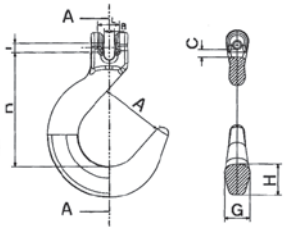

Art No.	Model	Zincir (mm)	Zincir (inch)	WLL (kg)	Boyutlar (mm) A	B	C	G	H	R	PxL	Ağırlı (kg)
5890 13 06	CRF 06	6	1/4	1120	53.5	8.5	6.5	22	26	91	7.5x17.5	0.7
5890 13 08	CRF 08	8	5/16	2000	64	10	11.5	26	31	120.4	9x22.5	1.1
5890 13 10	CRF 10	10	3/8	3150	76	13	15	30	34	131	13.31.5	1.7
5890 13 13	CRF 13	13	1/2	5300	89	17	17.5	40	44.5	148	16x42	3.6
5890 13 16	CRF 16	16	5/8	8000	101	19	21.5	45	50.5	198.5	21x51x5	5.6

Geniş Ağızlı Kanca - Grade 8

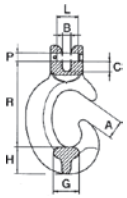

Art No.	Model	Zincir (mm)	Zincir (inch)	WLL (kg)	Boyutlar (mm) A	B	C	G	H	R	PxL	Ağırlı (kg)
58900508	CT 08	8	5/16	2000	20	9	11	22	27	90	9x22.5	0.56
58900510	CT 10	10	3/8	3150	28	12	14	28	39	129	13.31.5	1.40
58900513	CT 13	13	1/2	5300	39	15	17	35	51	166	16x42	3.00

Gövde Mandallı Kulplu Kanca - Grade 100

Art No.	Model	Zincir (mm)	WLL (kg)	Boyutlar (mm) A	H	K	O	P	T	W	Ağırlı (kg)
5790 17 10	SLX 10	10	4000	11	31	153	49	71	27	139	1.9
5790 17 13	SLX 13	13	6700	14	39	206	57	80	34	174	4.1
5790 17 16	SLX 16	16	10000	18	47	243	78	114	39	212	6.4
5790 17 20	SLX 20	20	16000	21	56	310	91	127	54	250	12.7
5790 17 22	SLX 22	22	19000	24	59	300	105	151	56	260	14.1

* Güvenlik faktörü : 4:1

Kısaltma Kancası - Grade 8

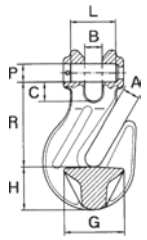

Art No.	Model	Zincir (mm)	Zincir (inch)	WLL (kg)	Boyutlar (mm) A	B	C	G	H	R	PxL	Ağırlı (kg)
5890 15 06	CF 06	6	1/4	1120	8	8	8.8	22	22	50.5	7.5x17.5	0.20
5890 15 08	CF 08	8	5/16	2000	10	9	10	30	24	50	9x22.5	0.27
5890 15 10	CF 10	10	3/8	3150	13	13	14	44	31	72	13.31.5	0.75
5890 15 13	CF 13	13	1/2	5300	17	17	17	53	38	88	16x42	1.35
5890 15 16	CF 16	16	5/8	8000	20	21	20	64	60	111	21x51x5	2.8

Kısaltma Aparatı - Grade 8

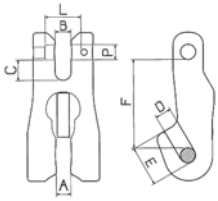

Art No.	Model	Zincir (mm)	Zincir (inch)	WLL (kg)	Boyutlar (mm) A	B	C	D	E	F	PxL	Ağırlı (kg)
5890 03 06	CX 06	6	1/4	1120	8	8	10	8	19	45	7.5x17.5	0.21
5890 03 07	CX 07	7	9/32	1500	9.5	9.5	10	9.5	23.5	56	9.5x22.5	0.48
5890 03 08	CX 08	8	5/16	2000	9.5	9.5	10	9.5	23.5	56	10x22.5	0.48
5890 03 10	CX 10	10	3/8	3150	12	12	14.5	12	32.5	78	13x31.5	1.12
5890 03 13	CX 13	13	1/2	5300	15.5	15.5	18	15.5	44	90	16x42	1.83
5890 03 16	CX 16	16	5/8	8000	19	21	21	19	50	106	21x51.5	2.83

Bağlantı Elemanı - Grade 8

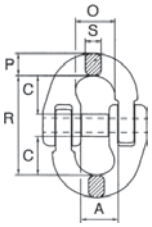

Art No.	Model	Zincir (mm)	Zincir (inch)	WLL (kg)	Boyutlar (mm) A	C	O	R	P	S	Ağırlı (kg)
5890 04 06	CL 06	6	1/4	1120	16	18	16.5	43	7.2	6.8	0.07
5890 04 07	CL 07	7	9/32	1500	17.8	20	20.5	50.5	10.2	9	0.10
5890 04 08	CL 08	8	5/16	2000	19	25.5	23.5	62	11.5	10	0.25
5890 04 10	CL 10	10	3/8	3150	23.8	30	27.5	72	12.6	12.6	0.35
5890 04 13	CL 13	13	1/2	5300	28	36	33.3	87.3	19	16.7	0.68
5890 04 16	CL 16	16	5/8	8000	34.3	40.5	39.5	103	20.6	20.6	1.10

Polyester Sapan Bağlantı Elemanı - Grade 8

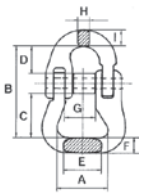

Art No.	Model	Zincir (mm)	Zincir (inch)	WLL (kg)	Boyutlar (mm) A	B	C	D	E	F	G	H	I	Ağırlı (kg)
5890 14 08	CL 08	8	5/16	2000	40	58	24	20	24	14	17	9	10	0.28
5890 14 10	CL 10	10	3/8	3150	40	81	35	30	30	14	23	11	13	0.47
5890 14 13	CL 13	13	1/2	5300	55	104	48	36	36	18	28	16	16	0.99
5890 14 16	CL 16	16	5/8	8000	67	115	57	40	44	24	36	21	21	2.0

Polyester Sapan Kancası - Grade 8

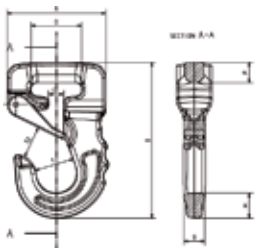

Art No.	Model	WLL (kg)	Boyutlar (mm) A	B	C	D	G	H	P	T	T2	Ağırlı (kg)
5890 03 01	CJ 01	1000	78	123	12	41	17	20	16	31	26	0.7
5890 03 02	CJ 02	2000	91	148	19	55	21	26	17	40	31	1.2
5890 03 03	CJ 03	3000	113	175	21	55	25	32	25	50	37	2.2
5890 03 04	CJ 04	4000	133	223	40	70	36	40	36	59,5	43	4.5
5890 03 05	CJ 05	5000	133	223	40	70	36	40	36	59,5	43	4.5
5890 23 06	CJ 06	6000	133	223	40	70	36	40	36	59,5	43	4.5
5890 23 08	CJ 08	8000	188	302	50	105	40	60	42	80	65	9.7
5890 23 10	CJ 10	10000	188	302	50	105	40	60	42	80	65	9.7

Emniyet Mandallı Kanca Kiti

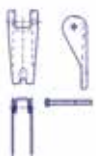

Art No.	Model	Zincir (mm)	Zincir (inch)
Y10920 10 10	CKS 06	6	1/4
Y10920 10 11	CKS 08	8	5/16
Y10920 10 12	CKS 10	10	3/8
Y10920 10 13	CKS 13	13	1/2
Y10920 10 14	CKS 16	16	5/8

Gövde Mandallı Kanca Kiti

Art No.	Model	Zincir (mm)	Zincir (inch)
Y1092 01 015	CKSL 06	6	1/4
Y1092 01 016	CKSL 08	8	5/16
Y1092 01 017	CKSL 10	10	3/8
Y1092 01 018	CKSL 13	13	1/2
Y1092 01 019	CKSL 16	16	5/8

* Güvenlik faktörü : 4:1

Kısaltma Kancasız/Kancalı - Grade 8

Tek Bacaklı Zincir Sapan

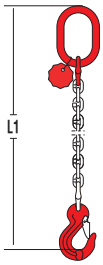

W.L.L (kg)	Zincir Çapı (mm)	Art. No. NL-CB	Art. No. NL-CRF	Art. No. NL-CYF
1120	6	5891 00 01	5891 00 11	5891 00 21
1500	7	5891 00 02	5891 00 12	5891 00 22
2000	8	5891 00 03	5891 00 13	5891 00 23
3150	10	5891 00 04	5891 00 14	5891 00 24
5300	13	5891 00 05	5891 00 15	5891 00 25
8000	16	5891 00 06	5891 00 16	5891 00 26

İki Bacaklı Zincir Sapan

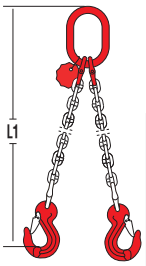

W.L.L (kg) 0 - 45°	W.L.L (kg) 45-60°	Zincir Çapı (mm)	Art. No. NL-CB	Art. No. NL-CRF	Art. No. NL-CYF
1600	1120	6	5891 00 31	5891 00 41	5891 00 51
2120	1500	7	5891 00 32	5891 00 42	5891 0052
2800	2000	8	5891 00 33	5891 00 43	5891 00 53
4250	3150	10	5891 00 34	5891 00 44	5891 00 54
7500	5300	13	5891 00 35	5891 00 45	5891 00 55
11200	8000	16	5891 00 36	5891 00 46	5891 00 56

Üç Bacaklı Zincir Sapan

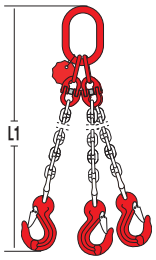

W.L.L (kg) 0 - 45°	W.L.L (kg) 45-60°	Zincir Çapı (mm)	Art. No. NL-CB	Art. No. NL-CRF	Art. No. NL-CYF
2360	1700	6	58910061	58910071	58910081
3150	2240	7	58910062	58910072	58910082
4250	3000	8	58910063	58910073	58910083
6700	4750	10	58910064	58910074	58910084
11200	8000	13	58910065	58910075	58910085
17000	11800	16	58910066	58910076	58910086

Kısaltma Kancalı Tek Bacaklı Zincir Sapan

W.L.L (kg)	Zincir Çapı (mm)	Art. No. NL-CB	Art. No. NL-CRF	Art. No. NL-CYF
1120	6	58910121	5891 01 31	5891 01 41
1500	7	58910122	5891 01 32	5891 01 42
2000	8	58910123	5891 01 33	5891 01 43
3150	10	58910124	5891 01 34	5891 01 44
5300	13	58910125	5891 01 35	5891 01 45
8000	16	58910126	5891 01 36	5891 01 46

Kısaltma Kancalı İki Bacaklı Zincir Sapan

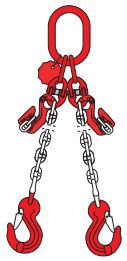

W.L.L (kg) 0 - 45°	W.L.L (kg) 45-60°	Zincir Çapı (mm)	Art. No. NL-CB	Art. No. NL-CRF	Art. No. NL-CYF
1600	1120	6	5891 01 51	5891 01 61	5891 01 71
2120	1500	7	5891 01 52	5891 01 62	5891 01 72
2800	2000	8	5891 01 53	5891 01 63	5891 01 73
4250	3150	10	5891 01 54	5891 01 64	5891 01 74
7500	5300	13	5891 01 55	5891 01 65	5891 01 75
11200	8000	16	5891 01 56	5891 01 66	5891 01 76

Kısaltma Kancalı Üç Bacaklı Zincir Sapan

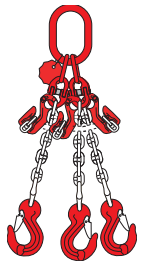

W.L.L (kg) 0 - 45°	W.L.L (kg) 45-60°	Zincir Çapı (mm)	Art. No. NL-CB	Art. No. NL-CRF	Art. No. NL-CYF
2360	1700	6	5891 01 81	5891 01 91	5891 02 01
3150	2240	7	5891 01 82	5891 01 92	5891 02 02
4250	3000	8	5891 01 83	5891 01 93	5891 02 03
6700	4750	10	5891 01 84	5891 01 94	5891 02 04
11200	8000	13	5891 01 85	5891 01 95	5891 02 05
17000	11800	16	5891 01 86	5891 01 96	5891 02 06

Dört Bacaklı Zincir Sapan

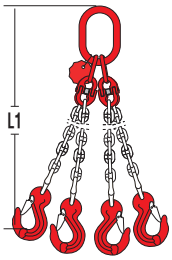

W.L.L (kg) 0 - 45°	W.L.L (kg) 45-60°	Zincir Çapı (mm)	Art. No. NL-CB	Art. No. NL-CRF	Art. No. NL-CYF
2360	1700	6	5891 00 91	5891 01 01	5891 01 11
3150	2240	7	5891 00 92	5891 01 02	5891 01 12
4250	3000	8	5891 00 93	5891 01 03	5891 01 13
6700	4750	10	5891 00 94	5891 01 04	5891 01 14
11200	8000	13	5891 00 95	5891 01 05	5891 01 15
17000	11800	16	5891 00 96	5891 01 06	5891 01 16

Kısaltma Kancalı Dört Bacaklı Zincir Sapan

W.L.L (kg) 0 - 45°	W.L.L (kg) 45-60°	Zincir Çapı (mm)	Art. No. NL-CB	Art. No. NL-CRF	Art. No. NL-CYF
2360	1700	6	5891 01 11	589102 21	5891 02 31
3150	2240	7	5891 01 12	5891 02 22	5891 02 32
4250	3000	8	5891 01 13	5891 02 23	5891 02 33
6700	4750	10	5891 01 14	5891 02 24	5891 02 34
11200	8000	13	5891 01 15	5891 02 25	5891 02 35
17000	11800	16	5891 01 16	5891 02 26	5891 02 36

ZİNCİR SAPAN KULLANIMINDA DİKKAT EDİLMESİ GEREKEN HUSUSLAR

Zincirlerin, zincir sapanların, kanca ve mapaların, sürekli kullanımda ortaya çıkacak aşınmalara ve hasarlara karşı düzenli aralıklarla kontrol edilmesi, emniyetli kullanım için uygun olup olmadığının tespiti için gereklidir.

DEFORMASYON : Eğilmiş, bükülmüş, aşırı sıcak nedeniyle deforme olmuş / korozyona uğramış zincirler derhal kullanımdan kaldırılmalıdır.

ÇATLAMALAR : Çatlama gösteren zincirler derhal atılmalıdır. Enine çatlamalar en ciddi durumdur.

TANIMLAMA ETİKETİ : Üzerinde tanımlama etiketi bulunmayan zincir sapanlar kullanılmamalıdır. zincirler derhal kullanımdan kaldırılmalıdır.

KAYNAK : Üzerinde kaynak işlemi yapılmış zincirler kullanılmamalıdır.

Periyodik kontroller dışında, her kullanım öncesi kullanıcı kontrolü yapılmalıdır !

* Güvenlik faktörü : 4:1

YEDEK PARÇALAR

RDBK/ BKG kanca yedek parça seti

Recessed trigger

Art.No.	Model	Ağırlık (kg)
2903 57 06	RDBK-6	0.02
2903 57 08	RDBK-8	0.03
2903 57 10	RDBK-10	0.03
2903 57 13	RDBK-13	0.05
2903 57 16	RDBK-16	0.10
2903 57 18	RDBK-18/20	0.21
2903 57 22	RDBK-22	0.20
2903 57 26	RDBK-26	0.50
2903 57 32	RDBK-32	0.70

Standard trigger

Art.No.	Model	Ağırlık (kg)
2903 58 06	RDBK-6	0.01
2903 58 08	RDBK-7/8	0.03
2903 58 10	RDBK-10	0.03
2903 58 13	RDBK-13	0.05
2903 58 16	RDBK-16	0.12

RDOBK/ GBK kanca yedek parça seti

Art.No.	Model	Ağırlık (kg)
2903 45 06	RDOBK 6	0.01
2903 45 08	RDOBK 7/8	0.02
2903 45 10	RDOBK 10	0.03
2903 45 13	RDOBK 13	0.05
2903 45 16	RDOBK 16	0.08
2903 45 20	RDOBK 18/20	0.21
2903 45 22	RDOBK 22/8	0.35

GKN/ OKN Set içeriği: mandal, paslanmaz çelik yay ve pim.

Art.No.	Model	Ağırlık (kg)
2903 56 07	GKN/ OKN-7/8-8	0.05
2903 56 10	GKN/ OKN-10-8	0.09
2903 56 13	GKN/ OKN-13-8	0.13
2903 56 16	GKN/ OKN-16-8	0.22

SKN/ OKN/ LKN

Set içeriği: mandal, paslanmaz çelik yay ve pim.

Art.No.	Model	Ağırlık (kg)
2903 42 07	SKN/ LKN-7/8-8	0.05
2903 42 10	SKN/ LKN-10-8	0.10
2903 42 13	SKN/ LKN-13-8	0.14
2903 42 16	SKN/ OKN-16-8	0.22
2903 42 18	SKN/ OKN-18/ 20-8	0.27
2903 42 22	OKN-22-8	0.48

CLS Clevis bağlantı setinde, yük pimi ve yay tutucu pim bulunur.

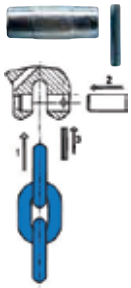

Art.No.	Model	Ağırlık (kg)
2903 41 06	CLS-6	0.01
2903 41 08	CLS-8	0.02
2903 41 10	CLS-10	0.04
2903 41 13	CLS-13	0.09
2903 41 16	CLS-16	0.16
2903 41 20	CLS-20	0.26

LKN, RDEKN,OKN,EGKN, RH

kanca yedek parça seti

Art.No.	Model	Ağırlık (kg)
2903 47 06	RDEKN-6/ OKN/ RH 1	0.03
2903 47 08	RDEKN-7/8/ LKN/ RH 2	0.05
2903 47 10	RDEKN-10/ LKN/ RH 3	0.06
2903 47 13	RDEKN-13/ LKN/ RH 5	0.13
2903 47 16	RDEKN-16/ LKN	0.20
2903 47 20	RDEKN-18/ 20	0.26
2903 47 22	RDEKN-22	0.42
2903 47 26	RDEKN-26	0.53
2903 47 32	RDEKN-32	0.60

RDUKN Set içeriği: dövme çelik mandal, pim, paslanmaz çelik yay ve sabitleme pimi.

Art.No.	Model	Ağırlık (kg)
2903 43 00	RDUKN-0.75	0.06
2903 43 01	RDUKN-1	0.12
2903 43 02	RDUKN-2	0.20
2903 43 03	RDUKN-3/4	0.20
2903 43 05	RDUKN-5/8	0.36
2903 43 10	RDUKN-10	0.88
2903 43 15	RDUKN-15	1.20

CS CG, CGD, CL, CLD ve RH kanca için bulunan C bağlantı seti. Set içinde demontajı için yay tutucu pim ve blokaj pimi bulunmaktadır.

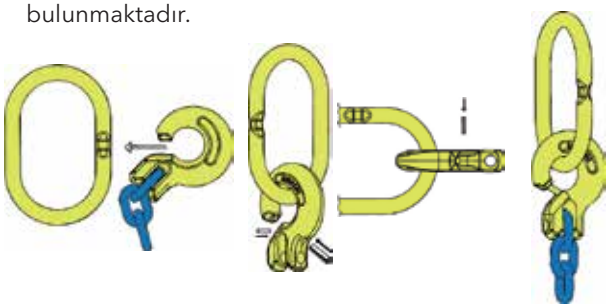

Art.No.	Model	Ağırlık (kg)
2903 40 06	CS-6	0.01
2903 40 08	CS-8	0.01
2903 40 10	CS-10	0.01
2903 40 13	CS-13	0.03
2903 40 16	CS-16	0.05

* Güvenlik faktörü : 4:1

Üç Boyutlu Zincir Ölçüm Mastarı

Art.No.	2991 02 18

Zincirdeki uzamanın ölçülmesi için (DIN EN 818) kullanılır. 6-22 mm çapındaki Grade 8 DIN EN 818+DIN EN 4+ DIN EN 2 zincirler için kullanılır.
Grade 10 zincirler için ölçüm mastarımız mevcuttur. Zincirli ceraskallarda kullanılan zincirlerin ölçümlerinde (4-11 mm çap aralığı) DIN
n zincirlerin ölçümlerinde (3.1-9 mm çap aralığı) DIN EN 818 kullanılır.

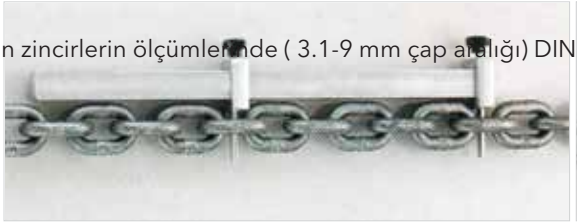

Zincir kullanıma uygundur.

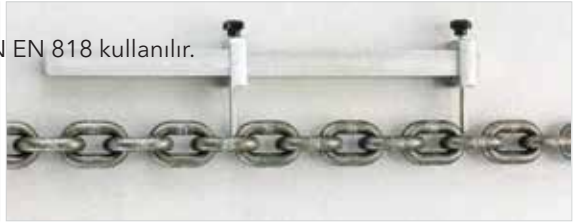

Zincir kullanımdan çıkarılmalıdır.

Zincir Ölçüm Mastarı (Çoklu)

6mm - 16mm arası zincirlerin ölçülmesi için uygundur.

Art.No.	2991 02 19

Zincir Ölçüm Mastarı (Tekli)

Art.No.	Zincir Ölçüsü (mm)
2991 02 20-6	6
2991 02 20-8	8
2991 02 20-13	13
2991 02 20-16	16
2991 02 20-20	20

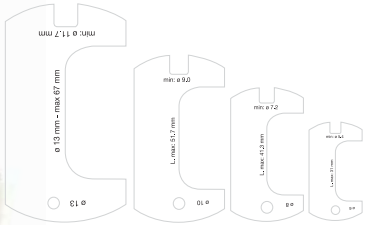

Zincir Sapan Kontrol Plakası

Art.No.	2991 02 36

Zincir Ölçer

Art.No.	2991 02 26

6 ile 32 mm arası zincirlerin ölçülmesi için uygundur. Periyodik kontrollerde ölçülerin daha kolay ve seri olarak yapılmasını sağlar.

Zincir Sapan Montaj Kiti

Art.No.	2991 02 22

Zincir bağlantılarının komponetleri montajında kullanılan 6 adet pimden oluşan plastik çantalı montaj kiti.

Sapan etiketi

Art.No.	Model
2903 50 06	Flexitag 6 mm
2903 50 08	Flexitag 8 mm
2903 50 10	Flexitag 10 mm
2903 50 13	Flexitag 13 mm
2903 50 16	Flexitag 16 mm
2903 50 20	Flexitag 20 mm
2903 50 21	Flexitag Neutral

* Güvenlik faktörü : 4:1

PASLANMAZ ZİNCİR SAPAN
MEKANİK BAĞLANTILI SİSTEM Grade 60 - DIN5688-1

L: Sapan boyu (Lütfen siparişte sapan boyunu belirtiniz)

Tek Bacaklı Sapanlar

Zincir Çapı (mm)	WLL (t)	Art. No.
5	0,63	**2990 14 05-1**
6	0,90	**2990 14 06-1**
7	1,25	**2990 14 07-1**
8	1,55	**2990 14 08-1**
10	2,45	**2990 14 10-1**

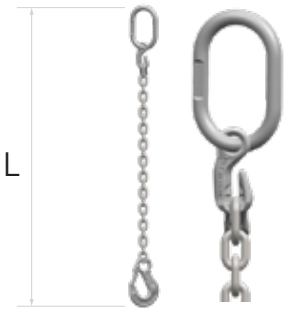

İki Bacaklı Sapanlar

Zincir Çapı (mm)	WLL (t) 45°	WLL (t) 60°	Art. No.
5	0,85	0,63	**2990 14 05-2**
6	1,25	0,90	**2990 14 06-2**
7	1,75	1,25	**2990 14 07-2**
8	2,15	1,55	**2990 14 08-2**
10	3,45	2,45	**2990 14 10-2**

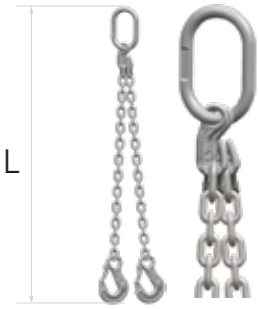

Üç Bacaklı Sapanlar

Zincir Çapı (mm)	WLL (t) 45°	WLL (t) 60°	Art. No.
5	1,30	0,90	**2990 14 05-3**
6	1,90	1,35	**2990 14 06-3**
7	2,65	1,85	**2990 14 07-3**
8	3,25	2,30	**2990 14 08-3**
10	5,15	3,65	**2990 14 10-3**

Dört Bacaklı Sapanlar

Zincir Çapı (mm)	WLL (t) 45°	WLL (t) 60°	Art. No.
5	1,30	0,90	**2990 14 05-4**
6	1,90	1,35	**2990 14 06-4**
7	2,65	1,85	**2990 14 07-4**
8	3,25	2,30	**2990 14 08-4**
10	5,15	3,65	**2990 14 10-4**

LÜTFEN İSTEDİĞİNİZ SAPAN ALT BAĞLANTI ŞEKLİNİ BELİRTİNİZ.

CLEVIS KANCA

MASTER LINK

KANCA

! Zincir sıcaklığına bağlı kapasite değerleri aşağıdaki gibidir.

Isı aralığı	- 40°C/+ 250°C	250°C/ 350°C	350°C/ 450°C
Kapasite	%100	%75	%50

PASLANMAZ ZİNCİR SAPAN
KAYNAKLI SİSTEM Grade 60 - DIN5688-1

L: sapan boyu (Lütfen siparişte sapan boyunu belirtiniz)

Tek Bacaklı Sapanlar

Zincir Çapı (mm)	WLL (t)	Art. No.
4	0,40	**2990 13 04-1**
5	0,63	**2990 13 05-1**
6	0,90	**2990 13 06-1**
7	1,25	**2990 13 07-1**
8	1,55	**2990 13 08-1**
10	2,45	**2990 13 10-1**
13	3,85	**2990 13 13-1**
16 (G5)	5,00	**2990 13 16-1**
18 (G5)	7,00	**2990 13 18-1**

İki Bacaklı Sapanlar

Zincir Çapı (mm)	WLL (t) 45°	WLL (t) 60°	Art. No.
4	0,55	0,40	**2990 13 04-2**
5	0,85	0,63	**2990 13 05-2**
6	1,25	0,90	**2990 13 06-2**
7	1,75	1,25	**2990 13 07-2**
8	2,15	1,55	**2990 13 08-2**
10	3,45	2,45	**2990 13 10-2**
13	5,40	3,85	**2990 13 13-2**
16 (G5)	7,00	5,00	**2990 13 16-2**
18 (G5)	9,80	7,00	**2990 13 18-2**

Üç Bacaklı Sapanlar

Zincir Çapı (mm)	WLL (t) 45°	WLL (t) 60°	Art. No.
4	0,80	0,60	**2990 13 04-3**
5	1,30	0,90	**2990 13 05-3**
6	1,90	1,35	**2990 13 06-3**
7	2,65	1,85	**2990 13 07-3**
8	3,25	2,30	**2990 13 08-3**
10	5,15	3,65	**2990 13 10-3**
13	8,15	5,75	**2990 13 13-3**
16 (G5)	10,50	7,50	**2990 13 16-3**

Dört Bacaklı Sapanlar

Zincir Çapı (mm)	WLL (t) 45°	WLL (t) 60°	Art. No.
4	0,80	0,60	**2990 13 04-4**
5	1,30	0,90	**2990 13 05-4**
6	1,90	1,35	**2990 13 06-4**
7	2,65	1,85	**2990 13 07-4**
8	3,25	2,30	**2990 13 08-4**
10	5,15	3,65	**2990 13 10-4**
13	8,15	5,75	**2990 13 13-4**
16 (G5)	10,50	7,50	**2990 13 16-4**

LÜTFEN İSTEDİĞİNİZ SAPAN ALT BAĞLANTI ŞEKLİNİ BELİRTİNİZ.

KANCA

MASTER LINK

MAPA

ZİNCİR SAPANLAR İÇİN YÜK POZİSYONLAYICI

TE Model Yük Pozisyonlayıcı

Art.No.	Model	WLL at 120° (kg)	A (mm)	B (mm)	C (mm)	D (mm)	E (mm)	F (mm)	G (mm)	H (mm)	Zincir Ø (mm)	Göz (mm)	Kanca kalınlığı (mm)	Ağırlık (kg)
3298 25 01	**TE 1.6-7**	1600	252	177	140	69	18	52	16	61	7	6	6	4
3298 25 02	**TE 3-10**	3000	346	260	209	80	23	64	20	88	10	10	10	11
3298 25 03	**TE 4.5-13**	4500	403	313	251	92	36	74	25	110	13	12	12	19

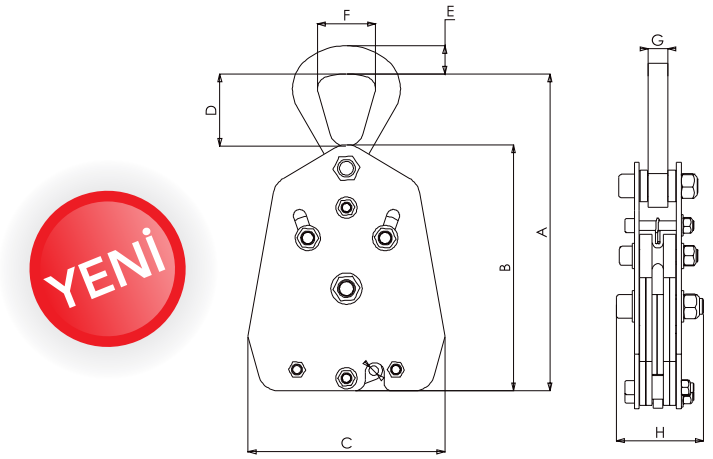

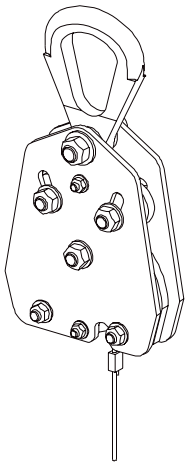

Zincir sapan ile asimetrik yükleri kaldırırken ağırlık merkezinin bulunarak kolay ve hızlı kaldırma yapılmasını sağlar.

Bu ürün üzerinde otomatik kilitleme ve açma kablosu vardır. Zincir sapan ürüne dahil değildir.

Çalışma Prensibi

Tek bacaklı zincir sapan ile kullanılır. Serbest pozisyonda sapan yüksüz halde iken, zincir yük pozisyonlayıcı kanalında dönerek hareket eder. Böylece ağırlık merkezini hizalayacak şekilde hareket ederek kendini konumlandırır. Kaldırma bağlayıncı, gerilim sayesinde kendini otomatik olarak kilitler. Operatör ağırlık merkezini tam ayarlayamadığında, yükü yere indirerek ve yük pozisyonlayıcı kilidini açarak istediği şekilde ayarlama yapabilir.

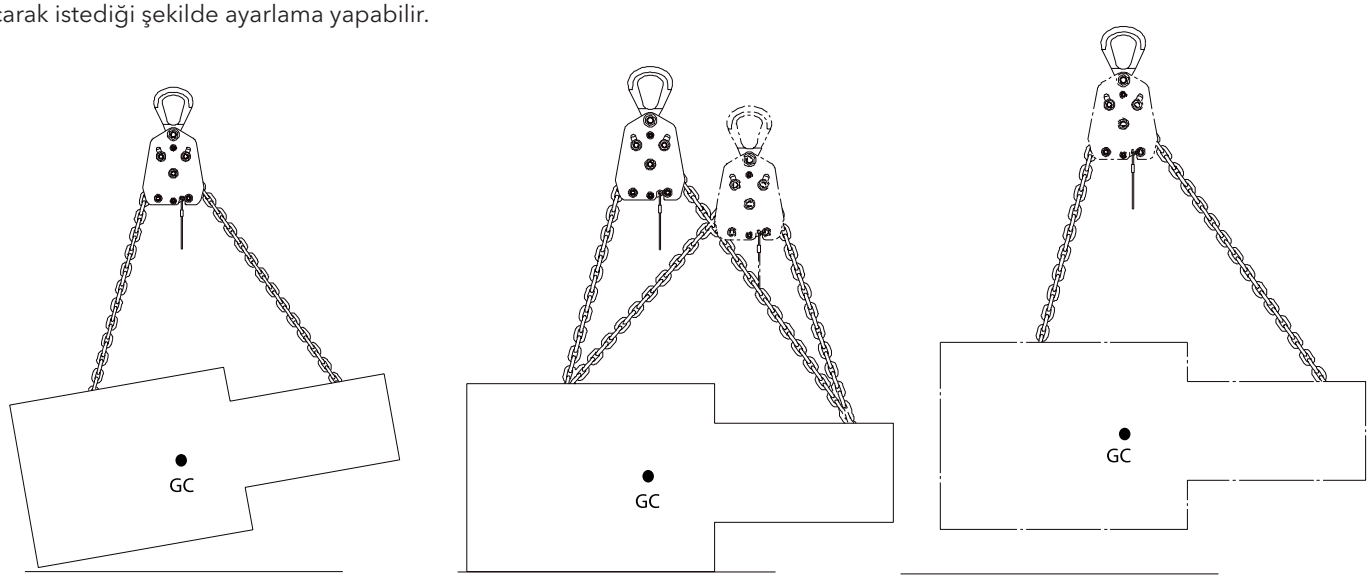

Genel Talimatlar

- Kaldırma esasında zincir bacakları arasındaki açı 120° ' yi geçmemelidir.
- Grade 80 DIN/ISO 3076 normundaki zincirler ile kullanıma uygundur.
- İkiden fazla sapan bacağı varsa başka bir yük pozisyonlayıcı daha kullanılmalıdır.
- Bacaklardaki yük dağılımı % 70 ile %30 sınırını aşmamalıdır.
- Çalışma sıcaklık aralığı : -20°C+100°C

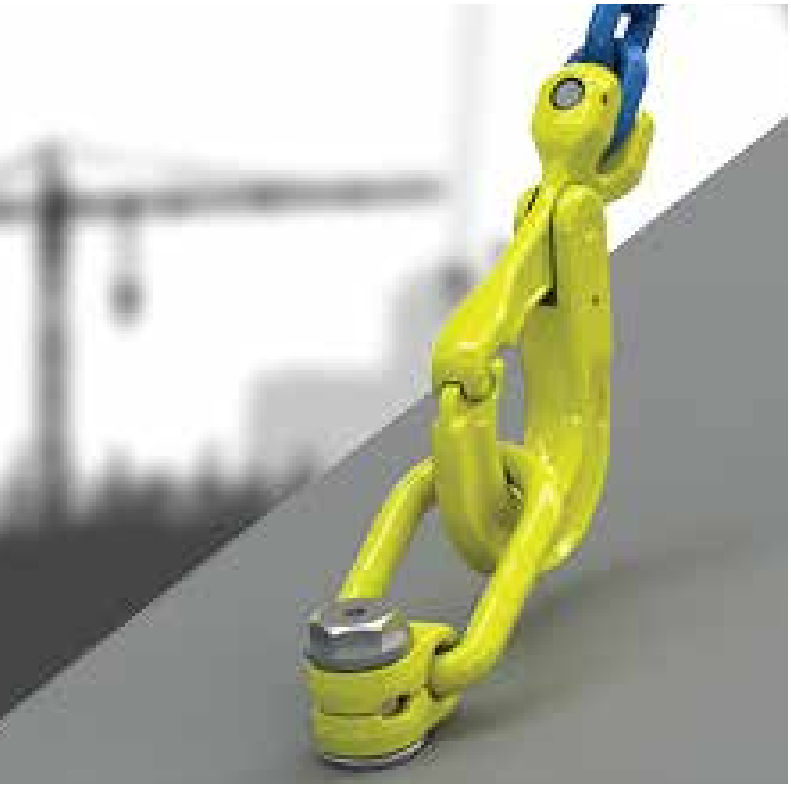

MAPALAR ve EYE BOLT'lar

RELP Fırdöndü Kaldırma Mapası

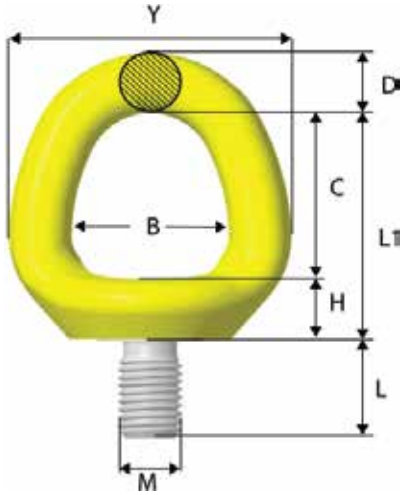

Art.No.	Model	Ölçüler (mm)								Ağırlık
		B	C	D	H	L	L1	M	Y	(kg)
2903 38 08	RELP-M8 x 1.25	28	28	11	14	15	42	8	50	0.2
2903 38 10	RELP-M10 x 1.5	28	28	11	14	15	42	10	50	0.2
2903 38 12	RELP-M12 x 1.75	32	33	13	13	20	47	12	58	0.3
2903 38 16	RELP-M16 x 2	39	41	15	16	24	57	16	70	0.5
2903 38 20	RELP-M20 x 2.5	42	43	16	18	30	60	20	78	0.7
2903 38 24	RELP-M24 x 3	50	51	19	20	36	71	24	88	1.1
2903 38 30	RELP-M30 x 3.5	60	62	26	28	45	90	30	112	2.4
2903 38 36	RELP-M36 x 4	72	72	32	32	54	104	36	136	4.1
2903 38 42	RELP-M42 x 4.5	82	82	38	37	63	119	42	158	6.7
2903 38 48	RELP-M48 x 5	94	96	43	39	72	135	48	180	9.9

* ISO 898-1 Sınıf 10.9'a göre vida

- Dar alan ✓
- Limitli yükseklik ✓
- Dikey kaldırma ✓
- Tek noktadan kaldırma ✓

RELP Çalışma Yük Limitleri

Simetrik yük (t)			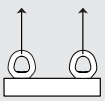	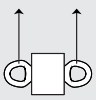	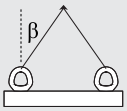		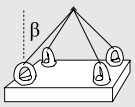			
Sapan Bacak Sayısı	1	1	2	2	2 simetrik		3-4 simetrik		Tork anahtarı	Allen anahtarı
Açı ß	0° *	90°	0°	90°	0 - 45°	45 - 60°	0 - 45°	45 - 60°		
RELP -M8 x 1.25 RELP 5/16"-18 UNC	0.7 0.7	0.3 0.3	1.4 1.4	0.6 0.6	0.4 0.4	0.3 0.3	0.6 0.6	0.4 0.4	10 Nm 7 Ft.Lbs	8 mm 5/16"
RELP -M10 x 1.5 RELP 3/8"-16 UNC	1.2 1.2	0.5 0.5	2.4 2.4	1.0 1.0	0.7 0.7	0.5 0.5	1.0 1.0	0.7 0.7	15 Nm 11 Ft.Lbs	8 mm 5/16"
RELP -M12 x 1.75 RELP 1/2"-13 UNC	2.0 2.0	0.8 0.8	4.0 4.0	1.6 1.6	1.1 1.1	0.8 0.8	1.6 1.6	1.2 1.2	27 Nm 20 Ft.Lbs	8 mm 5/16"
RELP -M16 x 2 RELP 5/8"-11 UNC	3.5 3.5	1.5 1.5	7.0 7.0	3.0 3.0	2.1 2.1	1.5 1.5	3.1 3.1	2.2 2.2	60 Nm 44 Ft.Lbs	8 mm 5/16"
RELP -M20 x 2.5 RELP 3/4"-10 UNC RELP 7/8"-9 UNC	6.1 5.0 6.1	2.4 2.3 2.4	12.2 10.0 12.2	4.8 4.6 4.8	3.3 3.1 3.3	2.4 2.3 2.4	5.0 4.8 5.0	3.6 3.4 3.6	90 Nm 66 Ft.Lbs 66 Ft.Lbs	8 mm 5/16" 5/16"
RELP -M24 x 3 RELP 1"-8 UNC	8.1 8.1	3.3 3.3	16.2 16.2	6.6 6.6	4.6 4.6	3.3 3.3	6.9 6.9	4.9 4.9	135 Nm 100 Ft.Lbs	19 mm 3/4"
RELP -M30 x 3.5 RELP 1 1/4"-7 UNC	12.1 12.1	4.6 4.6	24.2 24.2	9.2 9.2	6.4 6.4	4.6 4.6	9.6 9.6	6.9 6.9	270 Nm 200 Ft.Lbs	19 mm 3/4"
RELP -M36 x 4 RELP 1 1/2"-6 UNC	16.1 16.1	7.1 7.1	32.2 32.2	14.2 14.2	9.9 9.9	7.1 7.1	14.9 14.9	10.6 10.6	320 Nm 236 Ft.Lbs	19 mm 3/4"
RELP -M42 x 4.5 RELP 1 3/4"-5 UNC	24 24	9.1 9.1	48 48	18.2 18.2	12.7 12.7	9.1 9.1	19.1 19.1	13.6 13.6	600 Nm 440 Ft.Lbs	19 mm 3/4"
RELP -M48 x 5 RELP 2"-4.5 UNC	32 32	12.1 12.1	64 64	24.2 24.2	16.9 16.9	12.1 12.1	25.4 25.4	18.1 18.1	800 Nm 590 Ft.Lbs	19 mm 3/4"

RLP Fırdöndü Kaldırma Mapası

- Limitli yükseklik ✓
- Tek noktadan kaldırma ✓
- Entegre uygulama (kanca veya halka) ✓
- Dikey kaldırma ✓
- Çok noktadan kaldırma ✓
- RFID uygunluğu ✓
- Açılı kaldırma ✓
- Yük altında eğim ✓

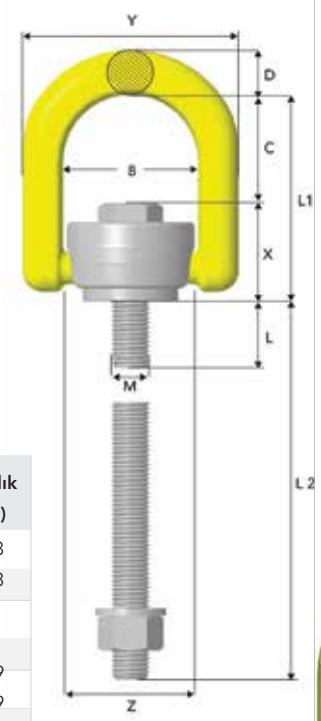

Art.No.	Model	Ölçüler (mm)										Ağırlık
		B	C	D	L	L1	L2	M	Y	Z	X	(kg)
2903 17 08	RLP-M8	42	35	12	16	62	101	8	64	Ø40	27	0.3
2903 17 10	RLP -M10	42	35	12	16	62	101	10	64	Ø40	27	0.3
2903 17 12	RLP -M12	57	46	19	25	88	120	12	91	Ø54	42	1
2903 17 16	RLP-M16	57	46	19	25	88	160	16	91	Ø54	42	1
2903 17 20	RLP-M20	83	55	28	36	110	200	20	133	Ø80	55	2.9
2903 17 24	RLP-M24	83	55	28	36	110	240	24	133	Ø80	55	2.9
2903 17 30	RLP-M30	114	69.5	34	49.5	144	300	30	182	Ø114	56	7.1
2903 17 36	RLP-M36	114	65.5	34	61	144	300	36	182	Ø114	56	7.3
2903 17 42	RLP-M42	149	90	40.4	65.5	185	301	42	229	Ø149	70	14.3
2903 17 48	RLP-M48	149	86	40.4	75.5	185	301	48	229	Ø149	70	14.5

* Uzun vida somun ve contası ile birliktedir. Ürün ağırlıkları standart vidaya göre verilmiştir.
Vida, somun ve conta ISO 898-1 sınıf 10.9'a göredir

RLP mapayı demonte etmek için D-halkayı ileri doğru katlayıp aşağı doğru basınız.

RLP Çalışma Yük Limitleri

ARTTIRILMIŞ KAPASİTE

Simetrik yük (t)										
Sapan Bacak Sayısı	1	1	2	2	2 simetrik		3-4 simetrik		Tork anahtarı	Allen anahtarı
Açı ß	0° *	90°	0°	90°	0 - 45°	45 - 60°	0 - 45°	45 - 60°		
RLP - M8 x 1.25 RLP 5/16"-18 UNC	0.8 0.8	0.4 0.4	1.6 1.6	0.8 0.8	0.5 0.5	0.4 0.4	0.8 0.8	0.6 0.6	10 Nm 7 Ft.Lbs	13 mm 1/2"
RLP - M10 x 1.5 RLP 3/8"-16 UNC	1.2 1.2	0.7 0.65	2.4 2.4	1.4 1.3	0.9 0.9	0.7 0.6	1.4 1.3	1.0 0.9	15 Nm 11 Ft.Lbs	13 mm 1/2"
RLP - M12 x 1.75 RLP 1/2"-13 UNC	2.0 2.0	1.2 1.2	4.0 4.0	2.4 2.4	1.6 1.6	1.2 1.2	2.5 2.5	1.8 1.8	27 Nm 20 Ft.Lbs	24 mm 15/16"
RLP - M16 x 2 RLP 5/8"-11 UNC	3.2 3.2	2.0 2.0	6.4 6.4	4.0 4.0	2.8 2.8	2.0 2.0	4.2 4.2	3.0 3.0	60 Nm 44 Ft.Lbs	24 mm 15/16"
RLP - M20 x 2.5 RLP 3/4"-10 UNC RLP 7/8"-9 UNC	5.6 5.0 5.6	2.8 2.5 2.8	11.2 10.0 11.2	5.6 5.0 5.6	3.9 3.5 3.9	2.8 2.5 2.8	5.8 5.2 5.8	4.2 3.7 4.2	90 Nm 66 Ft.Lbs 66 Ft.Lbs	32 mm 1 5/16" 1 5/16"
RLP - M24 x 3 RLP 1"-8 UNC	8.0 8.0	4.6 4.6	16.0 16.1	9.2 9.2	6.4 6.4	4.6 4.6	9.6 9.6	6.9 6.9	135 Nm 100 Ft.Lbs	32 mm 1 5/16"
RLP - M30 x 3.5 RLP 1 1/4"-7 UNC	12.0 12.0	6.0 6.0	24.0 24.0	12.0 12.0	8.4 8.4	6.0 6.0	12.6 12.6	9.0 9.0	270 Nm 200 Ft.Lbs	55 mm 2 1/4"
RLP - M36 x 4 RLP 1 1/2"-6 UNC	14.0 14.0	8.0 8.0	28.0 28.0	16.0 16.0	11.2 11.2	8.0 8.0	16.8 16.8	12.0 12.0	320 Nm 236 Ft.Lbs	55 mm 2 1/4"
RLP - M42 x 4.5 RLP 1 3/4"-5 UNC	16.0 16.0	14.0 14.0	32.0 32.0	28.0 28.0	19.6 19.6	14.0 14.0	29.4 29.4	21.0 21.0	600 Nm 440 Ft.Lbs	75 mm 3"
RLP - M48 x 5 RLP 2" -4.5 UNC	20.0 20.0	16.0 16.0	40.0 40.0	32.0 32.0	22.4 22.4	16.0 16.0	33.6 33.6	24.0 24.0	800 Nm 590 Ft.Lbs	75 mm 3"

DLP Fırdöndü Kaldırma Mapası

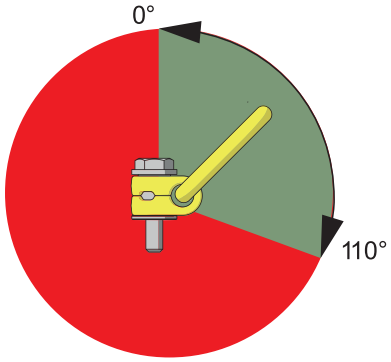

DLP sadece 0-110° aralığında çalışabilir.
Yük altında 0°-15° aralığında
cıvata ekseninde dönüşe müsaade edilmez.

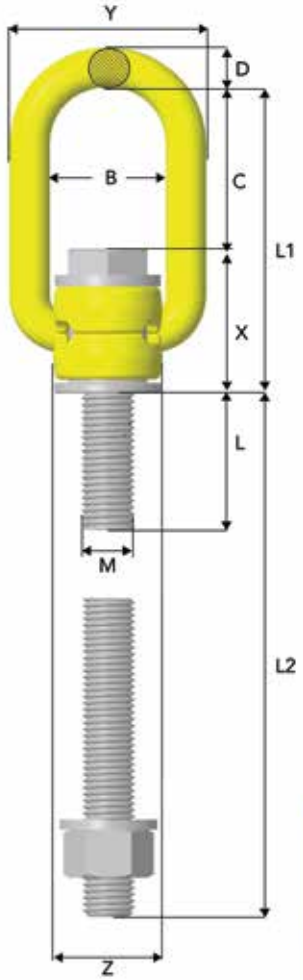

Art.No.	Model	Ölçüler (mm)										Ağırlık (kg)
		B	C	D	L	L1	L2	M	X	Y	Z	
2903 55 08	DLP-M8 x 1.25	35	48	10	13	78	97.5	8	30	55	26	0.3
2903 55 10	DLP -M10 x 1.5	35	48	10	13	78	97.5	10	30	55	26	0.3
2903 55 12	DLP -M12 x 1.75	35	48	12	23	91	118	12	44	59	32	0.5
2903 55 16	DLP-M16 x 2	35	48	12	23	91	158	16	44	59	32	0.5
2903 55 20	DLP-M20 x 2.5	54	88	18	34	145	198	20	58	90	48	1.6
2903 55 24	DLP-M24 x 3	54	88	18	34	145	238	24	58	90	48	1.7
2903 55 30	DLP-M30 x 3.5	82	93	26	53	181	295	30	88	122	75	5.0
2903 55 36	DLP-M36 x 4	82	93	26	53	181	295	36	88	122	75	5.2
2903 55 42	DLP-M42 x 4.5	100	106	36	63	223	293	42	117	156	95	11.6
2903 55 48	DLP-M48 x 5	100	106	36	63	223	293	48	117	156	95	11.9

* Uzun vida somun ve contası ile birliktedir. Ürün ağırlıkları standart vidaya göre verilmiştir.
Vida, somun ve conta ISO 898-1 sınıf 10.9'a göredir

DLP Çalışma Yük Limitleri

Simetrik yük (t)	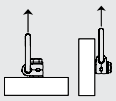	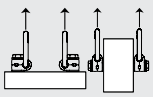	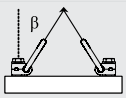		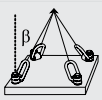			
Sapan Bacak Sayısı	1	2	2 simetrik		3-4 simetrik		Tork anahtarı	Allen anahtarı
Açı ß	0°<ß<90°	0°<ß<90°	0 - 45°	45 - 60°	0 - 45°	45 - 60°		
DLP -M8 x 1.25 DLP 5/16"-18 UNC	0.35 0.35	0.70 0.70	0.5 0.5	0.35 0.35	0.7 0.7	0.5 0.5	10 Nm 7 Ft.Lbs	13 mm 1/2"
DLP -M10 x 1.5 DLP 3/8"-16 UNC	0.65 0.60	1.30 1.20	0.9 0.8	0.65 0.60	1.4 1.3	1.0 1.0	15 Nm 11 Ft.Lbs	13 mm 1/2"
DLP -M12 x 1.75 DLP 1/2"-13 UNC	1.0 1.0	2.0 2.0	1.4 1.4	1.0 1.0	2.1 2.1	1.5 1.5	27 Nm 20 Ft.Lbs	24 mm 15/16"
DLP -M16 x 2 DLP 5/8"-11 UNC	1.8 1.6	3.6 3.2	2.5 2.2	1.8 1.6	3.7 3.3	2.7 2.4	60 Nm 44 Ft.Lbs	24 mm 15/16"
DLP -M20 x 2.5 DLP -3/4"-10 UNC DLP -7/8"-9 UNC	2.6 2.2 2.6	5.2 4.4 5.2	3.5 3.0 3.5	2.6 2.2 2.6	5.4 4.6 5.4	3.9 3.3 3.9	90 Nm 66 Ft.Lbs 66 Ft.Lbs	32 mm 1 5/16" 1 5/16"
DLP -M24 x 3 DLP -1"-8 UNC	4.1 4.1	8.2 8.2	5.7 5.7	4.1 4.1	8.6 8.6	6.1 6.1	135 Nm 100 Ft.Lbs	32 mm 1 5/16"
DLP -M30 x 3.5 DLP -1 1/4"-7 UNC	5.0 5.0	10.0 10.0	7.0 7.0	5.0 5.0	10.5 10.5	7.5 7.5	270 Nm 200 Ft.Lbs	55 mm 2 1/4"
DLP -M36 x 4 DLP -1 1/2"-6 UNC	7.0 7.0	14.0 14.0	9.8 9.8	7.0 7.0	14.7 14.7	10.5 10.5	320 Nm 236 Ft.Lbs	55 mm 2 1/4"
DLP -M42 x 4.5 DLP -1 3/4"-5 UNC	15.0 15.0	30.0 30.0	21.0 21.0	15.0 15.0	31.5 31.5	22.5 22.5	600 Nm 440 Ft.Lbs	75 mm 3"
DLP -M48 x 5 DLP -2"-4.5 UNC	20.0 20.0	40.0 40.0	28.0 28.0	20.0 20.0	42.0 42.0	30.0 30.0	800 Nm 590 Ft.Lbs	75 mm 3"

Dar alan ✓
Açılı kaldırma ✓
Yük altında eğim ✓
Çok noktadan kaldırma ✓
RFID uygunluğu ✓

BLP Rulmanlı Fırdöndü Kaldırma Mapası

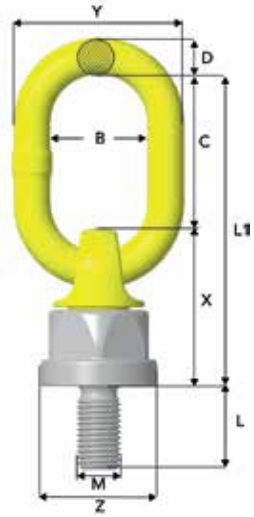

- Dar alan ✓
- Yük altında dikey dönme hareketi ✓
- Dikey kaldırma ✓
- Tek noktadan kaldırma ✓
- Açılı kaldırma ✓
- Çok noktadan kaldırma ✓
- Yük altında eğim ✓
- Hassas yük yüzeyi ✓
- RFID uygunluğu ✓

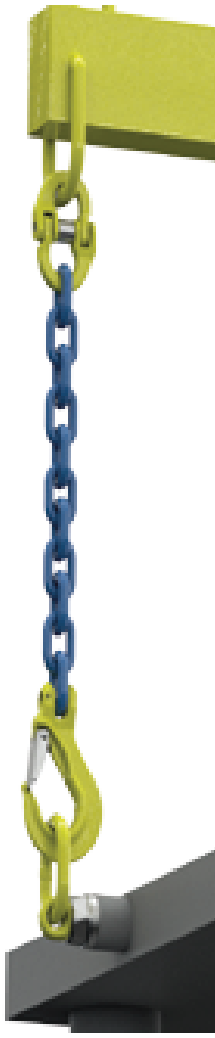

Art.No.	Model	Ölçüler (mm)									Ağırlık
		B	C	D	L	L1	M	X	Y	Z	(kg)
2903 39 08	BLP-M8 x 1.25	35	55	13	16	112	8	57	61	Ø42	0.6
2903 39 10	BLP -M10 x 1.5	35	55	13	20	112	10	57	61	Ø42	0.6
2903 39 12	BLP -M12 x 1.75	35	55	13	24	112	12	57	61	Ø42	0.6
2903 39 16	BLP-M16 x 2	35	55	13	30	112	16	57	61	Ø42	0.6
2903 39 20	BLP-M20 x 2.5	34	57	17	30	148	20	75	67	Ø59	1.3
2903 39 24	BLP-M24 x 3	45	80	17	36	171	24	75	80	Ø59	1.5
2903 39 30	BLP-M30 x 3.5	50	96	22	45	199	30	103	95	Ø74	3.4
2903 39 36	BLP-M36 x 4	50	96	22	54	199	36	103	95	Ø74	3.5
2903 39 42	BLP-M42 x 4.5	70	120	28	63	242	42	122	127	Ø93	6.5
2903 39 48	BLP-M48 x 5	70	120	28	72	242	48	122	127	Ø93	6.8

BLP Çalışma Yük Limitleri

Simetrik yük (t)	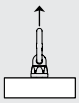	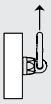			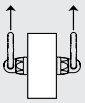	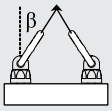		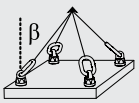			
Sapan Bacak Sayısı	1	1	2	2	2	2 simetrik		3-4 simetrik		Tork anahtarı	Allen anahtarı
Açı ß	0°	90°	0°	0-45°	90°	0 - 45°	45 - 60°	0 - 45°	45 - 60°		
BLP -M8 x 1.25 BLP -5/16"-18 UNC	0.6 0.6	0.3 0.3	1.2 1.2	0.4 0.4	0.6 0.6	0.4 0.4	0.3 0.3	0.6 0.6	0.45 0.45	10 Nm 7 Ft.Lbs	36 mm 1 1/2"
BLP -M10 x 1.5 BLP -3/8"-16 UNC	1.0 0.8	0.5 0.4	2.0 1.6	0.7 0.5	1.0 0.8	0.7 0.5	0.5 0.4	1.3 0.8	0.75 0.6	15 Nm 11 Ft.Lbs	36 mm 1 1/2"
BLP -M12 x 1.75 BLP -1/2"-13 UNC	1.5 1.5	0.75 0.75	3.0 3.0	1.1 1.1	1.5 1.5	1.1 1.0	0.75 0.75	1.5 1.5	1.1 1.1	27 Nm 20 Ft.Lbs	36 mm 1 1/2"
BLP -M16 x 2 BLP -5/8"-11 UNC	3.0 3.0	1.5 1.5	6.0 6.0	2.1 2.1	3.0 3.0	2.1 2.1	1.5 1.5	3.1 3.1	2.2 2.2	60 Nm 44 Ft.Lbs	36 mm 1 1/2"
BLP -M20 x 2.5 BLP -3/4"-10 UNC BLP -7/8"-9 UNC	5.0 4.5 6.0	2.5 2.25 3.0	10.0 9.0 12.0	3.5 3.1 4.2	5.0 4.5 6.0	3.5 3.1 4.2	2.5 2.25 3.0	5.2 4.7 6.3	3.7 3.3 4.5	90 Nm 66 Ft.Lbs 66 Ft.Lbs	50mm 2" 2"
BLP -M24 x 3 BLP -1"-8 UNC	7.0 7.0	4.0 4.0	14.0 14.0	5.6 5.6	8.0 8.0	5.6 5.6	4.0 4.0	8.4 8.4	6.0 6.0	135 Nm 100 Ft.Lbs	50mm 2"
BLP -M30 x 3.5 BLP -1 1/4" -7 UNC	12.0 12.0	6.0 6.0	24.0 24.0	8.4 8.4	12.0 12.0	8.4 8.4	6.0 6.0	12.6 12.6	9.0 9.0	270 Nm 200 Ft.Lbs	65 mm 2 5/8"
BLP -M36 x 4 BLP -1 1/2" -6 UNC	14.0 14.0	8.0 8.0	28.0 28.0	11.2 11.2	16.0 16.0	11.2 11.2	8.0 8.0	16.8 16.8	12.0 12.0	320 Nm 236 Ft.Lbs	65 mm 2 5/8"
BLP -M42 x 4.5 BLP -1 3/4" -5 UNC	16.0 16.0	10.0 10.0	32.0 32.0	14.0 14.0	20.0 20.0	14.0 14.0	10.0 10.0	21.0 21.0	15.0 15.0	600 Nm 440 Ft.Lbs	85 mm 3 1/8"
BLP -M48 x 5 BLP -2"-4.5 UNC	18.0 18.0	13.0 13.0	36.0 36.0	18.2 18.2	26.0 26.0	18.2 18.2	13.0 13.0	27.3 27.3	19.5 19.5	800 Nm 590 Ft.Lbs	85 mm 3 1/8"

DSR Fırdöndü Mapa

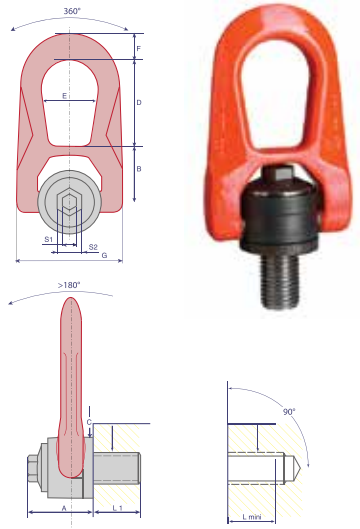

Art.No.	Ölçü	Kapasite (t) 0° Tek Bacak	90° Tek Bacak	0° İki Bacak	90° İki Bacak	0-45° İki Bacak	45-60° İki Bacak	0-45° 3-4 Bacak	45-60° 3-4 Bacak
2950 00 05	M5	0.2	0.07	0.4	0.14	0.1	0.07	0.15	0.07
2950 00 06	M6	0.3	0.15	0.6	0.3	0.21	0.15	0.32	0.15
2950 00 08	M8	0.8	0.4	1.6	0.8	0.56	0.4	0.84	0.4
2950 00 10	M10	1.3	0.7	2.6	1.4	0.98	0.7	1.47	0.7
2950 00 12	M12	1.5	1.05	3.0	2.1	1.47	1.05	2.21	1.05
2950 00 14	M14	2.5	1.40	5.0	2.8	1.96	1.40	2.94	1.40
2950 00 16	M16	2.7	2.0	5.4	4.0	2.8	2.0	4.2	2.0
2950 00 18	M18	2.5	2.3	5.0	4.6	3.22	2.3	4.83	2.3
2950 00 20	M20 2t5	2.8	2.5	5.6	5.0	3.5	2.5	5.25	2.5
2950 00 32	M20 3t2	3.2	2.9	6.4	5.8	4.06	2.9	6.09	2.9
2950 00 22	M22	5.5	3.5	11.0	7.0	4.90	3.5	7.35	3.5
2950 00 24	M24	6.0	4.4	12.0	8.8	6.16	4.4	9.24	4.4
2950 00 27	M27	6.0	5.7	12.0	11.4	7.98	5.7	11.97	5.7
2950 00 30	M30	6.3	6.0	12.6	12.0	8.40	6.0	12.60	6.0
2950 00 31	M30 6t3	9.0	6.7	18.0	13.4	9.38	6.7	14.07	6.7
2950 00 36	M36 8t	9.0	8.0	18.0	16.0	11.2	8.0	16.80	8.0
2950 00 42	M42	9.5	8.5	19.0	17.0	11.9	8.5	17.85	8.5

Emniyet kat sayısı : 5:1

DSS Fırdöndü Mapa

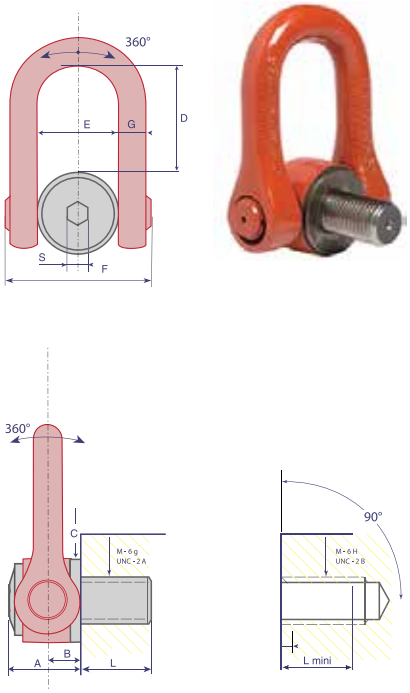

Art.No.	Ölçü	Kapasite (t) 0° Tek Bacak	90° Tek Bacak	0° İki Bacak	90° İki Bacak	0-45° İki Bacak	45-60° İki Bacak	0-45° 3-4 Bacak	45-60° 3-4 Bacak
2950 10 24	M24	9.0	4.5	18.0	9.0	6.3	4.5	9.45	4.5
2950 10 30	M30	14.0	7.0	28.0	15.4	10.78	7.7	16.17	7.7
2950 10 33	M33	14.5	8.5	29.0	17.0	11.9	8.5	17.85	8.5
2950 10 36	M36	15.0	11.0	30.0	22.0	15.4	11.0	23.1	11.0
2950 10 37	M36x3	15.0	11.0	30.0	22.0	15.4	11.0	23.1	11.0
2950 10 39	M39	15.0	12.0	30.0	24.0	16.8	12.0	25.2	12.0
2950 10 42	M42	15.0	13.0	30.0	26.0	18.2	13.0	27.3	13.0
2950 10 43	M42x3	15.0	13.0	30.0	26.0	18.2	13.0	27.3	13.0
2950 10 45	M45	15.0	14.5	30.0	29.0	20.3	14.5	30.45	14.5
2950 10 48	M48	22.0	17.0	44.0	34.0	23.8	17.0	35.7	17.0
2950 10 49	M48x3	22.0	17.0	44.0	34.0	23.8	17.0	35.7	17.0
2950 10 50	M48x4	22.0	17.0	44.0	34.0	23.8	17.0	35.7	17.0
2950 10 52	M52	23.0	19.0	46.0	38.0	26.6	19.0	39.9	19.0
2950 10 56	M56	25.0	22.0	50.0	44.0	30.8	22.0	46.2	22.0
2950 10 57	M56x4	25.0	22.0	50.0	44.0	30.8	22.0	46.2	22.0
2950 10 64	M64	25.0	25.0	50.0	50.0	35.0	25.0	52.5	25.0
2950 10 65	M64x4	25.0	25.0	50.0	50.0	35.0	25.0	52.5	25.0
2950 10 72	M72	25.0	22.0	50.0	44.0	30.8	22.0	46.2	22.0
2950 10 73	M72x4	25.0	22.0	50.0	44.0	30.8	22.0	46.2	22.0
2950 10 80	M80	25.0	25.0	50.0	50.0	35.0	25.0	52.5	25.0
2950 10 90	M90	25.0	25.0	50.0	50.0	35.0	25.0	52.5	25.0
2950 11 00	M100	25.0	25.0	50.0	50.0	35.0	25.0	52.5	25.0

Emniyet kat sayısı : 5:1

Diğer Mapa Seçenekleri

UZUN CIVATALI SEÇENEKLERİ MEVCUTTUR.

NET0950 Fırdöndü Mapa

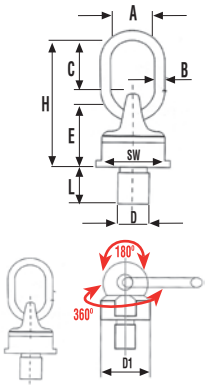

Art.No.	Ölçü (DxL)	Ölçüler (mm) A	B	C	E	H	SW	D1	Ağırlık (kg)	Kapasite (t) 0° Tek Bacak	0° İki Bacak	90° Tek Bacak	90° İki Bacak	0-45° İki Bacak	45-60° İki Bacak	Asimm	0-45° 3-4 Bacak	45-60° 3-4 Bacak	Asimm
3950 00 30	M10x18	30	13	46	50	105	30	38	0.480	0.6	1.2	0.3	0.6	0.42	0.3	0.3	0.63	0.45	0.3
3950 00 50	M12x18	30	13	46	50	105	30	38	0.500	1	2	0.5	1	0.75	0.5	0.5	1.1	0.75	0.5
3950 00 52	M12x25	30	13	46	50	105	30	38	0.500	1	2	0.5	1	0.75	0.5	0.5	1.1	0.75	0.5
3950 01 25	M16x20	30	13	46	50	105	30	38	0.530	2	4	1.12	2	1.5	1.12	1.12	2.36	1.6	1.12
3950 01 26	M16x30	30	13	46	50	105	30	38	0.530	2	4	1.12	2	1.5	1.12	1.12	2.36	1.6	1.12
3950 01 50	M20x30	30	13	46	50	105	30	38	0.530	2	4	1.12	2	1.5	1.12	1.12	2.36	1.6	1.12
3950 02 00	M20x30	34	16	57	61	131	40	50	1.050	4	8	2	4	2.8	2	2	4	3	2
3950 03 00	M24x30	40	19	70	68	153	48	58	1.630	6.3	12.5	3.15	6.3	4.25	3.15	3.15	6.3	4.75	3.15
3950 05 00	M30x35	40	20	65	80	165	65	75	2.230	10.6	21.2	5.3	10.6	7.1	5.3	5.3	11.2	8	5.3
3950 05 02	M30x45	40	20	65	80	165	65	75	2.230	10.6	21.2	5.3	10.6	7.1	5.3	5.3	11.2	8	5.3
3950 08 00	M30x35	50	22	90	95	205	75	85	5.300	12.5	25	8	16	11.2	8	8	16.8	12	8
3950 08 01	M30x45	50	22	90	95	205	75	85	5.300	12.5	25	8	16	11.2	8	8	16.8	12	8
3950 08 02	M36x54	50	22	90	95	205	75	85	5.500	12.5	25	8	16	11.2	8	8	16.8	12	8
3950 10 42	M42x63	50	22	90	95	205	75	85	10.000	15	30	10	20	14	10	10	21.2	15	10
3950 15 01	M48x60	70	30	120	130	280	95	120	10.000	25	50	15	30	21	15	15	31.5	22.5	15
3950 15 56	M56x78	70	30	120	130	280	95	120	10.000	25	50	15	30	21	15	15	31.5	2.5	15
3950 15 64	M64x96	70	30	120	130	280	95	120	10.000	25	50	15	30	21	15	15	31.5	22.5	15
3950 15 72	M72x108	68	40	127	165	338	134	160	29.000	35	70	25	50	35	25	25	52.5	37.5	25
3950 15 80	M80x120	68	40	127	165	338	134	170	29.000	35	70	30	60	42	30	30	63	45	30
3950 15 90	M90x135	68	40	127	165	338	134	170	29.000	35	70	35	70	49	35	35	73.5	52.5	35

Emniyet kat sayısı : 4:1 EN1677 standardına göre tasarlanmış, test edilmiş ve belgelendirilmiştir.

806X Fırdöndü Mapa

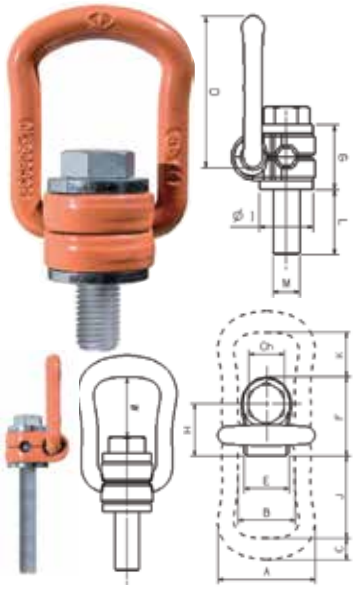

Art.No.	Ölçü	A mm	B mm	C mm	D mm	E mm	F mm	G mm	H mm	I mm	L mm	W mm	J mm	K mm	Ch mm	Kapasite (t) 0° Tek Bacak	0° 2 Bacak	90° Tek Bacak	90° 2 Bacak	0°-45° Tek Bacak	45°-60° 2 Bacak	0°-45° 3/4 Bacak	45°-60° 3/4 Bacak
3951 00 00	M8	57	34	10	78	24	41	30	26.5	25	15	43	51	35	13	0.3	0.6	0.3	0.6	0.42	0.3	0.63	0.42
3951 00 01	M10	57	34	10	78	24	41	30	26.5	25	15	42	51	35	17	0.63	1.26	0.63	1.26	0.88	0.63	1.32	0.95
3951 00 02	M12	66	38	13.5	85	30	50	36	33	32	23	40	52	28	19	1.0	2.0	1.0	2.0	1.4	1.0	2.1	1.5
3951 00 03	M16	66	38	13.5	85	30	50	36	33	32	24	38	52	28	24	1.5	3.0	1.5	3.0	2.1	1.5	3.15	2.25
3951 00 04	M20	87	55	16	111	48	68	44	42.5	45	31	54	71	36	30	2.5	5.0	2.5	5.0	3.5	2.5	5.25	3.75
3951 00 05	M24	87	55	16	111	48	68	44	42.5	45	37	51	71	36	36	4.0	8.0	4.0	8.0	5.6	4.0	8.4	6.0
3951 00 06	M27	109	66	22.5	145	54	91	63	58.5	60	37	64	86	47	41	4.0	8.0	4.0	8.0	5.6	4.0	8.4	6.0
3951 00 07	M30	109	66	22.5	145	54	91	65	58.5	60	45	62	86	47	46	5.0	10.0	5.0	10.0	7.0	5.0	10.5	7.5
3951 00 08	M36	109	66	22.5	145	54	91	55	58.5	60	50	60	86	43	55	7.0	14.0	7.0	14.0	9.8	7.0	14.7	10.4
3951 00 09	M36	136	78	28	190	62	108	81	72.5	70	59	88	115	74	55	8.0	16.0	8.0	16.0	11.2	8.0	16.8	12.0
3951 00 10	M42	136	78	28	190	62	108	75	72.5	70	75	86	115	70	65	10.0	20.0	10.0	20.0	14.0	10.0	21.0	15.0
3951 00 11	M42	169	97	36	242	68	131	89	87.5	85	63	121	151	97	65	15.0	30.0	15.0	30.0	21.0	15.0	31.5	22.5
3951 00 12	M48	169	97	36	242	68	131	89	87.5	95	71	117	151	93	75	20.0	40.0	20.0	40.0	28.0	20.0	42.0	30.0

Emniyet kat sayısı : 5:1

816X Fırdöndü Mapa

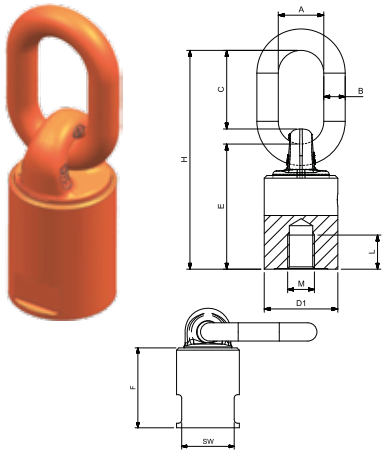

Art.No.	Ölçü MxL	A mm	B mm	C mm	E mm	F mm	H mm	SW mm	D1 mm	Kapasite (t) 0° Tek Bacak	0° 2 Bacak	90° Tek Bacak	90° 2 Bacak	0°-45° Tek Bacak	45°-60° 2 Bacak	0°-45° 3/4 Bacak	45°-60° 3/4 Bacak
3953 00 00	M12x15	30	13	47	69	50	124	34	36.5	1.4	2.8	0.5	1	0.7	0.5	1	0.75
3953 00 01	M16x20	30	13	47	76	57	131	34	38	2.8	5.6	1	2	1.4	1	2.1	1.5
3953 00 02	M20x25	34	16	58	93	70	64	46	55	5	10	1.7	3.4	2.4	1.7	3.6	2.5
3953 00 03	M24x30	42	18	72	107	81	193	50	58	8	16	2.1	4.2	2.8	2.1	4.25	3.15
3953 00 04	M30x40	45	22	65	126	94	211	65	75	12	24	3.2	6.4	4.25	3.2	6.7	4.75
3953 00 05	M36x45	50	23	92	145	109.5	260	75	85	15	30	5	10	6.7	5	10	7.5

Emniyet kat sayısı : 5:1

807X Fırdöndü Mapa

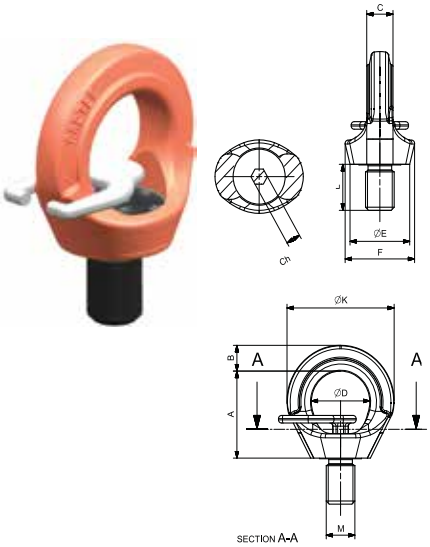

Art.No.	Ölçü	A (mm)	B (mm)	C (mm)	D (mm)	E (mm)	F (mm)	K (mm)	L (mm)	Ch (mm)	Kapasite (t) 0° Tek Bacak	0° 2 Bacak	90° Tek Bacak	90° 2 Bacak	0°-45° Tek Bacak	45°-60° 2 Bacak	0°-45° 3/4 Bacak	45°-60° 3/4 Bacak
3952 00 00	M8	35	11	9	25	25	30	47	12	6	1	2	0.3	0.6	0.42	0.3	0.63	0.45
3952 00 01	M10	35	11	9	25	25	30	47	15	6	1	2	0.4	0.8	0.56	0.4	0.84	0.6
3952 00 02	M12	43	12.5	11.5	30	30	36.5	55.5	18	7	2	4	0.75	1.5	1	0.75	1.6	1.12
3952 00 03	M14	43	12.5	11.5	30	30	36.5	55.5	18	7	2	4	0.75	1.5	1	0.75	1.6	1.12
3952 00 04	M16	49.5	14.5	15.7	35	35	41.8	64.5	24	8	4	8	1.5	3	2	1.5	3.15	2.25
3952 00 05	M18	49.5	14.5	15.7	35	35	14.8	64.5	24	8	4	8	1.5	3	2	1.5	3.15	2.25
3952 00 06	M20	58	16	18	40	42	51.5	74.5	30	10	6	12	2.3	4.6	3.22	2.3	4.83	3.45
3952 00 07	M22	58	16	18	40	42	51.5	74.5	30	10	6	12	2.3	4.6	3.22	2.3	4.83	3.45
3952 00 08	M24	69	20.5	22	49	50	58	90	36	1	8	16	3.2	6.4	4.48	3.2	6.7	4.8
3952 00 09	M27	69	20.5	22	49	50	58	90	36	12	8	16	3.2	6.4	4.48	3.2	6.7	4.8
3952 00 10	M30	86	25.5	28	60	66	73	111	45	17	12	24	4.5	9	6.3	4.5	9.4	6.7
3952 00 11	M33	86	25.5	28	60	66	73	111	45	17	12	24	4.5	9	6.3	4.5	9.4	6.7
3952 00 12	M36	107	32	32	74	75	96.5	135	54	22	16	32	7	14	9.8	7	14.7	10.5
3952 00 13	M42	120	38	40.5	82	85	110	158	63	24	24	45	9	18	12.6	9	18.9	13.5
3952 00 14	M48	139	43	44	95	100	124.5	179	72	27	32	64	12	24	16.8	12	25.2	18

Emniyet kat sayısı : 5:1

ERLP Fırdöndü Mapa

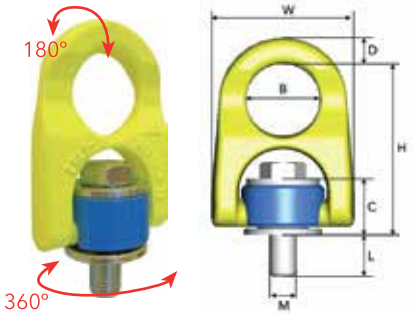

Uygulama videosunu izle

Art.No.	Model	Ölçüler (mm) L	M	B	D	C	H	W	Ağırlık (kg)
2903 32 08	ERLP-M8-10	15	M8	Ø 27	10	20	63	52	0.2
2903 32 10	ERLP-M10-10	20	M10	Ø 27	10	20	63	52	0.2
2903 32 12	ERLP-M12-10	19	M12	Ø 38	15	31	91.8	73	0.8
2903 32 16	ERLP-M16-10	24	M16	Ø 38	15	31	91.8	73	0.8

Kaynaklı Bağlantı Noktası Net0951K

Art.No.	Ölçü	Direkt kapasite (t)	LC* (kN)	Ölçüler (mm) A	B	C	D	E	F	L	Ağırlık (kg)
2951 10 01	M6	1.12	22	35	41	36	13	28	66	40	0.39
2951 20 01	M8	2.00	40	38	42	39	13	33	74	44	0.51
2951 30 01	M10	3.15	63	42	45	43	17	34	80	49	0.70
2951 50 01	M13	5.3	100	60	55	50	22	44	95	55	1.50
2951 80 01	M16	8.00	160	70	70	65	26	53	108	70	2.60
2951 15 01	M22	15.00	300	90	97	90	34	73	155	92	5.85

* Bağlama / gerdirme kapasitesi

DIN EN1677-1 standardına uygundur.

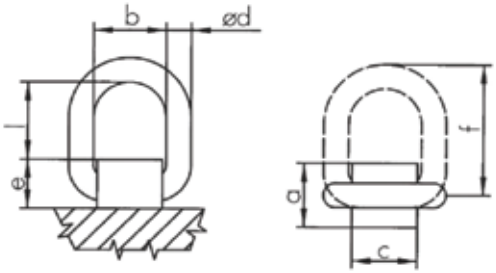

Kapasite (t) 0° Tek Bacak	0° İki Bacak	0-45° İki Bacak	45-60° İki Bacak	0-45° 3-4 Bacak	45-60° 3-4 Bacak
1.12	2.24	1.6	1.12	2.4	1.7
2.00	4	2.8	2.00	4.2	3.0
3.15	6.30	4.5	3.15	6.8	4.7
5.30	10.60	7.5	5.30	11.3	8.0
8.00	16	11.3	8.00	17.0	12.0
15.00	30	21.2	15.00	31.8	22.5

Yüksek Mukavemetli Erkek Mapa

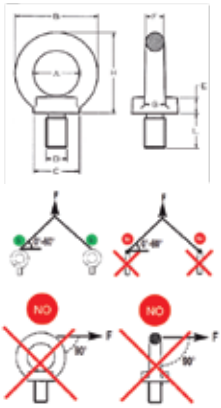

Art.No.	Ölçü (DxL)	Direkt kapasite (t)	Ölçüler (mm) A	B	C	E	F	H	Ağırlık (kg)	Kapasite (t) 0° Tek Bacak	0° İki Bacak	0-45° İki Bacak	45-60° İki Bacak	0-45° 3-4 Bacak	45-60° 3-4 Bacak	Nm
2957 00 06	M6x13	0,4	25	45	25	10	10	45	0.090	0.4	0.8	0.14	0.1	0.2	0.14	3,5
2957 00 08	M8x13	0,8	25	45	25	10	10	45	0.090	0.8	1.6	0.25	0.2	0.4	0.28	8
2957 00 10	M10x17	1	25	45	25	10	10	45	0.110	1	2	0.35	0.25	0.5	0.35	16
2957 00 12	M12x21	1,6	35	63	35	14	14	62	0.270	1.6	3.2	0.56	0.4	0.8	0.56	28
2957 00 14	M14x21	3	35	63	35	14	14	62	0.290	3	6	1	0.75	1.5	1	45
2957 00 16	M16x27	4	35	63	35	14	14	62	0.310	4	8	1.4	1	2	1.4	70
2957 00 18	M18x27	5	50	90	50	20	20	90	0.840	5	10	1.8	1.25	2.5	1.8	95
2957 00 20	M20x30	6	50	90	50	20	20	90	0.860	6	12	2.1	1.5	3	2.1	135
2957 00 22	M22x36	7	50	90	50	20	20	90	0.900	7	14	2.4	1.75	3.5	2.4	182
2957 00 24	M24x36	8	50	90	50	20	20	90	0.900	8	16	2.8	2	4	2.8	230
2957 00 27	M27x45	10	60	108	65	24	24	109	1.660	10	20	3.5	2.5	5	3.5	343
2957 00 30	M30x45	12	60	108	65	24	24	109	1.700	12	24	4.2	3	6	4.2	465
2957 00 36	M36x54	16	70	126	75	26	28	128	2.150	16	32	5.6	3.9	7.8	5.4	814
2957 00 42	M42x63	24	80	144	85	30	32	147	4.150	24	48	8.4	5.9	11.8	8.2	1304
2957 00 48	M48x68	32	90	166	100	35	38	168	6.200	32	64	11.2	7.8	15.6	10.9	1981
2957 00 56	M56x78	36	100	184	110	38	42	187	8.800	36	72	12.6	8.8	17.6	12.3	3000
2957 00 64	M64x90	45	110	206	120	42	48	208	12.400	45	90	15.7	11	22	15.4	4736

Emniyet kat sayısı : 4:1

Yüksek Mukavemetli Dişi Mapa

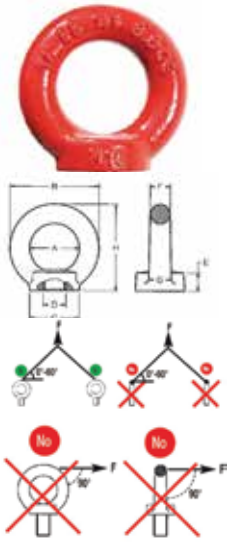

Art.No.	Ölçü	Direkt kapasite (t)	Ölçüler (mm) A	B	C	E	F	H	Ağırlık (kg)	Kapasite (t) 0° Tek Bacak	0° İki Bacak	0-45° İki Bacak	45-60° İki Bacak	0-45° 3-4 Bacak	45-60° 3-4 Bacak	Nm
2990 72 06	M6	0.4	25	45	25	10	10	45	0.100	0.4	0.8	0.14	0.1	0.2	0.14	3,5
2990 72 08	M8	0.8	25	45	25	10	10	45	0.100	0.8	1.6	0.25	0.2	0.4	0.28	8
2990 72 10	M10	1	25	45	25	10	10	45	0.100	1	2	0.35	0.25	0.5	0.35	16
2990 72 12	M12	1.6	35	63	35	14	14	62	0.260	1.6	3.2	0.56	0.4	0.8	0.56	28
2990 72 14	M14	3	35	63	35	14	14	62	0.260	3	6	1	0.75	1.5	1	45
2990 72 16	M16	4	35	63	35	14	14	62	0.260	4	8	1.4	1	2	1.4	70
2990 72 18	M18	5	50	90	50	20	20	90	0.750	5	10	1.8	1.25	2.5	1.8	95
2990 72 20	M20	6	50	90	50	20	20	90	0.750	6	12	2.1	1.5	3	2.1	135
2990 72 24	M24	8	50	90	50	20	20	90	0.750	8	16	2.8	2	4	2.8	230
2990 72 27	M27	10	60	108	65	24	24	109	1.400	10	20	3.5	2.5	5	3.5	343
2990 72 30	M30	12	60	108	65	24	24	109	1.400	12	24	4.2	3	6	4.2	465

Emniyet kat sayısı : 4:1

SLP Mapa

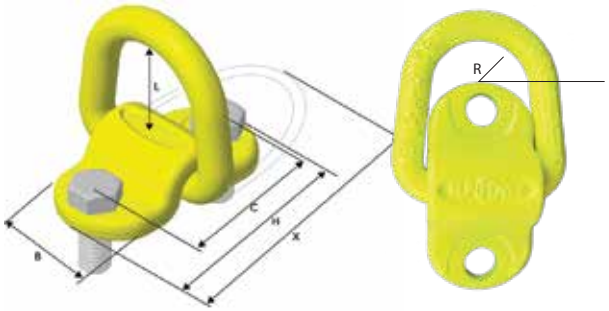

Art.No.	Model	Kapasite (t)	Ölçüler (mm) B	C	D	H	L	M	X	R	Ağırlık (kg)
2903 37 01	**SLP-1T**	1	50	72	14	98	54	M14	139	24	0.8
2903 37 03	**SLP-3T**	3	58	84	17	114	50	M16	144	29	1.3
2903 37 05	**SLP-5T**	5	64	116	22	160	74	M20	203	33	2.6

Model	WLL (ton)	1-leg (90°)	2-leg (α 0-90° β 0-45°)	2-leg (α 90-120°)	3 ve 4 leg (α 0-90°)	3 ve 4 leg (α 90-120° β 45-60°)
SLP-1T	1.0	1.4	1.0	2.1	1.5
SLP-3T	3.0	4.2	3.0	6.3	4.5
SLP-5T	5.0	7.0	5.0	10.6	7.5

Halkanın askıda durması için vida ve yay ile birlikte teslim edilir.
Vida ISO 898-1 Sınıf 10.9'a göredir.

Galvaniz Erkek Mapa - DIN580

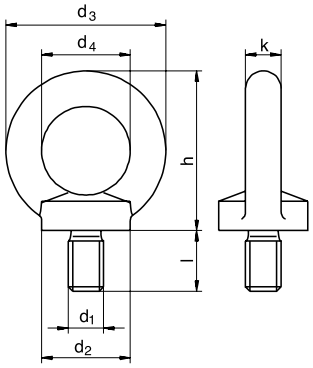

Art.No.	Ölçüler (mm)							WLL (t)	WLL (t)	Ağırlık (kg)
	d1	d2	d3	d4	h	k	l			
1392 61 06	M6	20	36	20	36,0	8	13,0	0,100	0,140	0,05
1392 61 08	M8	20	36	20	36,0	8	13,0	0,100	0,140	0,06
1392 61 10	M10	25	45	25	45,0	10	17,0	0,170	0,230	0,11
1392 61 12	M12	30	54	30	53,0	12	20,5	0,240	0,360	0,18
1392 61 14	M14	35	63	35	62,0	14	27,0	0,240	0,340	0,28
1392 61 16	M16	35	63	35	62,0	14	27,0	0,500	0,700	0,28
1392 61 18	M18	40	72	40	71,0	16	30,0	0,500	0,500	0,45
1392 61 20	M20	40	72	40	71,0	16	30,0	0,860	1,200	0,45
1392 61 22	M22	45	81	45	80,5	18	35,0	0,860	1,200	0,67
1392 61 24	M24	50	90	50	90,0	20	36,0	1,290	1,800	0,87
1392 61 27	M27	55	96	50	97,0	20	39,0	2,300	3,200	0,88
1392 61 30	M30	65	108	60	109,0	24	45,0	2,300	3,200	1,66
1392 61 33	M33	65	108	60	109,0	24	45,0	2,300	3,200	1,66
1392 61 36	M36	75	126	70	128,0	28	54,0	3,300	4,600	2,65
1392 61 39	M39	85	144	80	147,0	32	63,0	3,300	4,600	4,03
1392 61 42	M42	85	144	80	147,0	32	63,0	4,500	6,300	4,03
1392 61 45	M45	100	166	90	168,0	38	68,0	4,500	6,300	6,38
1392 61 48	M48	100	166	90	168,0	38	68,0	6,100	8,600	6,38
1392 61 52	M52	110	184	100	187,0	42	78,0	6,100	8,600	8,80
1392 61 56	M56	110	184	100	187,0	42	78,0	8,200	11,500	8,80
1392 61 64	M64	120	206	110	208,0	48	90,0	11,000	16,000	12,40
1392 61 72	M72	150	260	140	260,0	60	100,0	14,000	20,000	23,30
1392 61 80	M80	170	296	160	298,0	68	112,0	20,000	28,000	34,20
1392 61 00	M100	190	330	180	330,0	75	100,0	29,000	40,000	36,40

Malzeme : C15 Opsiyonel EN10204,3.1B sertifikası sunulabilir.

Galvaniz Dişi Mapa - DIN582

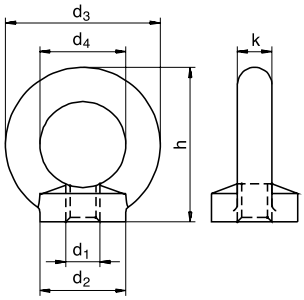

Art.No.	Ölçüler (mm)						WLL (t)	WLL (t)	Ağırlık (kg)
	d1	d2	d3	d4	h	k			
1392 71 06	M6	20	36	20	36,0	8	0,100	0,140	0,048
1392 71 08	M8	20	36	20	36,0	8	0,100	0,140	0,05
1392 71 10	M10	25	45	25	45,0	10	0,170	0,230	0,09
1392 71 12	M12	30	54	30	53,0	12	0,240	0,340	0,16
1392 71 14	M14	35	63	35	62,0	14	0,240	0,340	0,24
1392 71 16	M16	35	63	35	62,0	14	0,500	0,700	0,24
1392 71 18	M18	40	72	40	71,0	16	0,500	0,700	0,36
1392 71 20	M20	40	72	40	71,0	16	0,860	1,200	0,36
1392 71 22	M22	45	81	45	80,5	18	0,860	1,200	0,58
1392 71 24	M24	50	90	50	90,0	20	1,290	1,800	0,72
1392 71 27	M27	55	96	50	97,0	20	2,300	3,200	0,70
1392 71 30	M30	65	108	60	109,0	24	2,300	3,200	1,32
1392 71 33	M33	65	108	60	109,0	24	2,300	3,200	1,30
1392 71 36	M36	75	126	70	128,0	28	3,300	4,600	2,08
1392 71 39	M39	85	144	80	147,0	32	3,300	4,600	2,02
1392 71 42	M42	85	144	80	147,0	32	4,500	6,300	3,11
1392 71 45	M45	100	166	90	168,0	38	4,500	6,300	3,04
1392 71 48	M48	100	166	90	168,0	38	6,100	8,600	5,02
1392 71 52	M52	110	184	100	187,0	42	6,100	8,600	4,95
1392 71 56	M56	110	184	100	187,0	42	8,200	11,500	6,69
1392 71 64	M64	120	206	110	208,0	48	11,000	16,000	9,30
1392 71 72	M72	150	260	140	260,0	60	14,000	20,000	18,50
1392 71 80	M80	170	296	160	298,0	68	20,000	28,000	27,30
1392 71 00	M100	190	330	180	330,0	75	29,000	40,000	36,40

Malzeme : C15 Opsiyonel EN10204,3.1B sertifikası sunulabilir.

Yüksek Mukavemetli U Mapa Pimli / Emniyet Somunlu

Standart : DNV 2.7-1 Tip onayı, EN 13889 and U.S Fed. Spec. RR-C-271
Malzeme : Yüksek mukavemetli çelik, söndürülmüş ve tavlanmış, Grade 6
Uygulama : Tüm parçalar sıcak daldırma, galvanizleme sonrası vida/pim üzeri kahverengi boyalı
Emniyet Faktörü : 6:1

Sıcaklık : Test sertifikası , EN 10204 - 3.1 e göre izlenebilir ham madde ve muayene sertifi
Dökümantasyon : 2 - 55 ton ürünler için DNV 2.7-1 tip onay sertifikası.
-20° C - 200° C

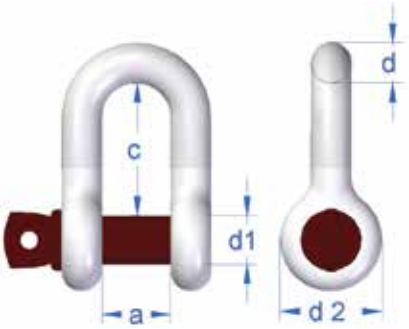

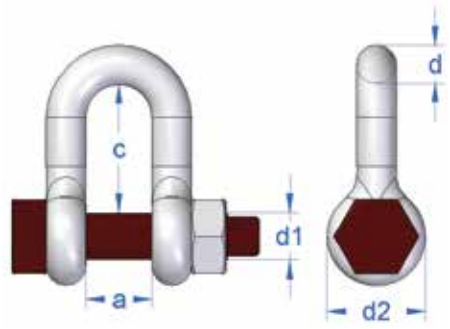

Pimli Art. no.	Emniyet somunlu Art. no.	Vida çapı d1 (mm)	d Nominal çap (mm)	d Nominal çap (inch)	İç genişlik a* (mm)	İç uzunluk c* (mm)	Dış göz d2 (mm)	WLL (ton) 6:1	Omega pim ağırlık (kg)	Emn. somunlu ağırlık (kg)
1320 80 03	-	6	5	3/16"	10	22	13	0.33	0.02	-
1320 80 06	-	8	7	1/4"	12	25	12	0.5	0.06	-
1320 80 07	-	10	9	5/16"	13.5	27	16	0.75	0.11	-
1320 80 10	-	11	10	3/8"	17	31	20	1	0.15	-
1320 80 15	-	13	11	7/16"	18.5	37	22	1.5	0.21	-
1320 80 20	1321 00 20	16	13	1/2"	21	41	33	2	0.25	0.30
1320 80 32	1321 00 32	19	16	5/8"	27	51	40	3.25	0.55	0.60
1320 80 47	1321 00 47	22	19	3/4"	31	60	47	4.75	1.00	1.10
1320 80 65	1321 00 65	25	22	7/8"	37	71	50	6.5	1.30	1.50
1320 80 85	1321 00 85	28	25	1"	43	81	58	8.5	1.90	2.20
1320 80 95	1321 00 95	32	28	1 1/8"	46	90	64	9.5	2.80	3.10
1320 81 20	1321 01 20	35	32	1 1/4"	52	100	72	12	3.60	4.20
1320 81 35	1321 0135	38	35	1 3/8"	57	111	74	13.5	4.60	5.60
1320 81 70	1321 01 70	42	38	1 1/2"	60	122	84	17	6.50	7.50
1320 82 50	1321 02 50	50	45	1 3/4"	74	149	105	25	11.50	13.00
1320 83 50	1321 03 50	57	50	2"	83	171	112	35	16.00	18.00
1320 85 50	1321 05 00	70	65	2 1/2"	105	203	145	55	-	39.00

* Döküm töleransı : +/- %5 İç kısımda genişlemesine ve uzunlamasına

Yüksek Mukavemetli Mapa üzerindeki işaretlemeler

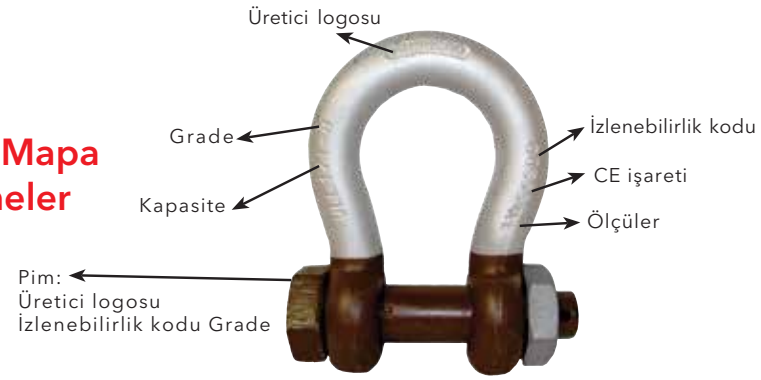

Yüksek Mukavemetli Omega Mapa Pimli / Emniyet Somunlu

Standard : DNV 2.7-1 Tip onayı, EN 13889 and U.S Fed. Spec. RR-C-271
Malzeme : Yüksek mukavemetli çelik, söndürülmüş ve tavlanmış, Grade 6
Uygulama : Tüm parçalar sıcak daldırma, galvanizleme sonrası vida/ pim üzeri kahverengi boyalı
Emniyet Faktörü : 6:1
Dökümantasyon : Test sertifikası , EN 10204 - 3.1 e göra izlenebilir ham madde ve muayene sertifikası. 2 - 55 ton ürünler için DNV 2.7-1 tip onay sertifikası.
Sıcaklık : -20° C - 200° C

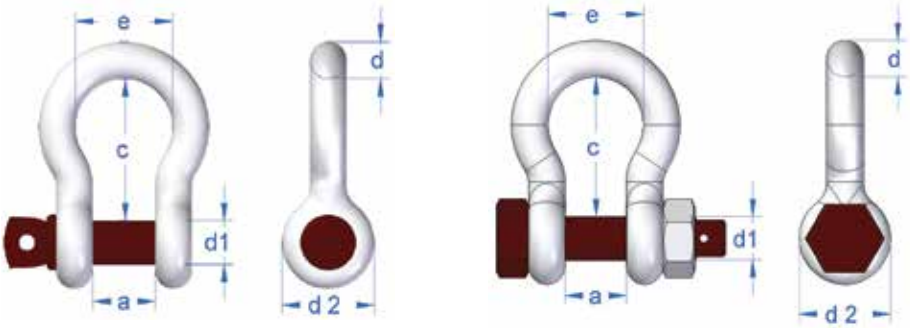

Pimli Art. no.	Emniyet somunlu Art. no.	Vida çapı d1 (mm)	d Nominal çap (mm)	d Nominal çap (inch)	İç genişlik a* (mm)	İç uzunluk c* (mm)	Mapa iç genişlik e (mm)	Dış göz d2 (mm)	WLL (ton) 6:1	Omega pim ağırlık (kg)	Emn. somunlu ağırlık (kg)
1320 70 03	-	6	5	3/16"	10	22	16	13	0,33	0.02	-
1320 70 05	1320 90 05	8	6	1/4"	12	29	20	16	0.5	0.06	0.07
1320 70 07	1320 90 07	10	8	5/16"	13	32	21	20	0.75	0.11	0.13
1320 70 10	1320 90 10	11	9	3/8"	16	36	26	22	1	0.15	0.17
1320 70 15	1320 90 15	13	11	7/16"	18	43	29	26	1.5	0.21	0.25
1320 70 20	1320 90 20	16	13	1/2"	21	47	33	33	2	0.37	0.42
1320 70 32	1320 90 32	19	16	5/8"	27	60	42	40	3.25	0.65	0.70
1320 70 47	1320 90 47	22	19	3/4"	31	71	51	47	4.75	1.10	1.20
1320 70 65	1320 90 65	25	22	7/8"	37	84	58	50	6.5	1.50	1.70
1320 70 85	1320 90 85	28	25	1"	43	95	68	58	8.5	2.20	2.50
1320 70 95	1320 90 95	32	28	1 1/8"	46	108	74	64	9.5	3.10	3.40
1320 71 20	1320 91 20	35	32	1 1/4"	52	119	83	72	12	4.20	4.80
1320 71 35	1320 91 35	38	35	1 3/8"	57	132	89	74	13.5	6.00	7.00
1320 71 70	1320 91 70	42	38	1 1/2"	60	146	98	84	17	8.00	9.00
1320 72 50	1320 92 50	50	45	1 3/4"	74	178	127	105	25	13.50	15.00
1320 73 50	1320 93 50	57	50	2"	83	197	138	112	35	19.00	21.00
1320 74 25	1320 94 25	65	57	2 1/4"	95	222	160	132	42.5	-	28.50
1320 75 00	1320 95 00	70	65	2 1/2"	105	255	185	145	55	38.00	39.00
	1320 98 50	83	75	3"	127	330	190	165	85	-	62.00
	**1320 90 12	95	95	3 3/4"	146	400	235	208	120 (5:1)	-	110.00

Ürün ile ilgili belgeler

Talep üzerine aşağıda belirtilen sertifikalar temin edilir ;

- EN 10204 - 2.1' e göre sertifika
- EN 10204 - 3.1' e göre temel hammadde sertifikası
- Emniyet yükü sertifikası
- EN 10204 - 3.1' e göre işlenebilir hammadde/ test sertifikası

Talep üzerine resmi kuruluşlarca onaylanmış belgeler temin edilebilir.

Sıcaklık

Sıcaklığın aşırı yüksek olduğu durumlarda aşağıdaki kapasite kayıpları hesaba katılmalıdır.

0 - 200°C	%100 kapasite kullanımı
200 - 300°C	% 90 kapasite kullanımı
300 - 400°C	% 75 kapasite kullanımı
> 400°C	kullanımı uygun değildir.

Yüksek Mukavemetli Emniyet Somunlu "ARCTIC" Omega Mapa

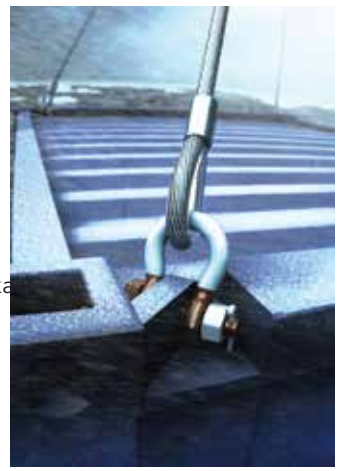

Standard : DNV 2.7-1 Tip onayı, EN 13889 and U.S Fed. Spec. RR-C-271
Malzeme : Yüksek mukavemetli çelik, söndürülmüş ve tavlanmış, Grade 8
Uygulama : Tüm parçalar sıcak daldırma, kahverengi boyalı
Emniyet Faktörü : Aşağıdaki tabloda verilmiştir.
Dökümantasyon : Test sertifikası , EN 10204 - 3.1 e göra izlenebilir ham madde ve muayene sertifika
Tüm ürünler için DNV 2.7-1 tip onay sertifikası.
Sıcaklık : -40° C - 200° C

Art. No.	d1 (mm)	d Nominal çap		Ölçüler (mm)				WLL (ton)	Ağırlık (kg)	Emniyet faktörü
		(mm)	(inch)	a	c	d2	e			
1321 90 02	16	13	1/2"	21	47	33	33	2	0.42	8.00
1321 90 32	19	16	5/8"	27	60	40	42	3.25	0.7	8.00
1321 90 47	22	19	3/4"	31	71	47	51	4.75	1.2	8.00
1321 90 65	25	22	7/8"	37	84	52	58	6.5	1.7	7.85
1321 90 85	28	25	1"	43	95	58	68	8.5	2.5	7.25
1321 90 95	32	28	1 1/8"	46	108	64	74	9.5	3.4	6.94
1321 91 20	35	32	1 1/4"	52	119	72	83	12	4.8	6.40
1321 91 35	38	35	1 3/8"	57	132	74	89	13.5	7	6.10
1321 91 70	42	38	1 1/2"	60	146	84	98	17	9	6.00
1321 92 50	50	45	1 3/4"	74	178	105	127	25	15	6.00
1321 93 50	57	50	2"	83	197	119	138	35	21	6.00
1321 95 50	70	65	2 1/2"	105	255	145	185	55	39	6.00
1321 98 50	83	75	3"	127	330	165	190	85	62	6.00

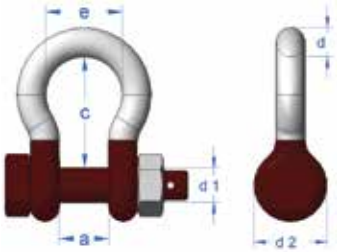

Yüksek Mukavemetli Emniyet Somunlu "SUPER" Omega Mapa

Standard : U.S Fed. Spec. RR-C-271 tip IVA sınıf 3 Grade 8
Malzeme : Yüksek mukavemetli çelik, söndürülmüş ve tavlanmış, Grade 8
Uygulama : Tüm parçalar sıcak daldırma, kahverengi boyalı
Emniyet Faktörü : 5:1
Dökümantasyon : Test sertifikası , EN 10204 - 3.1 e göra izlenebilir ham madde ve muayene sertifikası.

Art. No.	d1 (mm)	d Nominal çap		Ölçüler (mm)				WLL (t)	Ağırlık (kg)
		(mm)	(inch)	a	c	d2	e		
1322 90 03	16	13	1/2"	21	51	33	33	3.3	0.4
1322 90 05	19	16	5/8"	27	60	40	42	5	0.7
1322 90 07	22	19	3/4"	31	71	47	51	7	1.2
1322 90 09	25	22	7/8"	37	84	52	58	9.5	1.7
1322 90 12	28	25	1"	43	95	58	68	12.5	2.5
1322 90 15	32	28	1 1/8"	46	108	64	74	15	3.4
1322 90 18	35	32	1 1/4"	52	119	72	83	18	4.8
1322 90 21	38	35	1 3/8"	57	132	74	89	21	7
1322 90 30	42	38	1 1/2"	60	146	89	99	30	8.8
1322 90 40	50	45	1 3/4"	74	178	105	126	40	15
1322 90 55	57	57	2"	83	197	117	138	55	22
1322 90 85	70	70	2 1/2"	105	260	143	180	85	38
1322 91 20	83	83	3"	127	329	162	190	120	70
1322 91 50	95	95	3 3/4"	144	400	208	238	150	112

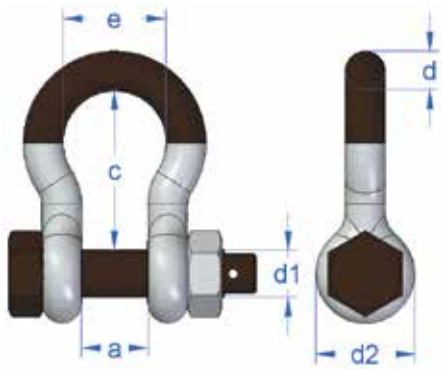

Emniyet Somunlu U Mapalar

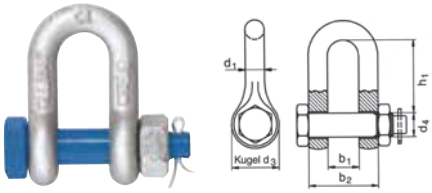

Art. No.	Ölçü (ns)	WLL (t)	Ölçüler (mm)						Ağırlık (kg)
			b1	b2	d1	d4	h1	d3	
2554 10 05	1/4"	0.50	12	26	6	8	22	17	0.06
2554 10 07	5/16"	0.75	13	29	8	10	26	21	0.10
2554 10 10	3/8"	1.00	16	36	10	12	31	26	0.15
2554 10 15	7/16"	1.50	18	40	11	14	36	28	0.22
2554 10 20	1/2"	2.00	21	47	13	16	41	30	0.34
2554 10 32	5/8"	3.25	27	59	16	19	51	42	0.70
2554 10 47	3/4"	4.75	32	70	19	22	60	48	1.18
2554 10 65	7/8"	6.50	36	80	22	25	71	57	1.64
2554 10 85	1"	8.50	43	93	25	28	81	62	2.41
2554 10 95	11/8"	9.50	46	104	29	32	90	69	3.27
2554 11 20	11/4"	12.00	52	116	32	35	100	78	4.59
2554 11 35	13/8"	13.50	57	127	35	38	113	86	6.00
2554 11 70	11/2"	17.00	60	136	38	42	124	94	8.33
2554 12 50	13/4"	25.00	73	161	44	50	146	112	12.83
2554 13 50	2"	35.00	83	185	51	55	171	127	19.30
2554 15 00	21/2"	55.00	105	232	64	70	203	152	34.50
2554 18 51	3"	85.00	127	279	76	82	216	200	60.00
2554 11 21	31/2"	120.00	133	317	89	95	253	203	93.00
2554 11 51	4"	150.00	140	348	102	107	250	226	145.00

Emniyet Somunlu Omega Mapalar

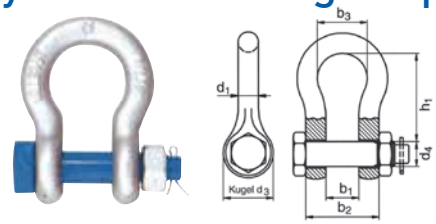

Art. No.	Ölçü (ns)	WLL (t)	Ölçüler (mm)							Ağırlık (kg)
			b1	b2	b3	d1	d3	d4	h1	
2554 30 05	1/4"	0.50	12	25	19	6	17	8	28	0.07
2554 30 07	5/16"	0.75	13	29	21	8	21	10	31	0.10
2554 30 10	3/8"	1.00	16	36	26	10	26	12	36	0.18
2554 30 15	7/16"	1.50	18	40	29	11	28	14	42	0.25
2554 30 20	1/2"	2.00	21	47	33	13	30	16	48	0.37
2554 30 32	5/8"	3.25	27	59	43	16	42	20	60	0.71
2554 30 47	3/4"	4.75	32	70	51	19	48	22	71	1.27
2554 30 65	7/8"	6.50	36	80	58	22	57	27	84	1.78
2554 30 85	1"	8.50	43	93	68	25	62	28	95	2.52
2554 30 95	11/8"	9.50	46	104	74	29	69	33	103	3.53
2554 31 20	11/4"	12.00	52	116	82	32	78	36	119	5.04
2554 31 35	13/8"	13.50	57	127	92	35	86	39	133	6.84
2554 31 70	11/2"	17.00	60	136	98	38	94	42	146	8.78
2554 32 50	13/4"	25.00	73	161	127	44	112	52	178	14.09
2554 33 50	2"	35.00	83	185	146	51	135	60	197	20.90
2554 35 00	21/2"	55.00	105	232	184	64	152	70	267	39.90
2554 38 50	3"	85.00	127	279	200	76	200	82	330	62.00
2554 31 21	31/2"	120.00	137	321	232	92	220	95	374	109.00
2554 31 51	4	150.00	145	353	250	104	240	108	372	130.00

Pimli U Mapalar

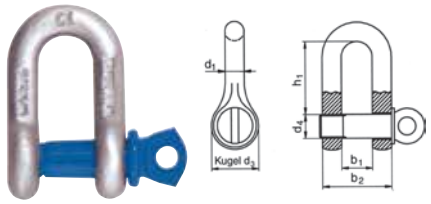

Art. No.	Ölçü (ns)	WLL (t)	Ölçüler (mm)						Ağırlık (kg)
			b1	b2	d1	d4	h1	d3	
2554 00 05	1/4"	0.50	12	26	6	8	22	17	0.05
2554 00 07	5/16"	0.75	13	29	8	10	26	21	0.08
2554 00 10	3/8"	1.00	16	36	10	12	31	26	0.13
2554 00 15	7/16"	1.50	18	40	11	14	36	28	0.19
2554 00 20	1/2"	2.00	21	47	13	16	41	30	0.31
2554 00 32	5/8"	3.25	27	59	16	20	51	42	0.55
2554 00 47	3/4"	4.75	32	70	19	22	60	48	0.96
2554 00 65	7/8"	6.50	36	80	22	27	71	57	1.41
2554 00 85	1"	8.50	43	93	25	30	81	62	2.03
2554 00 95	11/8"	9.50	46	104	29	33	90	69	2.97
2554 01 20	11/4"	12.00	52	116	32	36	100	78	4.01
2554 01 35	13/8"	13.50	57	127	35	39	113	86	5.40
2554 01 70	11/2"	17.00	60	136	38	42	124	94	7.29
2554 02 50	13/4"	25.00	73	161	44	52	146	112	11.25
2554 03 50	2"	35.00	83	185	51	60	171	135	16.20
2554 05 50	21/2"	55.00	106	232	63	72	203	158	33.30

Pimli Omega Mapalar

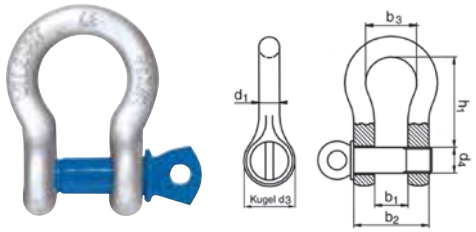

Art. No.	Ölçü (ns)	WLL (t)	Ölçüler (mm)							Ağırlık (kg)
			b1	b2	b3	d1	d3	d4	h1	
2554 20 05	1/4"	0.50	12	25	19	6	17	8	28	0.05
2554 20 07	5/16"	0.75	13	29	21	8	21	10	31	0.08
2554 20 10	3/8"	1.00	16	36	26	10	26	12	36	0.14
2554 20 15	7/16"	1.50	18	40	29	11	28	14	42	0.22
2554 20 20	1/2"	2.00	21	47	33	13	30	16	48	0.33
2554 20 32	5/8"	3.25	27	59	43	16	42	20	60	0.65
2554 20 47	3/4"	4.75	32	70	51	19	48	22	71	0.97
2554 20 65	7/8"	6.50	36	80	58	22	57	27	84	1.46
2554 20 85	1"	8.50	43	93	68	25	62	28	95	2.39
2554 20 95	11/8"	9.50	46	104	74	29	69	33	103	3.15
2554 21 25	11/4"	12.00	52	116	82	32	78	36	119	4.32
2554 21 35	13/8"	13.50	57	127	92	35	86	39	133	5.67
2554 21 70	11/2"	17.00	60	136	98	38	94	42	146	7.79
2554 22 50	13/4"	25.00	73	161	127	44	112	52	178	12.51
2554 23 50	2"	35.00	83	185	146	51	135	60	197	18.50
2554 25 50	21/2"	55.00	106	232	184	63	158	72	267	37.58

Standart : U.S. Fed. Spec. RR-C-271 - EN 10204 - 3.1B
Malzeme : Yüksek mukavemetli çelik, söndürülmüş ve tavlanmış, Grade 6

Finish : Tüm parçalar sıcak daldırma, galvanizleme sonrası vida/pim üzeri mavi boyalı
Emniyet Faktörü : 6.0
Dökümantasyon : Test sertifikası

ROV Mapa 861 - Kavrama ve Tahliyeli

Standard : EN 13889 a göre ölçüler
Malzeme : Yüksek mukavemetli çelik, söndürülmüş ve tavla
Uygulama : Tüm yük uygulama parçaları sıcak daldırma, gal
Emniyet Faktörü : 6:1
Dökümantasyon : Talep üzerine test sertifikası ve izlenebilir 3.1 setifikası temin edilebilir.
Sıcaklık : -40° C - 200° C , 42 joule

Uygulama videosunu izle

Denizaltı uygulamaları için tasarlanmıştır.

Art. No.	Ölçüler (mm)										WLL (t)	Ağırlık (kg)
	d1	d	A	C	E	F	L	I	H	G		
1321 30 12	35	32	52	119	83	60	460	31	132	33	12	8.0
1321 30 17	42	38	60	146	98	63.5	501	31	132	33	17	10.5
1321 30 25	50	45	74	178	127	70	565	31	132	33	25	16.5
1321 30 35	57	50	83	197	138	76	604	31	132	33	35	20.5
1321 30 55	70	65	105	255	185	88	712	31	132	33	55	42.0

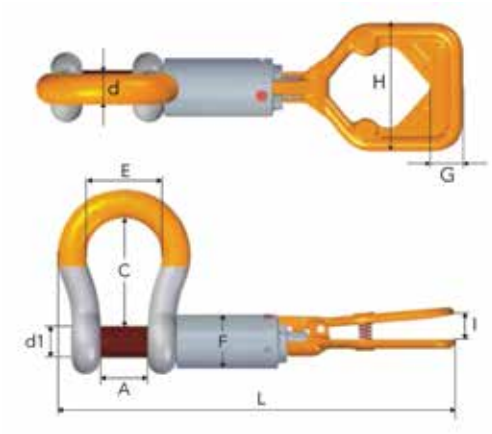

ROV Mapa 860 - Pimli ve Tek Kopilyalı

Standard : EN 13889 a göre ölçüler
Malzeme : Yüksek mukavemetli çelik, söndürülmüş ve tavlanmış
Uygulama : Tüm yük uygulama parçaları sıcak daldırma, galvaniz
Emniyet Faktörü : 6:1
Dökümantasyon : Talep üzerine test sertifikası ve izlenebilir 3.1 setifikası temin edilebilir.
Sıcaklık : -40° C - 200° C , 42 joule

Art. No.	Ölçüler (mm)						WLL (t)	Ağırlık (kg)
	d1	d	a	c	d2	e		
1321 40 08	28	25	43	95	60	68	8.5	2.7
1321 40 09	32	28	46	108	64	74	9.5	3.4
1321 40 12	35	32	52	119	72	83	12	5.0
1321 40 17	42	38	60	146	84	98	17	7.8
1321 40 25	50	45	74	178	105	127	25	13.9
1321 40 35	57	50	83	197	127	138	35	17.0
1321 40 55	70	65	105	255	152	185	55	37.0

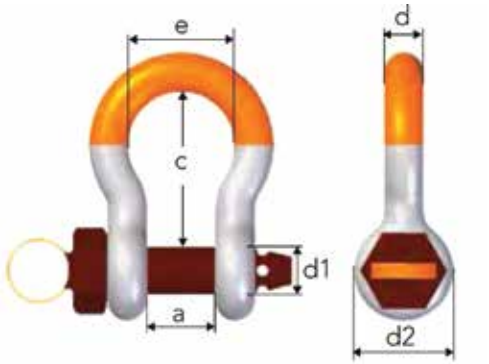

ROV Tahliyeli Mapa 863 - Pimli ve Çift Kopilyalı

Standard : EN 13889 a göre ölçüler
Malzeme : Yüksek mukavemetli çelik, söndürülmüş ve tavlanmış
Uygulama : Tüm yük uygulama parçaları sıcak daldırma, galvaniz
Emniyet Faktörü : 6:1
Dökümantasyon : Talep üzerine test sertifikası ve izlenebilir 3.1 setifikası temin edilebilir.
Sıcaklık : -40° C - 200° C , 42 joule

Art. No.	Ölçüler (mm)						WLL (t)	Ağırlık (kg)
	d1	d	a	c	d2	e		
1321 50 06	25	22	37	84	52	58	6.5	1.6
1321 50 09	32	28	46	108	64	74	9.5	3.4
1321 50 12	35	32	52	119	72	83	12	5.0
1321 50 17	42	38	60	146	84	98	17	7.8
1321 50 25	50	45	74	178	105	127	25	13.9
1321 50 35	57	50	83	197	127	138	35	17.0
1321 50 55	70	65	105	255	152	185	55	37.0

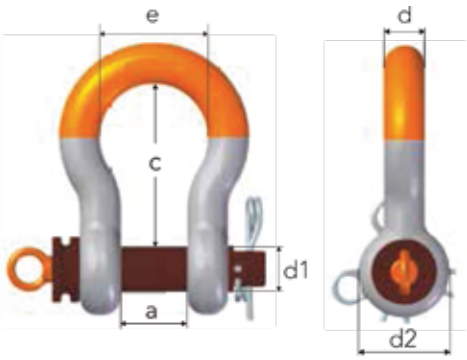

Galvaniz Pimli Mapa DIN 82101

Form A (Vidalı)

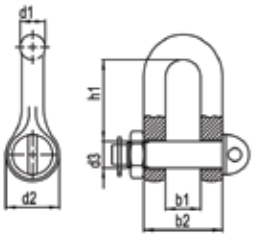

Emniyet kat sayısı : 5:1

Art. No.	Kapasite (t)	Ölçüler (mm)							Ağırlık (adet/kg)
		d1	d3	d2	d4	b1	b2	h1	
1320 20 01	0.10	4	5	10	M5	7	15	15.5	0.013
1320 20 02	0.16	5	6	12	M6	8	18	18.0	0.024
1320 20 03	0.25	7	8	16	M8	11	25	24.0	0.045
1320 20 04	0.40	8	10	20	M10	14	30	30.0	0.090
1320 20 06	0.60	10	12	24	M12	17	37	36.0	0.170
1320 20 10	1.00	13	16	32	M16	21	47	49.0	0.360
1320 20 16	1.60	17	20	40	M20	27	61	61.0	0.750
1320 20 20	2.00	19	22	44	M22	30	68	67.0	1.000
1320 20 25	2.50	21	24	48	M24	33	75	73.0	1.320
1320 20 30	3.00	24	27	54	M27	38	86	83.5	1.800
1320 20 40	4.00	27	30	60	M30	42	96	91.0	2.400
1320 20 50	5.00	30	36	72	M36	47	107	111.0	3.900
1320 20 60	6.00	34	39	78	M39	53	121	119.5	5.300
1320 20 80	8.00	38	45	90	M45	60	136	139.5	7.900
1320 21 00	10.00	42	48	96	M48	66	150	147.0	10.00
1320 21 20	12.00	47	52	104	M52	73	167	158.0	13.00
1320 21 60	16.00	52	60	120	M60	81	185	185.0	18.50
1320 22 00	20.00	58	68	136	M68	90	206	211.0	27.50
1320 22 20	25.00	63	72	144	M72	100	226	221.0	35.50

Galvaniz Düz Pimli Mapa DIN 82101

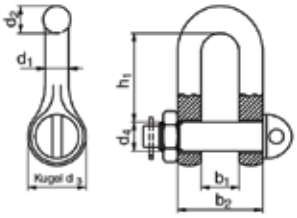

Art. No.	Kapasite (t)	Ölçüler (mm)							Ağırlık (adet/kg)
		d1	d3	d2	d4	b1	b2	h1	
1320 40 04	0.40	8	10	20	M10	30	14	30.0	0.085
1320 40 06	0.60	10	12	24	M12	36	17	37.0	0.160
1320 40 10	1.00	13	16	32	M16	49	21	47.0	0.350
1320 40 16	1.60	17	20	40	M20	61	27	61.0	0.730
1320 40 20	2.00	19	22	44	M22	67	30	68.0	0.970
1320 40 25	2.50	21	24	48	M24	73	33	75.0	1.280
1320 40 30	3.00	24	27	54	M27	83.5	38	86.0	1.700

Galvaniz Emniyet Somunlu Mapa DIN 82101

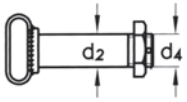

Form C (Güvenlik pimli)

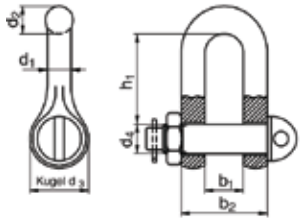

Art. No.	Kapasite (t)	Ölçüler (mm)							Ağırlık adet/kg
		d1	d3	d2	d4	b2	b1	h1	
1320 60 04	0.40	8	10	20	M10	30	14	30.0	0.100
1320 60 06	0.60	10	12	24	M12	37	17	36.0	0.180
1320 60 10	1.00	13	16	32	M16	47	21	49.0	0.400
1320 60 16	1.60	17	20	40	M20	61	27	61.0	0.810
1320 60 20	2.00	19	22	44	M22	68	30	67.0	1.080
1320 60 25	2.50	21	24	48	M24	75	33	73.0	1.420
1320 60 30	3.0	24	27	54	M27	86	38	83.5	2.030
1320 60 40	4.00	27	30	60	M30	96	42	91.0	2.700
1320 60 50	5.00	30	36	72	M36	107	47	111.0	4.400
1320 60 60	6.00	34	39	78	M39	121	53	119.5	5.900
1320 60 80	8.00	38	45	90	M45	136	60	139.5	8.500
1320 61 00	10.00	42	48	96	M48	150	66	147.0	10.80
1320 61 20	12.00	47	52	104	M52	167	73	158.0	14.00
1320 61 60	16.00	52	60	120	M60	185	81	185.0	19.30
1320 62 00	20.00	58	68	136	M68	206	90	211.0	28.20

Uzun Gövdeli Mapa

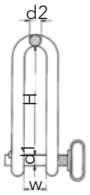

Art. No.	Kapasite (t)	Ölçüler (mm)				Ağırlık adet/kg
		d1	d2	H	W	
1321 10 25	2.50	25	30	250	50	4.8
1321 10 30	3.00	30	30	250	50	5.0
1321 10 50	5.00	36	30	250	50	5.9
1321 11 00	10.00	50	45	400	110	21.0

ÇELİK HALAT SAPAN VE AKSESUARLARI

Çelik Halat Sapanlar
Grummetler (Sonsuz Sapan)
Çelik Tel Bant
Kancalar
Radanzalar
Soketler
Paslanmaz Ürünler

ÇELİK HALAT GRUBU KAPASİTE TABLOLARI

Çelik Halat Sapan DIN EN 13414-1 (FC-Kendir Özlü)

Halat Çapı Ø mm	Düz kaldırma	Boğma	U kaldırma	İki bacaklı sapan 0° - 45°	İki bacaklı sapan 45° - 60 °	Dört bacaklı sapan 0° - 45°	Dört bacaklı sapan 45° - 60 °
	Kaldırma kapasitesi (kg)						
8	700	560	1400	950	700	1450	1050
10	1000	800	2000	1400	1000	2100	1500
11	1250	1000	2500	1750	1250	2650	1875
12	1500	1200	3000	2100	1500	3200	2300
13	1750	1400	3500	2450	1750	3675	2625
14	2000	1600	4000	2800	2000	4200	3000
16	2700	2160	5400	3800	2700	5700	4000
18	3150	2500	6300	4400	3150	6600	4700
20	4000	3200	8000	5600	4000	8400	6000
22	5000	4000	10000	7000	5000	10500	7500
24	6300	5000	12600	8800	6300	13200	9400
26	7000	5600	14000	9800	7000	14700	10500
28	8000	6400	16000	11200	8000	16800	12000
32	11000	8800	22000	15400	11000	23000	16500
36	14000	11200	28000	19000	14000	29000	21000
40	17000	13600	34000	23500	17000	36000	26000
44	21000	16800	42000	29000	21000	44000	31500
48	25000	20000	50000	35000	25000	52000	37000

Asimetrik yük kaldırma şartları :

- Asimetrik yüklenmiş çelik halat sapan bacaklarının kapasitesi bir bacaklı çelik halat sapan olarak hesaplanmalıdır.
- Tüm çelik halat sapanlar düzenli olarak kontrol edilmelidir.
- Keskin köşelerde köşe koruyucu kullanılmalıdır.
- Hasarlı sapanlar asla kullanılmamalıdır.

Kaldırma sapanı ile dikey doğrultu arasındaki ß açısı çok önemlidir; açı ne kadar büyük olursa taşıma kapasitesi o kadar düşük olur. Çok bacaklı sapanlarda 60° üzerindeki açılara izin verilmez!

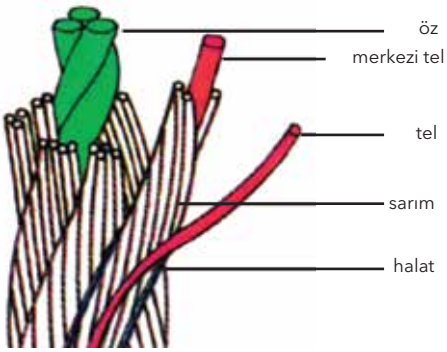

Asimetrik yüklenmiş çelik halat sapan için önerilen kapasite hesabı:

- 2 bacaklı çelik halat sapan kapasitesi, 1 bacaklı sapan olarak hesaplanmalıdır.
- 3 ve 4 bacaklı çelik halat sapan olarak hesaplanmalıdır. Eğer 2 bacağın yükün büyük kısmını taşıdığı kesin ise kapasite 2 bacaklı sapan kapasitesi olarak hesaplanmalıdır.

DİKKAT:
Kaldırılacak malzemenin çapı ile kullanılan sapanın çalışma yük limiti (W.L.L.) arasındaki direkt ilişki tabloda gösterilmiştir.

d = Halat çapı Ø

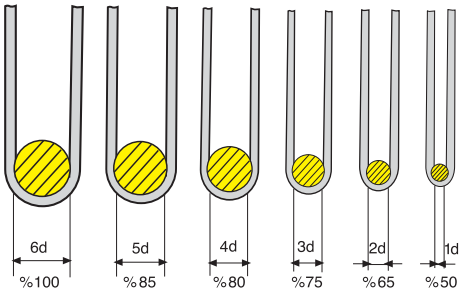

Farkı çelik halat çaplarına göre kullanılması gereken klemens adetleri aşağıdaki tabloda belirtilmiştir.

Halat çapı Ø (mm)	5	6,5	8	10	12	13	14	16	19	22
Kullanılması gereken klemens adedi	3	3	4	4	4	4	4	4	4	5

Kapasite tablosu posteri

Art. No. 000 002

Kaldırma Ekipmanları Kullanım Rehberi

Art. No. 000 003

ÇELİK HALAT SAPANLAR (DIN EN 13414-1)

FC-Kendir Özlü, Alüminyum Soketli Halat, Sertlik Sınıfı 1770

Kaldırma kapasitesi (kg)		Şekil 13	Şekil 14	Şekil 22	Şekil 21	Şekil 24	Şekil 23
Derecesiz kaldırma 0°	Halat Çapı Ø (mm)	Gözlü	Radanza form 6899B	Özel radanzalı	Gözlü ve daralma kancalı	Sonsuz tek pres baskı	Sonsuz çift pres baskı
		Art. No.	Art. No.	Art. No.	Art. No.	Art. No.	Art. No.
700	8	1213 08 01	1214 08 01	1222 08 01	1221 08 01	1224 08 01	1223 08 01
1000	10	1213 10 01	1214 10 01	1222 10 01	1221 10 01	1224 10 01	1223 10 01
1250	11	1213 11 01	1214 11 01	1222 11 01	1221 11 01	1224 11 01	1223 11 01
1500	12	1213 12 01	1214 12 01	1222 12 01	1221 12 01	1224 12 01	1223 12 01
1750	13	1213 13 01	1214 13 01	1222 13 01	1221 13 01	1224 13 01	1223 13 01
2000	14	1213 14 01	1214 14 01	1222 14 01	1221 14 01	1224 14 01	1223 14 01
2700	16	1213 16 01	1214 16 01	1222 16 01	1221 16 01	1224 16 01	1223 16 01
3150	18	1213 18 01	1214 18 01	1222 18 01	1221 18 01	1224 18 01	1223 18 01
4000	20	1213 20 01	1214 20 01	1222 20 01	1221 20 01	1224 20 01	1223 20 01
5000	22	1213 22 01	1214 22 01	1222 22 01	1221 22 01	1224 22 01	1223 22 01
6300	24	1213 24 01	1214 24 01	1222 24 01	1221 24 01	1224 24 01	1223 24 01
7000	26	1213 26 01	1214 26 01	1222 26 01	1221 26 01	1224 26 01	1223 26 01
8000	28	1213 28 01	1214 28 01	1222 28 01	1221 28 01	1224 28 01	1223 28 01
11000	32	1213 32 01	1214 32 01	1222 32 01	1221 32 01	1224 32 01	1223 32 01
14000	36	1213 36 01	1214 36 01	1222 36 01	1221 36 01	1224 36 01	1223 36 01
17000	40	1213 40 01	1214 40 01	1222 40 01	1221 40 01	1224 40 01	1223 40 01
21000	44	1213 44 01	1214 44 01	1222 44 01	1221 44 01	1224 44 01	1223 44 01
25000	48	1213 48 01	1214 48 01	1222 48 01	1221 48 01	1224 48 01	1223 48 01
28000	50	1213 50 01	1214 50 01	1222 50 01	1221 50 01	1224 50 01	1223 50 01
33500	56	1213 56 01	1214 56 01	1222 56 01	1221 56 01	1224 56 01	1223 56 01

IWRC Çelik Özlü, Alüminyum Soketli Halat, Sertlik Sınıfı 1770

Kaldırma kapasitesi (kg)		Şekil 13	Şekil 14	Şekil 23
Derecesiz kaldırma 0°	Halat Çapı Ø (mm)	Gözlü	Radanza form 6899B	Sonsuz çift pres baskı
		Art. No.	Art. No.	Art. No.
750	8	4213 08 01	4214 08 01	4223 08 01
1150	10	4213 10 01	4214 10 01	4223 10 01
1400	11	4213 11 01	4214 11 01	4223 11 01
1700	12	4213 12 01	4214 12 01	4223 12 01
2000	13	4213 13 01	4214 13 01	4223 13 01
2250	14	4213 14 01	4214 14 01	4223 14 01
3000	16	4213 16 01	4214 16 01	4223 16 01
3700	18	4213 18 01	4214 18 01	4223 18 01
4600	20	4213 20 01	4214 20 01	4223 20 01
5650	22	4213 22 01	4214 22 01	4223 22 01
6700	24	4213 24 01	4214 24 01	4223 24 01
7800	26	4213 26 01	4214 26 01	4223 26 01
9000	28	4213 28 01	4214 28 01	4223 28 01
11800	32	4213 32 01	4214 32 01	4223 32 01
15000	36	4213 36 01	4214 36 01	4223 36 01
18500	40	4213 40 01	4214 40 01	4223 40 01
22500	44	4213 44 01	4214 44 01	4223 44 01
26000	48	4213 48 01	4214 48 01	4223 48 01

*** Taşıma kapasitesini faktör 2 ile çarpınız.

Netmak standart olarak silindirik pres soketlerini kullanır.TS EN 13411-3 C formuna göre konik presleme istek üzerine yapılır. Konik presin avantajı, yük altında iken takılma yapmamasıdır.
Konik preslenmiş sapanlarınız için satış temsilcilerimize bilgi vermeniz yeterlidir.

! Sapanlarınızı her kullanımdan önce mutlaka kontrol ediniz.

Sıcak ortamlarda kapasite kaybı

Bağlantılar	Halat özü	Isı aralığı °C	Kapasite %
Alüminyum pres soketi	Kendir Çelik	-40 - +100 -40 - +150	100 100
Örgü	Kendir Çelik Çelik Çelik	-40 - +100 +150 - +200 +200 - +300 +300 - +400	100 90 75 65
Flaman göz	Kendir Çelik Çelik Çelik	-40 - +100 +150 - +200 +200 - +300 +300 - +400	100 90 75 65

GRUMMET - SONSUZ ÇELİK SAPAN DIN EN 13414-3

Grummet nedir?
Grummet fiber veya çelik özlü tek kat yuvarlak sarımlı çelik halattan üretilmiştir. Bir çekirdek halat çevresinde vida şeklinde 6 sarımlı düzenlenmişlerdir.

Yüksek sayıda telin işlenmesi sayesinde (en az 7x6x19=798 telden 7x6x37=1554 tel'e kadar) çok esnektir. Tercih edilen kullanım alanı ağır yüklemelerdir. Tablolarda gösterilen halat çapları haricinde, 120mm çapta, her çift için 600t ve daha büyük taşıma gücünde grummet sapanlar mevcuttur.

Lütfen grummetlerin kullanımında aşağıdaki konulara dikkat ediniz:

- Kullanım sadece çifter çifter olmalıdır.
- Yeterli ebatta seçilmiş bağlantı çaplarına dikkat edilmelidir (halat çapının 4 katından daha küçük olmamalı).
- Sarımların çakışmadığından emin olunmalıdır.
- Renkli olarak işaretlenmiş bağlantı noktaları hiçbir zaman yük temas noktalarında, vinç kancası veya kaldırma noktasında konumlandırılmamalıdır. Daima serbest uzunluklar üzerinde konumlandırılmalıdır.

Grummet 7 x 6 x 19 + 7 FC

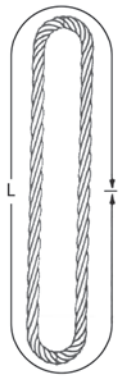

Art. No.	Halat çapı (mm)	Adet başına kaldırma kapasitesi (kg)
1287 09 01	9	1500
1287 12 01	12	2100
1287 15 01	15	3200
1287 18 01	18	4650
1287 21 01	21	6300
1287 24 01	24	8300
1287 27 01	27	10500
1287 30 01	30	11500
1287 33 01	33	14000
1287 36 01	36	16500

Grummet 7 x 6 x 36 + 7 FC

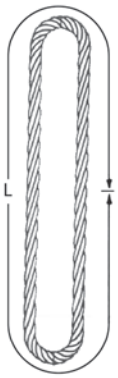

Art. No.	Halat çapı (mm)	Adet başına kaldırma kapasitesi (kg)
1289 24 01	24	8300
1289 27 01	27	10500
1289 30 01	30	11500
1289 33 01	33	14000
1289 36 01	36	16500
1289 39 01	39	19500
1289 42 01	42	22500
1289 48 01	48	29500
1289 54 01	54	37500
1289 60 01	60	46000

Grummet 7 x 6 x 37 + 7 FC

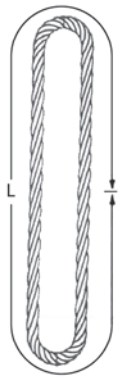

Art. No.	Halat çapı (mm)	Adet başına kaldırma kapasitesi (kg)
1288 18 01	18	4650
1288 21 01	21	6300
1288 24 01	24	8300
1288 27 01	27	10500
1288 30 01	30	11500
1288 33 01	33	14000
1288 36 01	36	16500
1288 39 01	39	19500
1288 42 01	42	22500
1288 48 01	48	29500
1288 54 01	54	37500

Grummet 7 x 6 x 36 + 7 IWRC

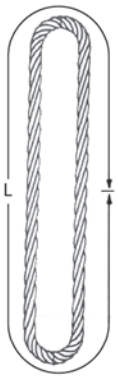

Art. No.	Halat çapı (mm)	Adet başına kaldırma kapasitesi (kg)
1290 24 01	24	9000
1290 27 01	27	11500
1290 30 01	30	14000
1290 33 01	33	17000
1290 36 01	36	20000
1290 39 01	39	23500
1290 42 01	42	27000
1290 48 01	48	35500
1290 54 01	54	45000
1290 60 01	60	55500
1290 66 01	66	68000
1290 72 01	72	84000
1290 78 01	78	100000

! *Açılı kullanımlarda yükün kaymasını mutlaka önleyiniz.*

Vidalı Çelik Halat (Göz Sertlik Sınıfı 1770)

Vida dişli kısım özel bir çelikten imal edilmiştir. Göz kısmı ise galvaniz çelik halattan mamuldür. NetAs vidalı beton sapanlar Avrupa profesyonel organizasyonlarının (ZH 1/17) emniyet gereksinimlerine her noktada cevap vermektedir. Bağlantı yapmadan önce ürünle gönderilen kurulum ve kullanım talimatlarını okuyunuz.

Özellikle aşağıdaki konuları dikkate alınız:

- Vida dişlerinin tamamıyla içeride olacak şekilde vidalandığına.
- Toprak bulaşmış vida diş kanallarının ve halat sapanın temizlendiğine.
- Iskartaya alma kriterleri oluştuğunda.

Art. No.	Direkt kaldırma kapasitesi (kg)	Vida ölçüsü (mm)	Ölçüler (mm)		Paket içerisindeki ürün sayısı
			h	e	
1312 01 55	500	M12	155	25	25
1314 01 55	800	M14	155	25	25
1316 01 55	1200	M16	155	25	25
1320 01 90	1600	M20	190	20	20
1322 02 15	2000	M22	215	20	20
1324 02 55	2500	M24	255	20	20
1330 03 00	4000	M30	300	10	10
1336 03 60	6300	M36	360	10	10

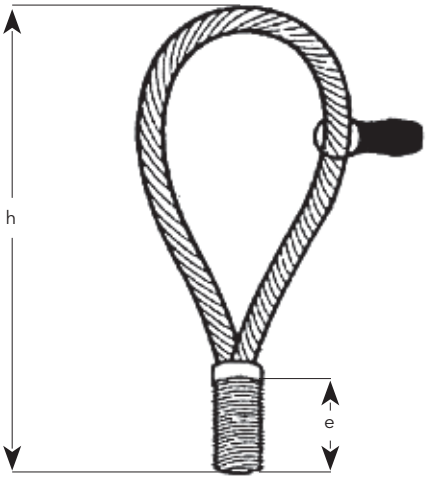

Çelik Halat Adaptör Sapanlar (Sertlik Sınıfı 1770), DIN EN 13414 1

Gözün ve kancanın boyutları birbiriyle uyumlu olmalıdır. Eğer göz çok küçükse, yan kaynak dikişinde bir kırılma olabilir ve yük yere düşebilir. Çelik halat adaptör sapanlar, halat çapının en az 15 katı göz boylarına sahip olmaları nedeni ile büyük vinç kancalarında rahatça kullanılabilir.

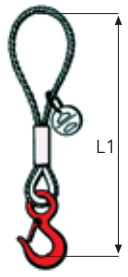

Gözlü sapan kancalı

Gözlü otomatik kancalı

Fırdöndü kancalı

Fırdöndü otomatik kancalı

Direkt kaldırma kapasitesi (kg)	Halat çapı (mm)	Art. No.	Uzunluk L1 (mm)	Art. No.	Uzunluk L1 (mm)	Art. No.	Uzunluk L1 (mm)	Art. No.	Uzunluk L1 (mm)
950	8	**1228 08 01**	300	**1229 08 01**	330	**1230 08 01**	350	**1231 08 01**	340
1400	10	**1228 10 01**	350	**1229 10 01**	380	**1230 10 01**	400	**1231 10 01**	400
2000	12	**1228 12 01**	400	**1229 12 01**	440	**1230 12 01**	460	**1231 12 01**	450
2800	14	**1228 14 01**	470	**1229 14 01**	520	**1230 14 01**	540	**1231 14 01**	520
3800	16	**1228 16 01**	540	**1229 16 01**	600	**1230 16 01**	620	**1231 16 01**	600
5000	20	**1228 20 01**	630	**1229 20 01**	690	**1230 20 01**	710	**1231 20 01**	690
7000	22	**1228 22 01**	740	**1229 22 01**	800	**1230 22 01**	830	**1231 22 01**	820
8800	24	**1228 24 01**	820	**1229 24 01**	880	**1230 24 01**	960	**1231 24 01**	960
9800	26	**1228 26 01**	880	**1229 26 01**	940	**1230 26 01**	1020	**1231 26 01**	1020

ÇELİK HALAT SAPANLAR
DIN EN 13414-1 HALAT SERTLİK SINIFI 1770 - (FC-Kendir Özlü)

Özel boyutlarda ana bağlantı halkaları için satış temsilcilerimiz ile irtibata geçiniz.

Bacaklı çelik halat sapandaki metal etiket üzerinde halat çapı, bacak sayısı ve izin verilen kaldırma açılarında yük taşıma kapasitesi yazılmıştır. Buna ilaveten Netmak logosu ve CE işareti vardır.

Alt bağlantılar
Lütfen birden dörde kadar bacak sayısı için aşağıdaki kancalardan uygun birini seçiniz:

! Tablolarda verilen kaldırma kapasiteleri DIN EN 13414-1 standartlarına göre verilmiştir.

Gözlü kanca

Otomatik emniyetli kanca

Dökümcü kancası

Tek Bacaklı

Direkt kaldırma kapasitesi (kg)	Halat Çapı Ø (mm)	Gözlü	Otomatik emniyetli kanca	Dökümcü kancası
		Art. No.	Art. No.	Art. No.
700	8	1218 08 01	1226 08 01	1227 08 01
1000	10	1218 10 01	1226 10 01	1227 10 01
1500	12	1218 12 01	1226 12 01	1227 12 01
2000	14	1218 14 01	1226 14 01	1227 14 01
2700	16	1218 16 01	1226 16 01	1227 16 01
3150	18	1218 18 01	1226 18 01	1227 18 01
4000	20	1218 20 01	1226 20 01	1227 20 01
5000	22	1218 22 01	1226 22 01	1227 22 01
6300	24	1218 24 01	1226 24 01	1227 24 01
7000	26	1218 26 01	1226 26 01	1227 26 01
8000	28	1218 28 01	1226 28 01	1227 28 01
11000	32	1218 32 01	1226 32 01	1227 32 01
14000	36	1218 36 01	1226 36 01	1227 36 01

! Çelik halatın kapasitesi bükülmek suretiyle azalır. Güç azalması bükümün çapıyla alakalı olup, şu şekildedir; (d = çelik halatın çapı):

6d = %100
5d = %85
4d = %80
3d = %70
2d = %65

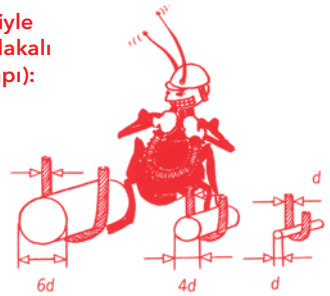

İki Bacaklı

Kaldırma kapasitesi (kg) 0-45°	Kaldırma kapasitesi (kg) 45-60°	Halat çapı mm	Gözlü	Otomatik emniyetli kanca	Dökümcü kancası
			Art. No.	Art. No.	Art. No.
950	700	8	1218 08 02	1226 08 02	1227 08 02
1400	1000	10	1218 10 02	1226 10 02	1227 10 02
2100	1500	12	1218 12 02	1226 12 02	1227 12 02
2800	2000	14	1218 14 02	1226 14 02	1227 14 02
3800	2700	16	1218 16 02	1226 16 02	1227 16 02
4400	3150	18	1218 18 02	1226 18 02	1227 18 02
5600	4000	20	1218 20 02	1226 20 02	1227 20 02
7000	5000	22	1218 22 02	1226 22 02	1227 22 02
8800	6300	24	1218 24 02	1226 24 02	1227 24 02
9800	7000	26	1218 26 02	1226 26 02	1227 26 02
11200	8000	28	1218 28 02	1226 28 02	1227 28 02
15400	11000	32	1218 32 02	1226 32 02	1227 32 02
19000	15700	36	1218 36 02	1226 36 02	1227 36 02

ÇELİK HALAT SAPANLAR
DIN EN 13414-1 HALAT SERTLİK SINIFI 1770 - (FC-Kendir Özlü)

Üç Bacaklı

Kaldırma kapasitesi (kg) 0-45°	Kaldırma kapasitesi (kg) 45-60°	Halat çapı mm	Gözlü	Otomatik emniyetli kanca	Dökümcü kancası
			Art. No.	Art. No.	Art. No.
1450	1050	8	1218 08 03	1226 08 03	1227 08 03
2100	1500	10	1218 10 03	1226 10 03	1227 10 03
3200	2300	12	1218 12 03	1226 12 03	1227 12 03
4200	3000	14	1218 14 03	1226 14 03	1227 14 03
5700	4000	16	1218 16 03	1226 16 03	1227 16 03
6600	4700	18	1218 18 03	1226 18 03	1227 18 03
8400	6000	20	1218 20 03	1226 20 03	1227 20 03
10500	7500	22	1218 22 03	1226 22 03	1227 22 03
13200	9400	24	1218 24 03	1226 24 03	1227 24 03
14700	10500	26	1218 26 03	1226 26 03	1227 26 03
16800	12000	28	1218 28 03	1226 28 03	1227 28 03
23000	16500	32	1218 32 03	1226 32 03	1227 32 03
29000	21000	36	1218 36 03	1226 36 03	1227 36 03

! Asla hareket halindeki yükün altında, hareket alanında, yükler arasında ya da devrilme riski bulunan yüklerin çevresinde durmayınız.

Dört Bacaklı

Kaldırma kapasitesi (kg) 0-45°	Kaldırma kapasitesi (kg) 45-60°	Halat çapı mm	Gözlü	Otomatik emniyetli kanca	Dökümcü kancası
			Art. No.	Art. No.	Art. No.
1450	1050	8	1218 08 04	1226 08 04	1227 08 04
2100	1500	10	1218 10 04	1226 10 04	1227 10 04
3200	2300	12	1218 12 04	1226 12 04	1227 12 04
4200	3000	14	1218 14 04	1226 14 04	1227 14 04
5700	4000	16	1218 16 04	1226 16 04	1227 16 04
6600	4700	18	1218 18 04	1226 18 04	1227 18 04
8400	6000	20	1218 20 04	1226 20 04	1227 20 04
10500	7500	22	1218 22 04	1226 22 04	1227 22 04
13200	9400	24	1218 24 04	1226 24 04	1227 24 04
14700	10500	26	1218 26 04	1226 26 04	1227 26 04
16800	12000	28	1218 28 04	1226 28 04	1227 28 04
23000	16500	32	1218 32 04	1226 32 04	1227 32 04
29000	21000	36	1218 36 04	1226 36 04	1227 36 04

ÇELİK HALAT BAĞLANTI TİP VE ELEMANLARI

Aşağıda görülen bağlantı tip ve elemanlarının kullanım şekli ve yeri birbirinden farklıdır.
Her işe göre işinizi kolaylaştıracak uygun bir bağlantı tipi ve elemanı mutlaka vardır.
Eğer aşağıda olmayan farklı bir bağlantıya ihtiyacınız varsa lütfen sorunuz.

Üst Bağlantı Seçenekleri

Göz

Radansalı göz

Ana bağlantı halkası 1 bacaklı

Ana bağlantı halkası 2 bacaklı

Ana bağlantı halkası 3 bacaklı

Ana bağlantı halkası 4 bacaklı

Alt Bağlantı Seçenekleri

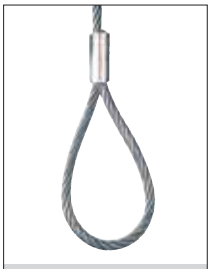
Silindirik presli göz

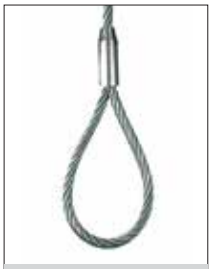
Konik presli göz

Flaman göz

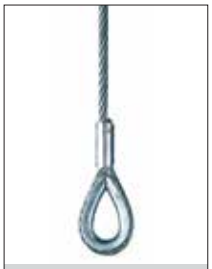
Silindirik presli radansalı göz

Flaman radansalı göz

Örgülü göz

Gözlü kanca

Dökümcü kancası

Otomatik emniyetli kanca

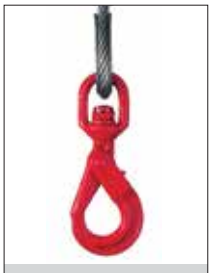
Fırdöndülü kanca

Bağlantı halkası

Mapa

Dökme tip sonlandırma seçenekleri

Pimli soket

Oval soket

Oval delikli soket

Armut tipi soket

Kaldırma noktalarının yönü kaldırma merkezine doğru olmalıdır.

Doğru hizalama.

ÇELİK TEL BANT SAPAN

Emniyet katsayısı 6:1 olup her ürün üzerinde ayrı izlenebilirlik numarası mevcuttur. Sıcaklık, yağ ve gres dayanımı yüksektir.

421 - Düz Mapalı - Geniş Bant

Art. No.	Kapasite (kg)	Ölçüler (mm)				Ağırlık (kg)	Ağırlık/m (kg)
		A	B	C	L		
1501 00 15	**1500**	**75**	**55**	**36**	**1**	**4,0**	**2,3**
1501 00 20	**2000**	**90**	**60**	**46**	**2**	**8,0**	**3,1**
1501 00 30	**3000**	**105**	**70**	**66**	**2**	**12,0**	**4,6**
1501 00 40	**4000**	**120**	**80**	**86**	**3**	**23,0**	**6,1**
1501 00 50	**5000**	**120**	**80**	**106**	**3**	**27,0**	**7,6**
1501 00 75	**7500**	**150**	**100**	**156**	**3**	**44,0**	**11,4**

422 - Düz Mapalı - Dar Bant

Art. No.	Kapasite (kg)	Ölçüler (mm)				Ağırlık (kg)	Ağırlık/m (kg)
		A	B	C	L		
1502 00 30	3000	105	70	45	2	19,0	4,6
1502 00 40	4000	120	80	55	3	23,0	6,0
1502 00 50	5000	120	80	70	3	27,0	7,4
1502 00 75	7500	150	100	105	3	43,0	11,0
1502 01 00	10000	180	120	140	4	70,0	14,0
1502 01 25	12500	200	135	175	4	89,0	15,0
1502 01 50	15000	225	150	210	4	108,0	18,0

427 - Boğma Mapalı - Geniş Bant

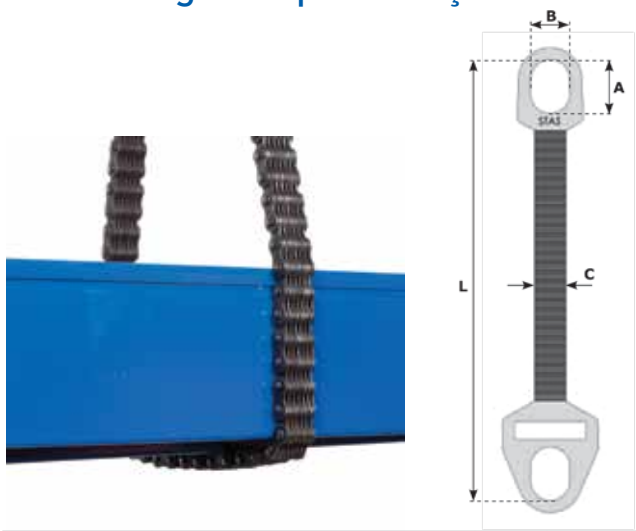

Art. No.	Kapasite (kg)	Ölçüler (mm)				Ağırlık (kg)	Ağırlık/m (kg)
		A	B	C	L		
1503 00 15	1500	75	55	36	1	5,0	2,3
1503 00 20	2000	90	60	46	2	11,0	3,1
1503 00 30	3000	105	70	66	2	14,0	4,6
1503 00 40	4000	120	80	86	3	28,0	6,1
1503 00 50	5000	120	80	106	3	31,0	7,6
1503 00 75	7500	150	100	156	3	49,0	11,4

428 - Boğma Mapalı - Dar Bant

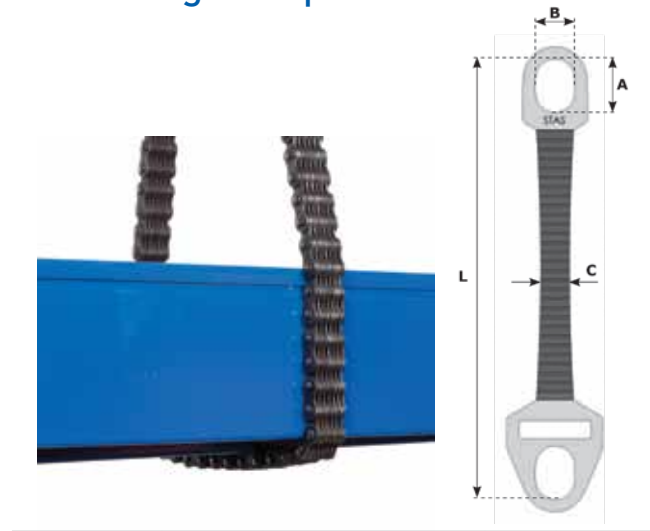

Art. No.	Kapasite (kg)	Ölçüler (mm)				Ağırlık (kg)	Ağırlık/m (kg)
		A	B	C	L		
1504 00 30	3000	105	70	45	2	22,0	4,6
1504 00 40	4000	120	80	55	3	27,0	6,0
1504 00 50	5000	120	80	70	3	31,0	7,4
1504 00 75	7500	150	100	105	3	48,0	11,0
1504 01 00	10000	180	120	140	4	75,0	14,0
1504 01 25	12500	200	135	175	4	93,0	15,0
1504 01 50	15000	225	150	210	4	112,0	18,0

ÇELİK HALAT AKSESUARLARI - KANCALAR

Çelik Halat Kancası, EN 1677-2 (ASME B30.10) , Grade 80

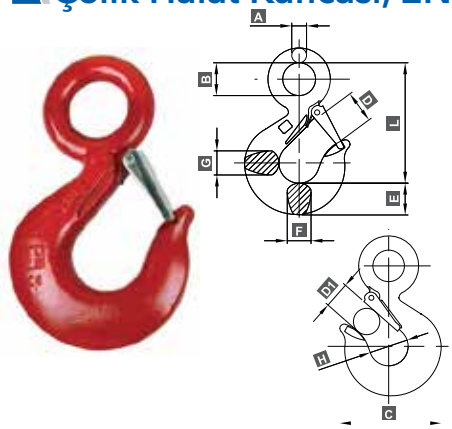

Art. No.	Kapasite (t)	Zincir (mm)	A (mm)	B (mm)	C (mm)	D (mm)	D1 (mm)	E (mm)	F (mm)	G (mm)	H (mm)	L (mm)	Ağırlık (kg)
1311 20 12	1.25	6	9.5	19	77	23	20	21	15	15	31	82	0.33
1311 20 16	1.60	7	11	25	82	26	22	23	18	18	34	93	0.46
1311 20 25	2.50	8	13	27	94	27	23	27	23	23	38	105	0.75
1311 20 32	3.20	10	15	32	106	31	27	31	23	24	42	121	1.05
1311 20 50	5.40	13	18	38	132	40	35	37	30	34	50	146	1.90
1311 20 80	8.00	16	23	51	165	51	43	49	37	37	62	187	3.95
1311 20 11	11.50	19	29	64	198	58	53	60	43	46	75	230	7.20
1311 20 60	16.00	22	33	70	222	66	58	67	52	57	84	255	10.20
1311 20 70	22.00	26	41	89	283	87	78	80	64	65	110	320	20.50

Kayar Boğma Kancası , ASME B30.10 , Grade 80

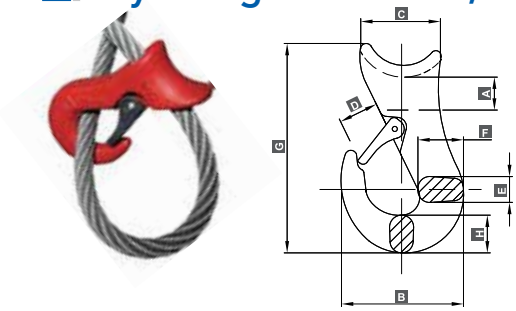

Art. No.	Kapasite (t)	Çelik halat (mm)	A (mm)	B (mm)	C (mm)	D (mm)	E (mm)	F (mm)	G (mm)	H (mm)	Ağırlık (kg)
1310 50 01	1.50	10 - 13	16	76	50	24	21	24	132	24	0.70
1310 50 02	2.00	14 - 16	20	78	62	27	24	29	147	25	0.95
1310 50 03	3.00	17 - 18	25	103	70	34	30	36	178	33	2.00
1310 50 05	5.00	19 - 25	32	128	80	43	41	45	210	40	3.44

Dökümcü Kancası, Grade 80

Art. No.	Kapasite (t)	Zincir ölçüsü	Ölçüler (mm)						Ağırlık adet (kg)
			K	P	A	D	T	H	
1905 46 07	2.0	7/8	128	62	24	13.5	25	31	0.92
1905 46 10	3.15	10	150	76	32	14	32	38	1.77
1905 46 13	5.3	13	173	89	27	19	38	44	2.82
1905 46 16	8.0	16	210	102	47	24	46	52	5.03
1905 46 19	12.5	20	260	114	56	28	55	65	7.6

! Diğer kanca modelleri için Netmak Limited ile kontağa geçiniz.

! Dökümcü kancasının güvenlik mandal olmadığından, konstrüksiyon sektöründe kullanılması yasaktır.

S Kancalar, Grade 80

S1 S2

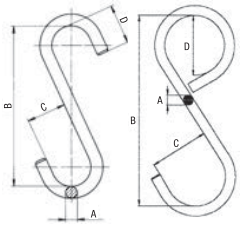

Art. No. S1	Art. No. S2	Kap. (t)	A (mm)	B (mm)	C (mm)	D (mm)	Ağırlık (kg)
1311 60 01	1311 61 01	0.10	8	80	25	28	0.08
1311 60 02	1311 61 02	0.20	10	80	25	28	0.10
1311 60 03	1311 61 03	0.30	14	100	30	35	0.26
1311 60 05	1311 61 05	0.50	16	130	40	45	0.42
1311 60 07	1311 61 07	0.75	18	160	50	56	0.70
1311 60 10	1311 61 10	1.00	20	180	55	63	1.00
1311 60 12	1311 61 12	1.25	22	200	60	70	1.25
1311 60 15	1311 61 15	1.50	26	220	65	77	2.00
1311 60 20	1311 61 20	2.00	32	260	80	91	3.65
1311 60 30	1311 61 30	3.00	36	320	95	112	5.70
1311 60 40	1311 61 40	4.00	40	360	110	126	8.50
1311 60 50	1311 61 50	5.00	45	400	120	140	12.00
1311 60 60	1311 61 60	6.00	55	450	135	158	20.00
1311 60 80	1311 61 80	8.00	60	550	165	192	27.00
1311 60 81	1311 61 81	10.00	65	600	180	210	35.00
1311 60 82	1311 61 82	12.50	70	700	180	210	50.00

S3

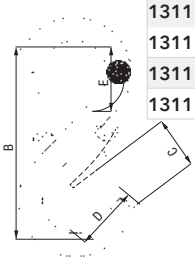

Art. No. S3	Kap. (t)	A (mm)	B (mm)	C (mm)	D (mm)
1311 62 01	0.10	8	115	23	15
1311 62 02	0.20	10	115	19	20
1311 62 03	0.25	12	153	31	23
1311 62 05	0.35	14	190	42	27
1311 62 07	0.50	16	230	55	40
1311 62 10	0.75	20	267	68	47
1311 62 12	1.00	22	305	81	62
1311 62 15	1.30	26	331	91	68
1311 62 20	1.50	28	380	105	88
1311 62 30	2.00	32	407	117	92
1311 62 40	2.40	36	430	130	105
1311 62 50	2.80	38	460	140	115
1311 62 60	3.20	40	500	149	113

ÇELİK HALAT AKSESUARLARI - RADANSALAR

Galvaniz Radansa 6899 B

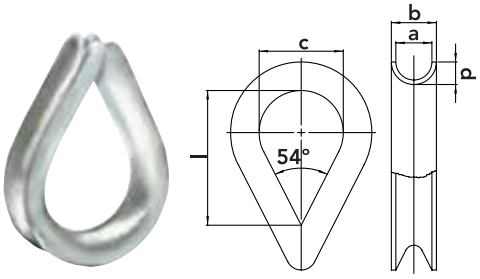

Art. No.	Halat çapı (mm)	Ölçüler (mm)					Ağırlık (kg)
		a	b	c	l	p	
1330 20 03	2,5	3	6,0	12	19	3,8	0,007
1330 20 04	3,5	4	7,0	13	21	4,5	0,009
1330 20 05	4,0	5	8,6	14	23	5,1	0,012
1330 20 06	5,0	6	9,6	16	25	5,6	0,017
1330 20 08	6,0	7	10,6	18	28	6,0	0,020
1330 20 10	7,0	8	12,0	20	32	7,0	0,026
1330 20 12	9,0	10	14,0	24	38	7,2	0,032
1330 20 14	11,0	12	17,0	28	45	9,4	0,061
1330 20 16	12,0	13	18,0	30	48	10,0	0,068
1330 20 18	13,0	14	20,0	32	51	10,5	0,101
1330 20 20	15,0	16	22,0	36	58	10,5	0,110
1330 20 21	16,0	18	24,0	40	64	11,7	0,146
1330 20 22	18,0	20	30,0	45	72	15,0	0,29
1330 20 23	20,0	22	34,0	50	80	16,0	0,32
1330 20 24	22,0	24	36,0	56	90	17,0	0,50
1330 20 25	24,0	26	38,0	62	99	21,5	0,59
1330 20 26	26,0	28	44,0	70	112	21,5	0,82
1330 20 27	28,0	30	46,0	75	120	25,5	1,00
1330 20 28	30,0	32	50,0	80	128	26,5	1,30
1330 20 29	32,0	34	52,0	95	152	26,5	1,60
1330 20 30	34,0	36	54,0	100	160	27,5	1,70
1330 20 31	36,0	38	56,0	110	176	27,5	1,80
1330 20 32	38,0	40	56,0	115	184	27,5	2,75
1330 20 33	40,0	42	58,0	120	192	33,0	3,20
1330 20 34	42,0	45	61,0	150	240	37,5	3,50

Galvaniz Radansa DIN 65457

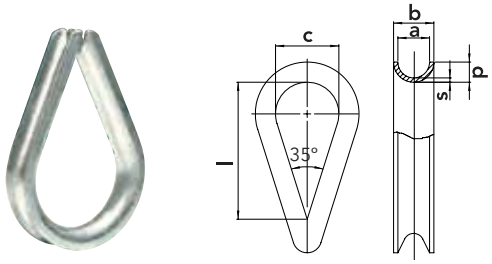

Art. No.	Halat çapı (mm)	Ölçüler (mm)						Ağırlık (kg)
		a	b	c	l	p	s	
1330 80 01	2,5	3,0	4,0	10	21,5	2,0	0,5	0,013
1330 80 02	3,0	3,5	5,5	11	23,5	2,8	1,0	0,035
1330 80 03	3,5	4,0	5,5	12	26,5	3,0	1,0	0,043
1330 80 04	4,0	5,0	6,5	13	28,5	3,5	1,0	0,069
1330 80 05	5,0	6,0	8,0	14	30,0	4,0	1,0	0,080
1330 80 06	6,0	7,0	9,0	15	33,0	4,5	1,0	0,101
1330 80 07	7,0	8,0	10,0	16	35,0	5,2	1,2	0,101
1330 80 08	8,0	9,0	11,5	18	39,0	5,7	1,2	0,016
1330 80 09	9,0	10,0	12,5	20	43,0	6,5	1,5	0,020
1330 80 10	10,0	11,0	14,0	22	47,5	7,0	1,5	0,029
1330 80 11	11,0	12,0	15,0	24	51,0	7,5	1,5	0,037
1330 80 12	12,0	13,0	16,6	26	56,0	8,3	1,8	0,052
1330 80 13	13,0	14,0	19,0	28	61,0	9,8	2,5	0,072
1330 80 14	15,0	16,0	22,0	32	69,0	11,2	3,0	0,083
1330 80 15	16,0	19,0	25,0	35	78,0	12,9	3,0	0,179
1330 80 16	18,0	20,0	28,0	40	86,0	14,0	4,0	0,270
1330 80 17	20,0	22,0	32,0	44	95,0	16,2	5,0	0,355
1330 80 18	24,0	26,0	38,0	48	105,0	19,3	6,0	0,520

! 6899B standardındaki radansalar konstrüksiyon işlerine kullanılan sapanlarda tercih edilmelidir.
■ Diğer endüstriyel kullanımlarda DIN 3090 normundaki radansalar önerilir.

Galvaniz Radansa DIN 3090 EN 13411 - 1

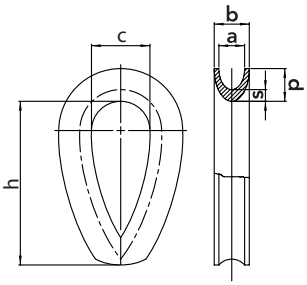

Art. No.	Halat çapı (mm)	Switch opening (mm)	Ölçüler (mm)						Ağırlık (kg)
			a	b	c	h	p	s	
1330 30 05	4	5	5	8	10	29	5,1	2,1	0,012
1330 30 07	6	7	7	10	15	42	7,1	2,6	0,028
1330 30 09	8	9	9	13	20	56	11,0	4,0	0,057
1330 30 11	10	11	11	15	25	70	14,0	5,0	0,152
1330 30 13	12	13	13	19	30	85	16,0	6,0	0,240
1330 30 16	14	16	16	22	35	102	17,0	8,0	0,380
1330 30 18	16	18	18	25	40	113	19,0	8,0	0,520
1330 30 20	18	20	20	27	45	127	21,0	9,0	0,660
1330 30 21	20	22	22	30	50	141	23,0	10,0	0,880
1330 30 21	22	24	24	33	55	153	24,0	10,0	1,04
1330 30 23	24	26	26	35	60	165	27,0	10,0	1,29
1330 30 24	26	29	29	45	65	181	30,0	12,0	2,60
1330 30 25	28	31	31	48	70	193	33,0	12,0	2,77
1330 30 26	32	35	35	50	80	223	38,0	15,0	4,40
1330 30 27	36	40	40	55	90	247	42,0	15,0	4,60
1330 30 28	40	44	44	60	100	281	46,0	20,0	7,00
1330 30 29	44	48	48	68	110	305	53,0	20,0	1.000
1330 30 30	48	53	53	72	120	329	58,0	25,0	1.200

ÇELİK HALAT AKSESUARLARI - KİLİTLER - SOKETLER

Çelik Halat Soketleri

Armut tipi

Soket kilidi

Oval delikli

Armut tipi Art. No.	Soket kilidi Art. No.	Oval delikli Art. No.	Halat çapı Ø (mm)	Yük kapasitesi (kg)
1375 00 01	1375 10 01	1375 20 01	10	7000
1375 00 02	1375 10 02	1375 20 02	10 - 12	10050
1375 00 03	1375 10 03	1375 20 03	13 - 14	13650
1375 00 04	1375 10 04	1375 20 04	13 - 16	15700
1375 00 05	1375 10 05	1375 20 05	18	20160
1375 00 06	1375 10 06	1375 20 06	19 - 20	22600
1375 00 07	1375 10 07	1375 20 07	22 - 24	33750
1375 00 08	1375 10 08	1375 20 08	27	40200
1375 00 09	1375 10 09	1375 20 09	29	47150
1375 00 10	1375 10 10	1375 20 10	31 - 33	62750
1375 00 11	1375 10 11	1375 20 11	35	71400
1375 00 12	1375 10 12	1375 20 12	37	80600
1375 00 13	1375 10 13	1375 20 13	40	90400
1375 00 14	1375 10 14	1375 20 14	43 - 45	107500
1375 00 15	1375 10 15	1375 20 15	48	120350

Çelik Halat Soketleri

Çatallı

Oval

Çatallı pimli Art. No.	Çatallı pimsiz Art. No.	Oval Art. No.	Halat çapı Ø (mm)	Yük kapasitesi (kg)
1375 30 10	1375 40 10	-	10 - 12	1000
1375 30 16	1375 40 16	1375 50 16	12 - 14	1600
1375 30 25	1375 40 25	1375 50 25	14 - 18	2500
1375 30 30	1375 40 30	1375 50 30	16 - 20	3000
1375 30 40	1375 40 40	1375 50 40	18 - 22	4000
1375 30 50	1375 40 50	1375 50 50	20 - 24	5000
1375 30 60	1375 40 60	1375 50 60	22 - 28	6000
1375 30 80	1375 40 80	1375 50 80	26 - 30	8000
1375 31 00	1375 41 00	1375 51 00	28 - 34	10000
1375 31 20	1375 41 20	1375 51 20	32 - 38	12000
1375 31 60	1375 41 60	1375 51 60	36 - 44	16000
1375 32 00	1375 42 00	1375 52 00	40 - 50	20000
1375 32 50	1375 42 50	1375 52 50	44 - 54	25000
1375 33 20	1375 43 20	1375 53 20	50 - 62	32000

Halat Kilidi

Art. No.	Halat çapı Ø(mm)	Yük kapasitesi (t)
1313 60 45	4 - 5	0.25
1313 60 67	6 - 7	0.50
1313 60 08	8	0.50
1313 69 12	9 - 12	0.50
1313 61 12	10 - 12	1.00
1313 60 14	12 - 14	1.00
1313 60 15	12 - 15	2.50
1313 60 20	16 - 20	4.00
1313 60 26	21 - 26	7.00

Art. No.	Halat çapı Ø(mm)	Ölçü (mm)
1390 85 05	4 - 5	5
1390 85 08	6 - 8	8
1390 85 11	9 - 11	11
1390 85 14	12 - 14	14
1390 85 17	15 - 17	17
1390 85 20	18 - 22	20
1390 85 25	22 - 25	25
1390 85 30	26 - 30	30
1390 85 35	31 - 35	35
1390 85 40	36 - 40	40

Köşe Koruyucu

Art. No.	Ölçü	Max.halat çapı Ø (mm)
1390 10 25	SI	25
1390 10 50	SII	50
1390 10 70	SIII	70

ÇELİK HALAT AKSESUARLARI - GERDİRMELER

Vidalı gerdirmeler uzun ayar mesafesi ile karakterize edilirler. Çatallı kısım yapı elemanlarına sonradan bir cıvata ile bağlanabilir ve kazara gevşemeye karşı emniyete alınır. Kapalı göz üretim sırasında germe halatına radansa ile bağlanmalıdır.

Galvaniz Gerdirmeler DIN 1480 (Göz + kanca)

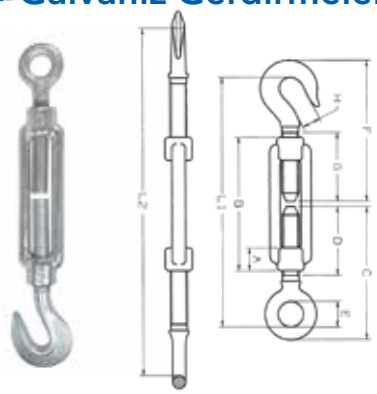

Art. No. kanca + göz	Model	A (mm)	B (mm)	C (mm)	D (mm)	E (mm)	F (mm)	G (mm)	H (mm)	L1 (mm)	L2 (mm)	S.W.L (kg)
1360 20 06	M6	12	110	74	50	10	76	50	8.5	140	226	75
1360 20 08	M8	15	110	80	52	11	89	52	10	155	235	165
1360 20 10	M10	18	125	97	60	14	103	62	12	185	273	235
1360 20 12	M12	21	125	106	67	17	121	65	16	208	290	320
1360 20 14	M14	24	145	126	83	18	144	82	16	248	344	420
1360 20 16	M16	27	170	160	97	23	172	105	16.5	303	419	530
1360 20 20	M20	34	200	190	116	25	185	110	17.5	341	473	730
1360 20 22	M22	36	220	200	120	30	216	125	23	379	527	1120
1360 20 24	M24	39	255	210	125	34	225	135	23	391	568	1550
1360 20 27	M27	45	255	236	150	34	250	135	29	437	602	1870
1360 20 30	M30	45	255	240	150	38	250	145	29	439	604	2240
1360 20 33	M33	55	295	242	150	39	250	145	29	441	626	2850
1360 20 36	M36	55	295	276	160	48	284	170	38	497	682	3530
1360 20 39	M39	63	330	276	165	48	288	170	38	505	709	4150

Galvaniz Gerdirmeler DIN 1480 (Kanca + kanca)

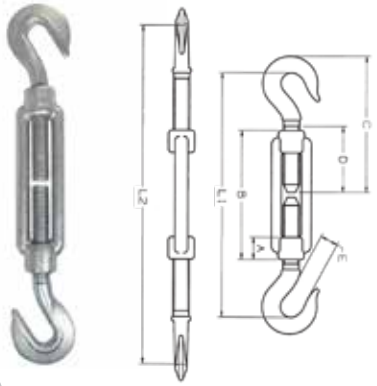

Art. No. kanca + göz	Model	A (mm)	B (mm)	C (mm)	D (mm)	E (mm)	L1 (mm)	L2 (mm)	S.W.L (kg)
1360 40 06	M6	12	110	76	50	8.5	140	226	75
1360 40 08	M8	15	110	89	52	10	160	240	165
1360 40 10	M10	18	125	103	62	12	188	277	235
1360 40 12	M12	21	125	121	65	16	220	303	320
1360 40 14	M14	24	145	144	82	16	260	357	420
1360 40 16	M16	27	170	172	105	16.5	308	428	530
1360 40 20	M20	34	200	185	110	17.5	330	462	730
1360 40 22	M22	36	220	216	125	23	390	538	1120
1360 40 24	M24	39	255	225	135	23	396	573	1550
1360 40 27	M27	45	255	250	135	29	440	605	1870
1360 40 30	M30	45	255	250	145	29	440	605	2240
1360 40 33	M33	55	295	250	145	29	440	625	2850
1360 40 36	M36	55	295	284	170	38	498	683	3530
1360 40 39	M39	63	330	288	170	38	598	760	4150

Galvaniz Gerdirmeler DIN 1480 (Göz + göz)

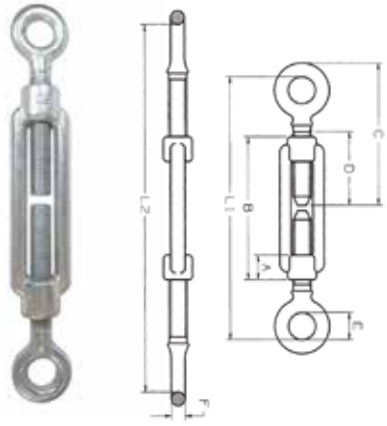

Art. No. kanca + göz	Model	A (mm)	B (mm)	C (mm)	D (mm)	E (mm)	F (mm)	L1 (mm)	L2 (mm)	S.W.L (kg)
1360 60 06	M6	12	110	74	50	10	4	140	226	225
1360 60 08	M8	15	110	80	52	11	5	150	230	41
1360 60 10	M10	18	125	97	60	14	6.5	181	270	650
1360 60 12	M12	21	125	106	67	17	8	194	279	930
1360 60 14	M14	24	145	126	83	18	8.5	235	332	1330
1360 60 16	M16	27	170	160	97	23	13	294	41	1770
1360 60 20	M20	34	200	190	116	25	14	352	484	2700
1360 60 22	M22	36	220	200	120	30	16	368	516	3300
1360 60 24	M24	39	255	210	125	34	17	386	563	3920
1360 60 27	M27	45	255	236	150	34	18.5	435	600	4950
1360 60 30	M30	45	255	240	150	38	19.5	441	603	6250
1360 60 33	M33	55	295	242	150	39	21	442	627	7560
1360 60 36	M36	55	295	276	160	48	27	498	681	9100
1360 60 39	M39	63	330	276	165	48	28	496	700	10600
1360 60 42	M42	63	330	276	180	55	40	560	764	12500
1360 60 45	M45	78	355	320	175	55	40	564	763	14400
1360 60 48	M48	78	355	322	180	55	40	564	763	16500
1360 60 50	M50	78	355	322	180	55	40	564	763	18100
1360 60 52	M52	78	355	322	180	55	40	564	763	19800

Galvaniz Gerdirmeler DIN 1480 (Çatal + çatal)

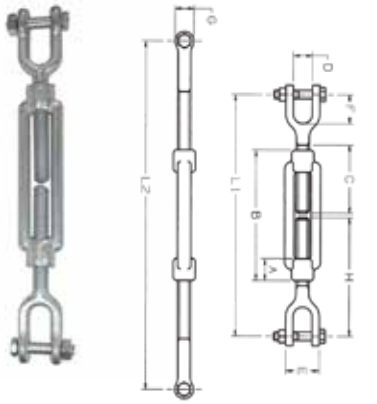

Art. No. kanca + göz	Model	A (mm)	B (mm)	C (mm)	D (mm)	E (mm)	F (mm)	G (mm)	H (mm)	L1 (mm)	L2 (mm)	Cıvata (mm)	S.W.L (kg)
1361 73 86	M6	12	110	53	10	25	20	17	90	190	265	6x25	230
1361 71 26	M8	15	110	53	10	25	22	17	90	190	265	6x30	230
1361 71 29	M10	18	125	66	12	30	25	20	105	215	290	8x35	440
1361 71 22	M12	21	125	66	14.5	32	30	23	105	215	290	10x40	600
1361 75 86	M14	24	145	78	19	41	38	31	131	270	350	12x50	600
1361 75 89	M16	27	170	86	19	41	38	31	142	290	395	12x50	800
1361 75 82	M18	27	175	103	21	49	44	34	165	335	440	16x60	1650
1361 73 46	M20	34	200	103	212	49	45	36	165	335	455	16x60	1650
1361 73 49	M22	36	220	115	4.5	54	50	38	185	370	515	20x65	2600
1361 73 42	M24	39	255	123	25	58	56	40	200	420	585	20x75	2600
1361 73 48	M27	45	255	123	29	62	60	47	200	425	595	20x80	2600
1361 77 82	M30	45	255	123	32	70	70	53	220	475	610	24x85	3400
1361 77 88	M33	55	295	123	324	78	78	70	270	548	768	27x95	4000
1361 71 12	M36	55	295	170	5	90	85	78	300	596	821	30x115	4800
1361 71 18	M39	63	330	170	45	105	90	80	300	596	864	36x130	5600

ÇELİK HALAT AKSESUARLARI - BAĞLANTI ELEMAN VE NOKTALARI

Simplex Klemens

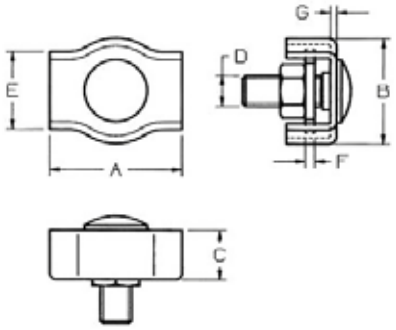

Art. No.	Çelik halat çapı (mm)	A (mm)	B (mm)	C (mm)	D	E (mm)	F (mm)	G (mm)	Ağırlık (kg)
1340 30 25	2	17.5	12	5	M4	7.5	1	1	0,002
1340 30 35	3	17.5	15	6.5	M4	10	1.5	1.5	0,002
1340 30 45	4	22	18	7.5	M5	12	1.5	1.5	0,004
1340 30 55	5	24	20	8.5	M5	14	1.5	1.5	0,004
1340 30 65	6	30	23	10	M6	17	1.5	1.5	0,005
1340 30 75	8	36	30	14	M8	22	2	2	0,050
1340 30 85	10	42	34	16	M10	25	3	2	0,090

Dublex Klemens

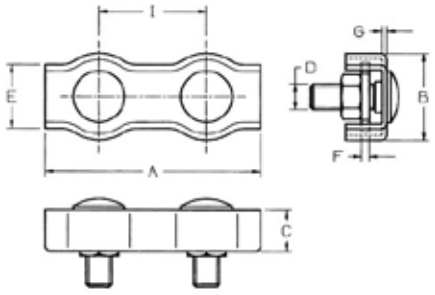

Art. No.	Çelik halat çapı (mm)	A (mm)	B (mm)	C (mm)	D	E (mm)	F (mm)	G (mm)	I (mm)	Ağırlık (kg)
1340 40 25	2	38	12	5	M4	7.5	1	1	20.5	0,010
1340 40 35	3	38	15	6.5	M4	10	1.5	1.5	20.5	0,015
1340 40 45	4	47	18	7.5	M5	12	1.5	1.5	25	0,025
1340 40 55	5	51	20	8.5	M5	14	1.5	1.5	27	0,035
1340 40 65	6	63	23	10	M6	17	1.5	1.5	33	0,050
1340 40 75	8	76	30	14	M8	22	2	2	42	0,100
1340 40 85	10	88	34	16	M10	25	3	2	46	0,180

Çelik Halat Klemensi DIN 741

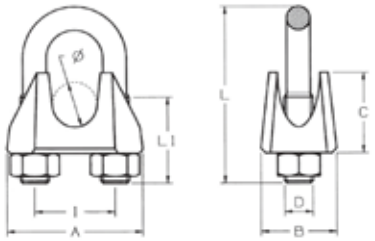

Art. No.	Ölçü (mm)	Çelik halat çapı (mm)	A (mm)	B (mm)	C (mm)	D	I (mm)	L (mm)	L1 (mm)	Ağırlık (kg)
1172 00 03	3	3	21	10	10	M4	9	2	12	0,08
1172 00 05	5	5	24	11	10	M5	11	024	13	0,014
1172 00 06	6	6.5	26	12	11	M5	13	28	15	0,016
1172 00 08	8	8	30	14	15	M6	16	34	19	0,027
1172 00 10	9	9	37	20	19	M8	20	42	22	0,057
1172 00 11	10	10	38	20	20	M8	21	44	22	0,060
1172 00 13	13	13	44	25	23	M10	25	55	30	0,113
1172 00 14	14	14	46	25	25	M10	27	57	30	0,127
1172 00 16	16	16	52	28	28	M12	30	63	33	0,150
1172 00 19	19	19	58	32	34	M12	34	75	38	0,230
1172 00 22	22	22	64	35	35	M14	38	85	44	0,270
1172 00 26	26	26	68	38	38	M14	42	95	45	0,300
1172 00 30	30	30	80	40	45	M16	50	110	50	0,500
1172 00 34	32	32	80	40	45	M16	50	118	50	0,650
1172 00 40	44	44	88	45	52	M16	54	120	55	0,680
1172 00 45	40	40	95	45	58	M16	60	140	60	0,860

Çelik Halat Klemensi DIN 13411-5

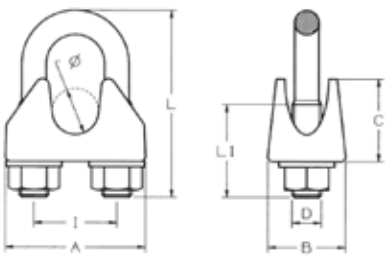

Art. No.	Çelik halat çapı (mm)	A (mm)	B (mm)	C (mm)	D	I (mm)	L (mm)	L1 (mm)	Ağırlık (kg)
1172 10 05	5	25	13	13	M5	12	25	13	0,020
1172 10 06	6.5	30	16	14	M6	14	32	17	0,040
1172 10 08	8	39	20	18	M8	18	41	20	0,082
1172 10 10	10	40	20	21	M8	20	46	24	0,092
1172 10 11	12	50	24	25	M10	24	50	28	0,250
172 10 14	14	59	28	30	M12	28	66	31	0,300
1172 10 16	16	64	32	35	M14	32	76	35	0,430
1172 10 19	19	68	32	40	M14	36	83	36	0,490
1172 10 22	22	74	34	44	M16	40	96	40	0,680
1172 10 26	26	84	38	51	M20	46	111	50	1,170
1172 10 30	30	95	41	59	M20	54	127	55	1,400
1172 10 34	34	105	45	67	M22	60	141	60	2,130
1172 10 40	40	117	49	77	M24	68	159	65	2,680

DIN 13411-5 standardına göre testleri yapılmıştır.
İşaretleme, üretici logosu, halat çapı.
Galvaniz gövde, sarı krom u-bolt.

PASLANMAZ ÇELİK HALAT SAPANLAR

Kaldırma kapasitesi (kg)		Şekil 301	Şekil 381	Şekil 302	Şekil 382
Derecesiz kaldırma 0°	Halat çapı (mm)	Gözlü bakır soketli	Gözlü çelik soketli	Radansalı bakır soketli	Radansalı çelik soketli
		Art. No.	Art. No.	Art. No.	Art. No.
40	2,0	1401 02 01	1481 02 01	1402 02 01	1482 02 01
85	3,0	1401 03 01	1481 03 01	1402 03 01	1482 03 01
150	4,0	1401 04 01	1481 04 01	1402 04 01	1482 04 01
240	5,0	1401 05 01	1481 05 01	1402 05 01	1482 05 01
350	6,0	1401 06 01	1481 06 01	1402 06 01	1482 06 01
500	8,0	1401 08 01	1481 08 01	1402 08 01	1482 08 01
850	10,0	1401 10 01	1481 10 01	1402 10 01	1482 10 01
1200	12,0	1401 12 01	1481 12 01	1402 12 01	1482 12 01

Paslanmaz Çelik Halat Sapan - Bir bacaklı- Kancalı

Art. No.	Halat Çapı Ø (mm)	Kapasite (kg)
1403 05 01	5	200
1403 06 01	6	300
1403 08 01	8	500
1403 10 01	10	750
1403 12 01	12	1200

Paslanmaz Çelik Halat Sapan - İki bacaklı - Kancalı

Art. No.	Halat Çapı Ø (mm)	Kapasite (kg) 0-45°	Kapasite (kg) 45-60°
1403 05 02	5	280	200
1403 06 02	6	420	300
1403 08 02	8	700	500
1403 10 02	10	1050	750
1403 12 02	12	1080	1200

Paslanmaz Çelik Halat Sapan - Üç bacaklı- Kancalı

Art. No.	Halat Çapı Ø (mm)	Kapasite (kg) 0-45°	Kapasite (kg) 45-60°
1403 05 03	5	420	300
1403 06 03	6	630	450
1403 08 03	8	1050	750
1403 10 03	10	1575	1125
1403 12 03	12	2520	1800

Paslanmaz Çelik Halat Sapan - Dört bacaklı - Kancalı

Art. No.	Halat Çapı Ø (mm)	Kapasite (kg) 0-45°	Kapasite (kg) 45-60°
1403 05 04	5	420	300
1403 06 04	6	630	450
1403 08 04	8	1050	750
1403 10 04	10	1575	1125
1403 12 04	12	2520	1800

ÇELİK HALAT AKSESUARLARI

Vidalı gerdirmeler gerdirme elemanları olarak uzun yıllardır kullanılmaktadır. Genelde gözlü germe halatlarının yapıya gözlü kancalar veya mapalar ile bağlanması şeklinde kullanılır. Ebatları seçerken pratik kural olarak: kullanılan germe halatından iki (2) nominal boy büyük kullanınız.
Örnek: Halat çapı 6 mm -> Vidalı gerdirme M10.

Paslanmaz Çelik Gerdirme - Göz + Kanca

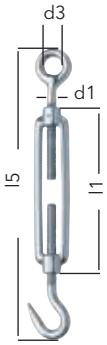

Art. No.	d1	d3 (mm)	l1 (mm)	l5 (mm)
1481 00 05	M 5	8	70	120-165
1481 00 06	M 6	10	110	172-252
1481 00 08	M 8	11	110	182-257
1481 00 10	M 10	12	125	213-298
1481 00 12	M 12	14	125	238-318
1481 00 16	M 16	16	170	320-430

Paslanmaz Çelik Gerdirme - Göz + Göz

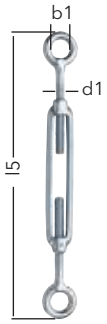

Art. No.	d1	b1 (mm)	d5 (mm)	l5 (mm)
1480 00 05	M 5	6	5,0	130-190
1480 00 06	M 6	8	6,0	150-220
1480 00 08	M 8	10	8,0	180-255
1480 00 10	M 10	12	9,0	220-300
1480 00 12	M 12	14	12,5	270-385
1480 00 14	M 14	14	12,5	300-425
1480 00 16	M 16	16	16,0	360-500
1480 00 20	M 20	20	19,0	390-560

ÇELİK HALAT SAPANLAR İÇİN YÜK POZİSYONLAYICI

TF Model Yük Pozisyonlayıcı

Art.No.	Model	WLL at 45° (kg)	A (mm)	B (mm)	C (mm)	D (mm)	E (mm)	F (mm)	G (mm)	Kablo Ø (mm)	Ağırlık (kg)
3298 26 01	TF1.5	1500	27	60	82	73	120	12	83	9	4
3298 26 02	TF3	3000	38	120	181	99	198	16	92	13	8.5
3298 26 03	TF5	5000	47	130	216	139	278	25	130	17	21.5
3298 26 04	TF10	10000	60	180	237	180	362	25	146	24	37.5
3298 26 05	TF20	20000	60	160	241	224	450	40	200	32	76.5

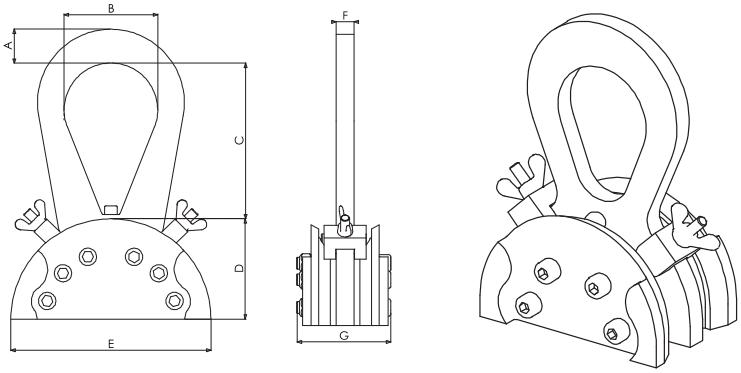

YENİ

Uygulama

Çelik halat sapanlar ile asimetrik yükleri kaldırırken yük ağırlık merkezinin bulunarak kolay ve hızlı kaldırma yapılmasını sağlar.

Amaç

Bu ürün otomatik kilitleme ve açma yapısına sahiptir. Yük pozisyonlayıcı ağırlık merkezini bulacak şekilde çelik halat üzerinde serbest hareket etmez. Operatör doğru kaldırma noktasını bulana kadar yükü yere indirerek pozisyonlayıcının halat üzerindeki konumunu değiştirir. Çelik halat sapan sisteme dahil değildir.

Çalışma Prensibi

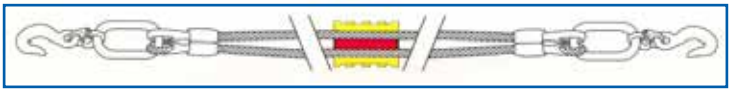

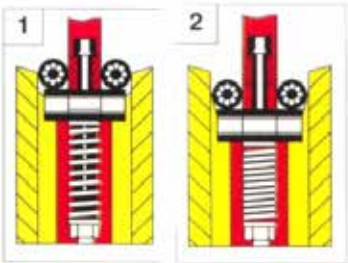

Yanda 1 nolu resimde, sapan yüksüz halde iken, halatı yük pozisyonlayıcının makarasından geçirerek, ekipmanın halat üzerinde serbest hareket etmesi sağlanır. Kaldırma işlemi başlayınca gerilim sayesinde kendini otomatik olarak kilitler (resim 2). Operatör ağırlık merkezini tam ayarlayamadığında yükü yere indirerek ekipmanın yerini değiştirir ve tekrar kaldırma yapar.

Pozisyonlayıcı ve kaldırma işlemi

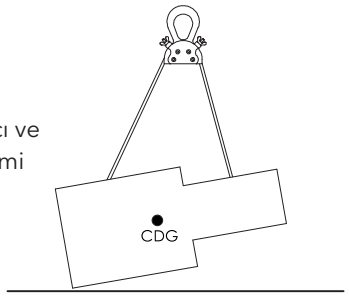

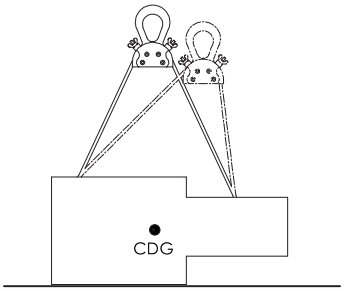

Yük doğru konumda değilse yere indirilir ve yük pozisyonlayıcının yeri değiştirilir.

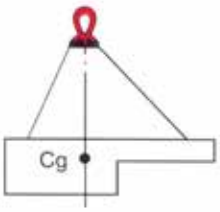

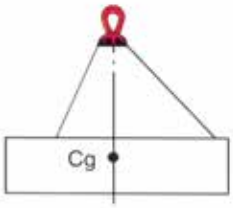

Yatay yük

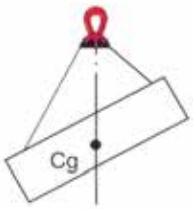

Yük açılı kaldırıldı

4 noktadan kaldırma için 2 adet yük pozisyonlayıcı kullanınız

KANCA ALTI KALDIRMA EKİPMANLARI

Yatay - Dikey Sac Kapma Ekipmanları
Ray - Profil - Boru - Varil Kaldırma Ekipmanları
C Kancalar
Traversler
Pergel Vinçler
Mıknatıslar
Çeşitli Kaldırma Aksesuarları

92 SERİSİ "DİKEY SAC KAPMA APARATI"

92 serisi dikey sac kapma aparatı, dikey pozisyonda çelik plakaların kaldırılması ve 180° döndürülerek yatay pozisyona getirilmesi amacıyla kullanılır.

Uygulama videosunu izle

Bu ürün aynı zamanda çelik konstrüksiyon ve profillerin taşınması amacıyla da kullanılabilir. Uzun malzemelerin taşınmasında, bir travers yardımıyla en az iki adet dikey sac kapma aparatının kullanılması tavsiye edilir.

Tutucu çene kilitleme kolu yardımı ile açılır ve kapanır, 92-500 modelinde ise yük ile harekete geçen yaylı kam mekanizması vardır. Emniyetli kilit yayı, tırnak çenesini kilitleyerek , yüksüz halde iken dahi çenenin açılmasına engel olur. Sac kapma modellerimiz, parça değişimi kolay ve servis dostu olarak tasarlanmıştır. Tamir ve bakım işlemleri yetkili servis tarafından yapılmalıdır.

Not: Kaldırılacak malzemenin plaka yüzeyi HRC 30/Brinell 300 altında bir sertlik düzeyinde olması gerekir.

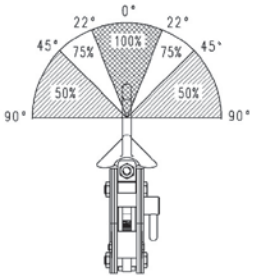

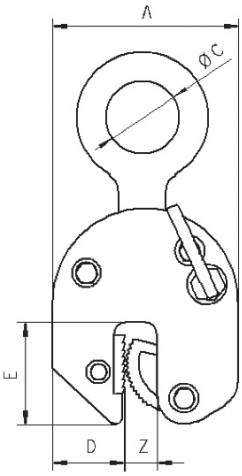

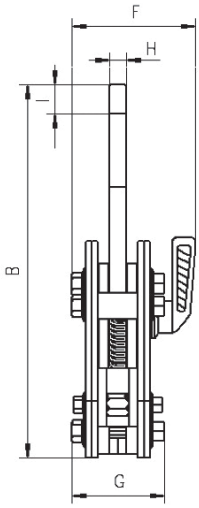

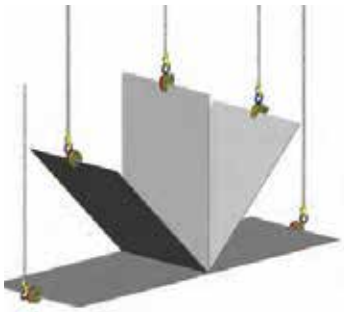

! Camlok dikey sac kapma ekipmanları rakiplerinin aksine, dikeyden yataya, yataydan dikeye plaka hareketinde kapasite kaybına uğramaz.

Art. No.	Model	Kapasite (kg / adet)	Sac kalınlığı (mm)	A (mm)	B (mm)	C (mm)	D (mm)	E (mm)	F (mm)	G (mm)	H (mm)	I (mm)	Ağırlık (kg / adet)
3292 00 05	**92-500**	50 - 500	0 - 16	99	195	29	33	47	50	48	11	15	1.5
3292 00 15	**92-1500**	100 - 1500	0 - 20	126	225	50	49	70	82	55	13	20	3
3292 00 20	**92-2000**	200 - 2000	0 - 32	192	312	80	75	96	100	81	20	24	8
3292 00 30	**92-3000**	300 - 3000	0 - 32	192	320	80	75	96	100	81	30	30	12

LÜTFEN DİKKAT: Kanca gözü ürüne dahildir. Bağlantı elemanları ve zincir, sipariş üzerine ayrıca fiyatlandırılır.

YANLIŞLAR

Bu tür kaldırmalarda CY/CX model menteşeli aparatları kullanınız.

Uzun plakalarda travers kullanılmalıdır. Sonsuz zincir sapan kullanmayınız. Kullanmadan önce daima kıskacın yerini kontrol ediniz.

Plakanın, aparatın çenesine sonuna kadar girdiğinden emin olunuz.

Aynı anda sadece bir plaka kaldırınız.

Aparat yanlış bağlandığında kendini merkezlemeye çalışırken plakayı bırakabilir.

- Sapandaki gevşeklik
- Çalıştırma kolu sadece parçayı hareket ettirir, plakayı serbest bırakmaz.
- Sıkışırsa zinciri zorlamayınız, hafifçe yerinde oynatınız.
- Zorlamak tırnak miline zarar verir.
- Vinç kancası kıskacı zorla açıp plakayı serbest bırakacağı için zemine hızlıca indirmeyiniz.
- Kol yükü kilitli konumda değil ise yükü indirmeyiniz.

CZ SERİSİ "DİKEY SAC KAPMA APARATI"

Uygulama videosunu izle

Ağır hizmet sac kapma ekipmanı olan CZ serisi çelik plakaların dikey pozisyonda taşınması ve 180° döndürülmesinde kullanılır. Aynı zamanda çelik konstrüksiyon ve profillerin taşınmasında da kullanılabilirler. Uzunluğundan ya da esnemesinden dolayı düşme tehlikesi taşıyan yükler için traverse monte halde, çift olarak kullanılması tavsiye edilir. Çene, bir kol yardımı ile açılıp kapanır. Emniyetli kilit yayı, tırnak çenesini kilitleyerek, yüksüz halde iken dahi çenenin açılmasına engel olur. Sac kapma modellerimizin parça değişimi kolay ve servis dostu olarak tasarlanmıştır. Tamir ve bakım işlemleri yetkili servis tarafından yapılmalıdır.

Not: Malzemenin plaka yüzeyi HRC 30/Brinell 300 altında bir sertlik düzeyinde olması gerekir.

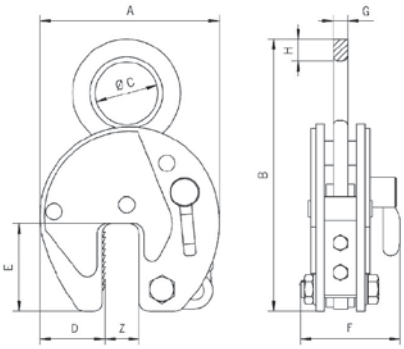

! Tüm dikey sac kapma ekipmanlarında ürün seçimi yaparken, tablodaki sac kalınlığı üst sınırını baz almaya özen gösteriniz. Max. performans max. kapasite seviyesinde ortaya çıkar.

Art. No.	Model	Kapasite (kg / adet)	Sac kalınlığı (mm)	A (mm)	B (mm)	C (mm)	D (mm)	E (mm)	F (mm)	G (mm)	H (mm)	Ağırlık (kg / adet)
3290 00 10	CZ1	100 - 1000	0 - 20	140	254	51	48	70	83	13	19	4
3290 00 20	CZ2	200 - 2000	0 - 32	197	323	67	68	93	110	20	20	11
3290 00 30	CZ3	300 - 3000	0 - 32	197	371	80	68	93	110	20	30	12
3290 00 31	CZ3L	300 - 3000	30 - 60	228	390	80	68	93	110	20	30	15
3290 00 40	CZ4	480 - 4000	0 - 32	197	371	80	68	93	129	20	30	12
3290 00 41	CZ4L	480 - 4000	30 - 60	228	390	80	68	93	129	20	30	18
3290 00 50	CZ6	720 - 6000	0 - 50	293	484	89	95	143	129	25	35	21
3290 00 51	CZ6L	720 - 6000	50 - 100	362	524	89	95	143	129	25	35	28
3290 00 80	CZ8	960 - 8000	0 - 50	293	492	89	95	143	129	25	42	26
3290 00 81	CZ8L	960 - 8000	50 - 100	362	524	89	114	143	129	25	42	32
3290 10 10	CZ10	1500 - 10000	0 - 50	293	545	110	95	143	139	25	45	30
3290 10 11	CZ10L	1500 - 10000	50 - 100	362	545	110	114	143	139	25	45	37
3290 10 12	CZ12	1800 - 12000	0 - 50	360	613	130	125	162	154	30	55	54
3290 10 13	CZ12L	1800 - 12000	50 - 100	460	678	130	175	162	154	30	55	63
3290 10 15	CZ15	3000 - 15000	0 - 50	360	613	130	125	162	204	45	55	75
3290 10 16	CZ15L	3000 - 15000	50 - 100	460	678	130	175	162	204	45	55	88
3290 10 20	CZ20	4000 - 20000	0 - 65	462	755	130	165	210	235	45	65	123
3290 10 21	CZ20L	4000 - 20000	65 - 130	560	805	130	195	210	235	45	65	136
3290 10 30	CZ30	6000 - 30000	0 - 65	462	732	60	165	210	295	65	-	195
3290 10 31	CZ30L	6000 - 30000	65 - 130	560	797	60	195	210	295	65	-	295

LÜTFEN DİKKAT: Kanca gözü ürüne dahildir. Bağlantı elemanları ve zincir, sipariş üzerine ayrıca fiyatlandırılır.

! Daima emniyet mandallı kanca kullanınız.

! Kolun kilitli konumda olmasını kontrol ediniz.

Plakanın aparatın tam derinliğine eriştiğinden emin olunuz.
Maksimum ve minimum çalışma limitleri arasındaki ağırlıktaki yükler kaldırılıp 180° döndürülebilir.

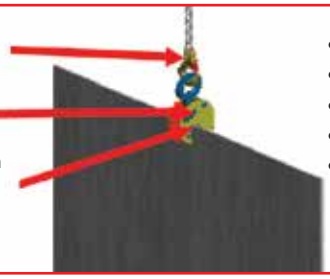

- Kullanmadan önce daima kullanma kılavuzunu okuyunuz.
- Plaka üzerinde yağ, sıvı veya boya olmamalıdır.
- Kullanmadan önce daima aparatın çalışmasını kontrol ediniz.
- Asla hasarlı veya aşınmış aparat kullanmayın.
- Hasarlı ekipmanları yetkili kişiye bildiriniz.

CY SERİSİ "DİKEY SAC KAPMA APARATI"

Oynar kanca halkalı CY model sac kaldırma aparatları, sac plakaları farklı açılarda kavrayarak yatay pozisyondan dikey pozisyona kaldırmanızı sağlar. CY serisi sac kapma aparatları her pozisyonda en uygun tutma basıncı yaratırken, aşağıdaki yük güç diyagramında görüldüğü gibi kapasitede düşüş yaşanır.

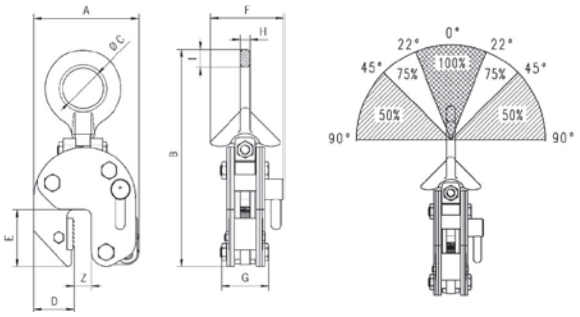

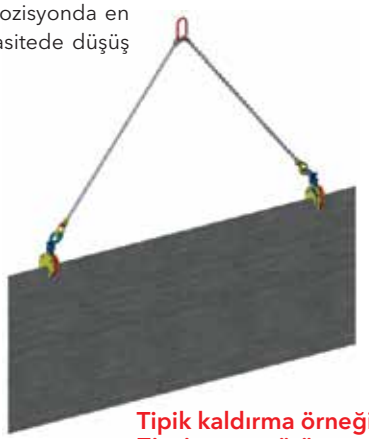

Tipik kaldırma örneği. Zincir sapan ürüne dahil değildir.

CY serisi sac kapma aparatlarının avantajı, travers kullanmadan zincir sapan bacaklarının ucuna

Art. No.	Model	Kapasite (kg / adet)	Sac kalınlığı (mm)	A (mm)	B (mm)	C (mm)	D (mm)	E (mm)	F (mm)	G (mm)	H (mm)	I (mm)
3293 10 10	CY1	100 - 1000	0 - 20	126	270	50	49	70	95	63	12	23
3293 10 20	CY2	200 - 2000	0 - 32	192	382	80	75	96	132	92	20	30
3293 10 30	CY3	300 - 3000	0 - 32	192	382	80	75	96	132	92	20	30

CX SERİSİ "DİKEY SAC KAPMA APARATI"

! CY ve CX modellerin dikeyde çiftli kullanılması daha sağlıklı ve risksiz olacaktır.

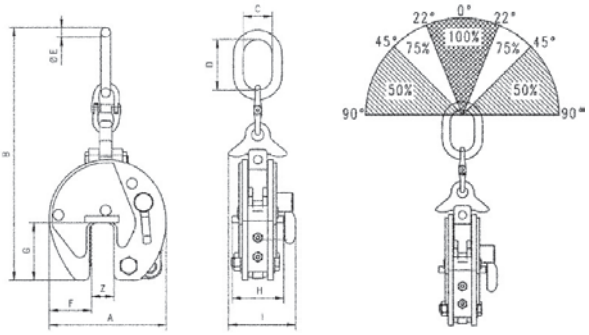

Tipik kullanım örneği.

CX serisi sac kaldırma aparatları CY serisinin özelliklerine sahip olup, daha ağır hizmet uygulamaları için geliştirilmiştir. CX serisinin CY serisinden bir diğer farkı da dikeydeki sacları yine dikeyde 90 ° döndürülebilmesidir.

Art. No.	Model	Kapasite (kg / adet)	Sac kalınlığı (mm)	A (mm)	B (mm)	C (mm)	D (mm)	E (mm)	F (mm)	G (mm)	H (mm)	I (mm)	Ağırlık (kg / adet)
3293 20 15	CX 1500	220 - 1500	0 - 20	140	399	63	125	12.5	48	70	57	83	7
3293 20 30	CX 3000	450 - 3000	0 - 32	197	515	67	138	19	68	93	81	110	12
3293 20 31	CX 3000L	450 - 3000	30 - 60	227	515	67	138	19	68	93	81	110	15
3293 20 60	CX 6000	1200 - 6000	0 - 50	292	737	95	176	28	95	143	137	188	38
3293 20 61	CX 6000L	1200 - 6000	50 - 100	367	785	98	180	28	115	143	135	188	48
3293 20 80	CX 8000	1600 - 8000	0 - 50	292	737	98	176	28	95	143	136	210	39
3293 20 81	CX 8000L	1600 - 8000	50 - 100	367	785	98	180	28	115	143	136	210	51
3293 22 10	CX 10000	2000 - 10000	0 - 50	360	903	110	195	33	125	162	170	223	61
3293 22 11	CX 10000L	2000 - 10000	50 - 100	446	921	112	195	33	168	162	170	223	76

HG SERİSİ "DİKEY SAC KAPMA APARATI"

HG serisi çok yüksek tutma kuvveti uyguladığı için sertliği HRC 40/ brinell 375'e kadar olan plakaların taşınmasında kullanılır. Çene kilitleme kolu ile açılıp kapatılır. Emniyetli kilit yayı, tırnak çenesini kilitleyerek, yüksüz halde iken dahi çenenin açılmasına engel olur.

Saç kapma modellerimiz parça değişimi kolay ve servis dostu olarak tasarlanmıştır.

Tamir ve bakım işlemleri yetkili servis tarafından yapılmalıdır.

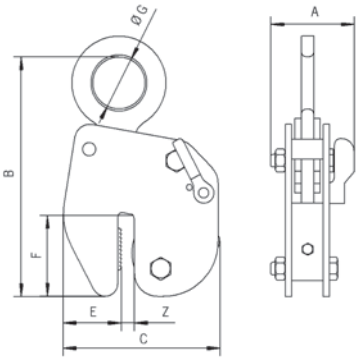

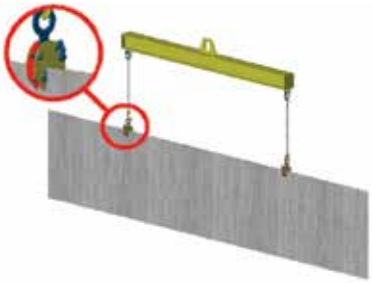

! Uzun plakaları kaldırmak için iki aparat ve bir travers kullanılmalıdır.

! Paslanmaz çelik ve sert malzemelerde - sert ve ince malzemelerde max. performans gösterir.

Art. No.	Model	Kapasite (kg / adet)	Sac kalınlığı (mm)	A (mm)	B (mm)	C (mm)	D (mm)	E (mm)	F (mm)	G (mm)	Ağırlık (kg / adet)
3293 00 05	HG 500	25 - 500	0 - 10	42	230	148	10	55	79	50	5

TJC SERİSİ "DİKEY SAC KAPMA APARATI"

TJC serisi ikiz çeneli dikey sac kapma aparatı, çelik plakaların kaldırılması için özel olarak tasarlanmıştır. Standart olan dikey sac kapma aparatımız olan CZ serisinden farkı, hareketli ikiz çeneye sahip olmasıdır.
Bu özelliği sayesinde nispeten daha hafif yüklerde ihtiyaç duyulabilecek daha geniş çene açıklığı ihtiyaçlarına cevap verir.

Art. No.	Model	Kapasite (kg / adet)	Sac kalınlığı (mm)	Ağırlık (kg / adet)
3293 60 01	TJC 300	20 - 300	0 - 30	3
3293 60 02	TJC 300L	20 - 300	30 - 60	3
3293 60 03	TJC 300XL	20 - 300	60 - 90	4
3293 60 04	TJC 300XXL	20 - 300	80 - 110	5

! İz bırakmayan deri kaplı dikey sac kapmaları kullanırken :
- Açılı kaldırma yapılmaz.
- Boyalı yüzeyde kullanılmaz.
- Yüzey film kaplı olmamalıdır.

Boyalı yüzeylerde soft-rubber çene kullanılmalıdır.

DOĞRU ✓
PLAKALARI ÇEVİRMEK İÇİN
PLAKA APARAT ÇENESİNE TAM OTURMALIDIR.

Maksimum ve minimum çalışma limitleri dahilindeki yükler kaldırılıp 180° döndürülebilir.

Eğer kilit kolu en üst konumda ise, çenenin serbest hareket etmesini sağlamak için plakanın üstünde kayarken aparatı kaldırmak gerekir.

Kullanılan kaldırma sapanı tüm pozisyonlarda dikey konumda olmalıdır.

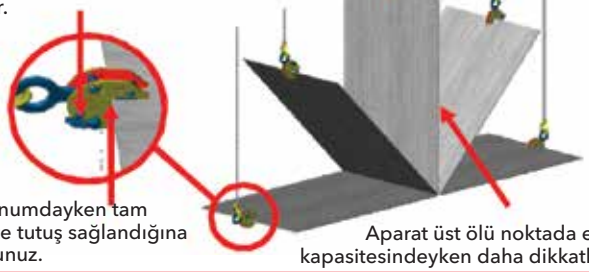

Kilitli konumdayken tam derinlikte tutuş sağlandığına emin olunuz.

Aparat üst ölü noktada en az yük kapasitesindeyken daha dikkatli olunuz.

TAG / TWG SERİSİ "ÇOK AMAÇLI SAC KAPMA APARATI"

Bu seriler çok geniş kullanım alanına sahiptir. Geniş çene aralığı sayesinde endüstriyel makinelerin sac plakalarla beslenmesi, çelik konstrüksiyon ve montaj gibi çok amaçlı kullanım alanına sahiptir. Zincir sapan kullanımına gerek yoktur.

Bu seride ayrıca açma ve kapama işlemini kolaylaştıracak bir kol mekanizması mevcuttur. Sac kapma modellerimizin parça değişimi kolay ve servis dostu olarak tasarlanmıştır. Tamir ve bakım işlemleri yetkili servis tarafından yapılmalıdır.

ÖNEMLİ NOT: Koruyucu kaplı çeneler 1250 kg'a kadar uygulanabilir. Ayrıntılı bilgi için satış ekibimizle irtibata geçiniz

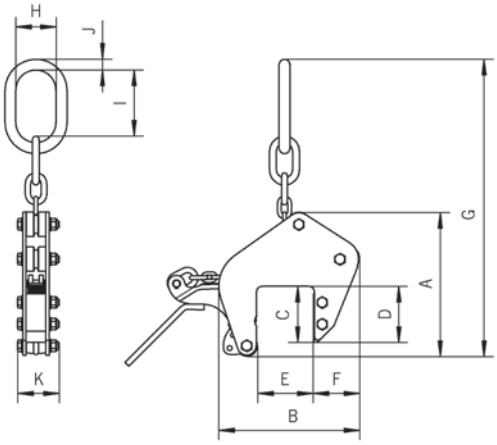

Art. No.	Model	Kapasite (kg / adet)	Sac kalınlığı (mm)	A (mm)	B (mm)	C (mm)	D (mm)	E (mm)	F (mm)	G (mm)	H (mm)	I (mm)	J (mm)	K (mm)	Ağırlık (kg / adet)
3293 70 03	TAG 750/ 100	75 - 750	0-100	264	259	128	100	100	85	550	75	121	20	83	9
3293 70 04	TAG 750/ 200	75 - 750	90-200	382	434	195	156	200	120	760	75	121	20	90	15
3293 70 05	TAG 1250/ 100	125 - 1250	0-100	320	289	128	100	100	85	570	75	121	20	83	15
3293 70 06	TAG 1250/ 200	125 - 1250	90-200	382	434	195	156	200	120	760	75	121	20	90	26
3293 70 07	TAG 2000/ 100	200 - 2000	0-100	328	415	135	115	100	105	571	75	121	20	105	22
3293 70 08	TAG 2000/ 200	200 - 2000	90-200	375	515	195	165	200	160	750	75	121	20	105	30
3293 70 09	TAG 3000/ 90	360 - 3000	5-90	297	290	136	106	90	91	570	82	111	32	137	25
3293 70 10	TAG 5000/ 90	600 - 5000	5-90	297	290	136	106	90	91	570	82	111	32	147	30
3293 80 03	TWG 750/ 100	75 - 750	30 - 100	264	209	128	100	100	35	550	75	121	20	83	11
3293 80 04	TWG 750/ 200	75 - 750	100 - 200	382	354	195	156	200	40	760	75	121	20	90	16
3293 80 05	TWG 1250/ 100	125 -1250	30 - 100	320	255	128	100	100	51	570	75	121	20	83	16
3293 80 06	TWG 1250/ 200	125 - 1250	100 - 200	382	374	195	156	200	60	760	75	121	20	90	23
3293 80 07	TWG 2000/ 100	200 - 2000	30 -100	328	383	135	115	100	73	571	75	121	20	105	23
3293 80 08	TWG 2000/ 200	200 - 2000	100 - 200	375	435	135	165	200	80	750	75	121	20	105	31

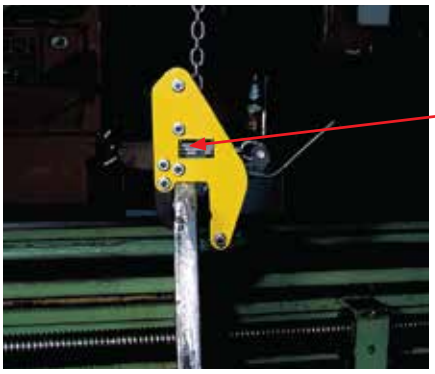

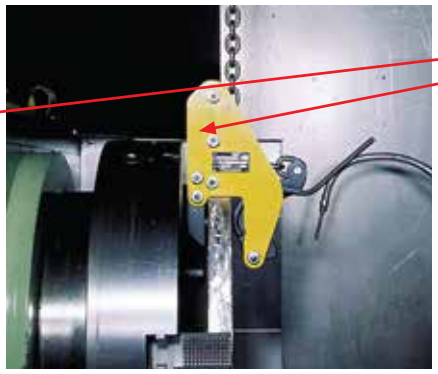

TWG serisi TAG serisine göre daha küçük gövde ölçülerine sahip olduğundan ulaşılması zor alanlarda kullanılır.

LJ SERİSİ "İZ BIRAKMAYAN SAC KAPMA APARATI"

Zincir sapan ürüne dahil değildir.

Taşınan metal üzerinde iz bırakmayacak ve hasar oluşturmayacak şekilde tasarlanmıştır. İnce çelik, alüminyum, paslanmaz çelik plaka ve aşırı sert yüzeyli malzemelerin kaldırılmasında kullanılır.
LJ serisi ürünlerin çenesi deri kaplı olarak teslim edilir. Ancak istenirse kaplama plastik veya lastik de olabilir. Sac kapma modellerimiz parça değişimi kolay ve servis dostudur. Tamir ve bakım işlemleri yetkili servis tarafından yapılmalıdır.

Ayrıntılı bilgi için satış ekibimizle irtibata geçiniz.

ÖNEMLİ NOT: Güvenlik açısından kaldırılacak malzeme yüzeyinde yağ

Uygulama videosunu izle

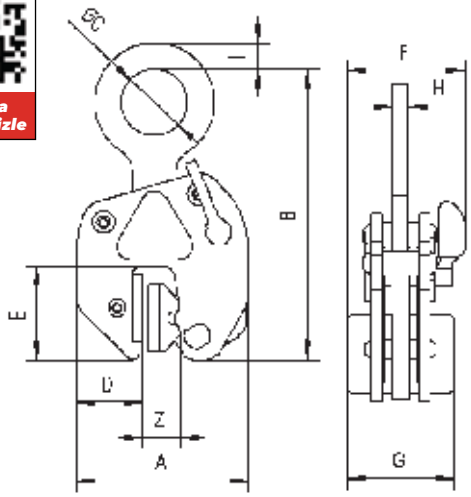

Art. No.	Model	Kapasite (kg / adet)	Sac kalınlığı (mm)	A (mm)	B (mm)	C (mm)	D (mm)	E (mm)	F (mm)	G (mm)	H (mm)	I (mm)	Ağırlık (kg / adet)
3293 50 05	LJ 0.5	25 - 500	0 - 10	127	200	50	52	69	86.5	76	13	20	3.5
3293 50 15	LJ 1.5	180 - 1500	0 - 20	215	345	85	75	135	131	118	20	24	12

Not: Ağız kaplama şekli "deri" veya "lastik" olmak üzere seçim yaparak fiyat isteyiniz.

TSB SERİSİ "İZ BIRAKMAYAN SAC KAPMA APARATI"

TSB iz bırakmayan seri sac kapma aparatları plaka malzemelerin dikey olarak kaldırılması ve taşınması için tasarlanmıştır. Bu seri çoklu uygulamalarda kullanılabilmesini sağlayan büyük bir çene kapasitesine sahiptir. TSB serisinin temel özelliği iz bırakmamasıdır. Sürtünme süreci ile çalışır. Bu, çene ve peddeki fren balatalarındakine benzer özel bir malzeme ile sağlanmaktadır. TSB'nin diğer bir özelliği de tek bir ürün ile beton, tahta, taş, sertleştirilmiş çelik gibi çeşitli materyallerin kaldırılmasında kullanılabilmesidir. Sac kapma modellerimiz parça değişimi kolay ve servis dostudur. Tamir ve bakım işlemleri yetkili servis tarafından yapılmalıdır.

ÖNEMLİ NOT: Güvenlik açısından kaldırılacak malzeme yüzeyinde yağ benzeri kalıntı olmamalıdır.

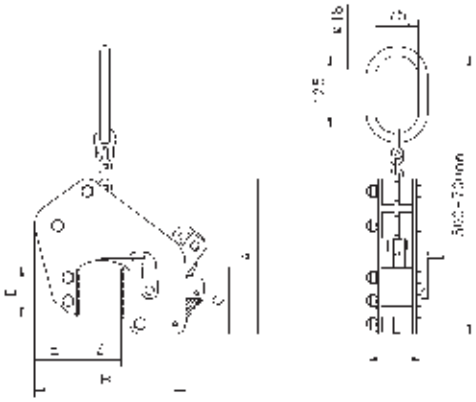

Art. No.	Model	Kapasite (kg / adet)	Sac kalınlığı (mm)	A (mm)	B (mm)	C (mm)	D (mm)	E (mm)	F (mm)	Ağırlık (kg / adet)
3293 40 36	TSB 0.75	40 - 750	0 - 65	270	260	128	100	65	78	9
3293 41 25	TSB 1.25	125 - 1250	0 - 65	270	260	128	100	65	78	12

CH / HH SERİSİ "YATAY SAC KAPMA APARATI"

Çiftler halinde kullanılır.

Çalışma kapasitesi (WLL) 1000-10000 kg

Minimum 5 mm kalınlığında olan tek plaka veya plaka gruplarının taşınmasında çift olarak kullanılır. Kısa plakalarda zincir sapan ucunda, uzun plakalarda travers ile birlikte kullanılmalıdır. Kısa plakaları kaldırma işlemi zincir sapan ucuna monte edilmiş 2 adet aparat ile yapılabilirken daha uzun plakalarda sisteme, kaldırılacak plaka ölçüsüne uygun ölçülerde travers eklenmelidir.
Bu üründe düz çene yapısı standart olarak temin edilir. Talebiniz üzerine sertleştirilmiş çelik tırtıllı çene* temin edilebilir. Detaylı bilgi için satış temsilcilerimizle irtibata geçiniz.
HH yatay sac kapma aparatı, CH serisi ile aynı özelliklere sahip olup aradaki fark, yüksek mukavemete sahip çelikten yapılmış olması ve düşük dara ağırlığına sahip olmasıdır.
Sac kapma modellerimizin parça değişimi kolay ve servis dostu olarak tasarlanmıştır. Tamir ve bakım işlemleri yetkili servis tarafından yapılmalıdır.

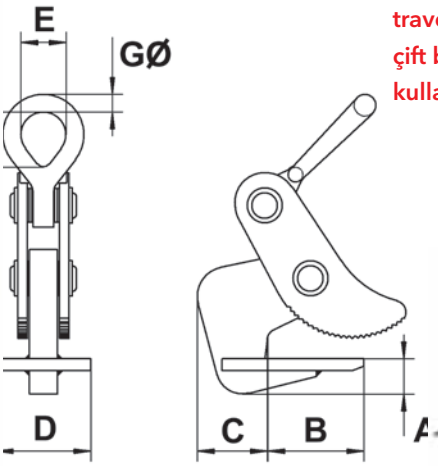

Uzun plakalarda travers ile çok sayıda çift bacaklı sapan kullanılmalıdır.

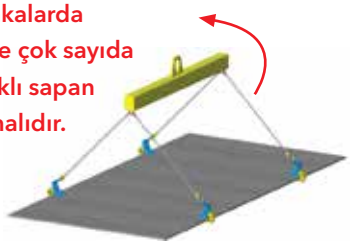

Kısa plakalarda çift bacaklı sapanla kaldırma yeterlidir

Art. No.	Model	Kapasite (kg / çift)	Sac kalınlığı (mm)	A (mm)	B (mm)	C (mm)	D (mm)	E (mm)	F (mm)	G (mm)	Ağırlık (kg / çift)
3294 20 10	CH1*	1000	5 - 32	15	82	60	100	32	44	13	8
3294 20 20	CH2	2000	5-32	30	82	60	100	50	73	18	11
3294 20 21	CH2L	2000	20 - 50	30	82	60	100	50	73	18	12
3294 20 40	CH4	4000	5 - 50	40	112	80	100	64	92	25	17
3294 20 41	CH4L	4000	50 - 100	40	112	80	100	64	92	25	23
3294 20 50	CH6	6000	5 - 75	55	172	100	130	90	130	35	46
3294 20 51	CH6L	6000	50 - 125	55	172	100	130	90	130	35	56
3294 20 80	CH8	8000	5 - 75	55	172	105	130	90	130	35	53
3294 20 81	CH8L	8000	50 - 125	55	172	105	130	90	130	35	60
3294 21 00	CH10	10000	5 - 100	65	215	120	150	114	114	37 x 50	95
3294 21 01	CH10L	10000	50 - 150	65	215	120	150	114	114	37 x 50	108
3294 20 02	CH15	15000	5 - 100	71	230	120	150	114	114	37 x 50	110
3294 20 03	CH15L	15000	50 - 150	71	230	120	150	114	114	37 x 50	123
3294 20 04	CH20	20000	5 - 100	70	220	118	220	80	120	38 x 60	165
3294 20 05	CH20L	20000	50 - 150	70	220	118	220	80	120	38 x 60	172
3294 20 82	HH8	8000	5-50	55	168	105	130	67	67	24	21
3294 20 83	HH8L	8000	50-100	55	168	105	130	67	67	24	28

* CH1 modelinde tek çene bulunur.

Zincir sapan ürüne dahil değildir.

Testere dişli tutucu çene

Not: Zincir / halat sapan bacakları arasındaki açı 90° yi aşmamalıdır. Bu ürünler sonsuz zincir sapanlarla kullanılmamalıdır.

RH SERİSİ "YATAY SAC KAPMA APARATI"

Çalışma kapasitesi (WLL) 1500-5000 kg

Bu serilerdeki yatay sac kapma aparatları çiftler halinde tek plaka veya plaka gruplarının yatay olarak aldırılarak taşınmasında kullanılır.

RH. Bu seride, taşınan plakada iz bırakmaması için döner çelik makara bulunur.

Uygulama videosunu izle

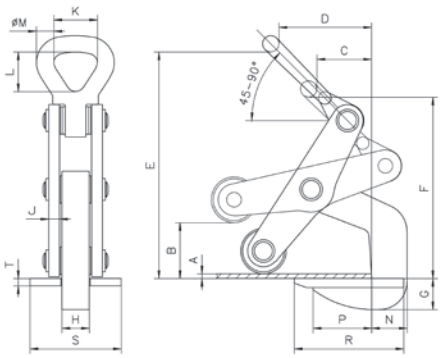

Art. No.	Model	Kapasite (kg / çift)	Sac kalınlığı (mm)	A (mm)	B (mm)	C (mm)	D (mm)	E (mm)	F (mm)	G (mm)	H (mm)	J (mm)	K (mm)	L (mm)	M (mm)	N (mm)	P (mm)	R (mm)	S (mm)	T (mm)	Ağırlık (kg / çift)
3294 10 15	RH 1500	1500	5 - 60	5	60	60	105	259	212	31	30	12	50	73	18	36	65	120	100	10	12
3294 10 25	RH 2500	2500	10 - 70	10	70	75	130	327	276	45	30	12	64	92	25	58	77	150	100	10	21
3294 10 35	RH 3500	3500	10 - 80	10	80	90	162	348	294	55	30	15	64	92	25	65	105	185	100	10	28
3294 10 50	RH 5000	5000	10 - 100	10	102	110	170	432	348	55	45	20	89	130	35	80	120	210	120	12	72

ACH SERİSİ "AYARLI YATAY SAC KAPMA APARATI"

Zincir sapan ürüne dahil değildir.

ACH yatay sac kapma aparatı, ayarlanabilir geniş çene yapısı sayesinde mükemmel kullanım rahatlığı sağlar. Çene aralığı bir kol yardımıyla kolaylıkla ayarlanabilmektedir.
Bu aparat çiftler halinde kullanılmak zorundadır ve özellikle yığın halindeki sacların taşınmasında kullanılır.

Uygulama videosunu izle

Art. No.	Model	Kapasite (kg / çift)	Sac kalınlığı (mm)	Ağırlık (kg / çift)
3294 31 13	ACH 1300	1300	0 - 150	14
3294 31 14	ACH 1300L	1300	0 - 250	17
3294 31 16	ACH 3300	3300	0 - 150	25
3294 31 17	ACH 3300L	3300	0 - 250	28
3294 31 18	ACH 6650	6650	0 - 150	60
3294 31 19	ACH 6650L	6650	0 - 250	64

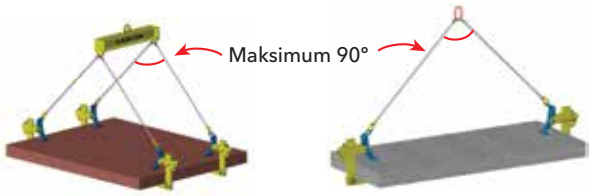

Uzun plakalar için travers kullanınız

THK SERİSİ "YATAY SAC KAPMA APARATI"

Zincir sapan ürüne dahil değildir.

İnce plakalar için idealdir.

Yüzey sertliği 300 brinell / 32 Rockwell C olan metaller için uygundur.

Art. No.	Model	Kapasite (kg / çift)	Sac kalınlığı mm	Ağırlık (kg / çift)
3294 50 75	THK 750	40 - 750	0 - 25	3
3294 51 50	THK 1500	75 - 1500	0 - 35	6
3294 53 00	THK 3000	150 - 3000	0 - 35	11
3294 54 50	THK 4500	250 - 4500	0 - 45	16
3294 56 00	THK 6000	300 - 6000	0 - 60	23
3294 59 00	THK 9000	450 - 9000	0 - 60	35

THK serisi sac kapmalar, yatay CH serisi sac kapmalar ile aynı temel tasarım özelliklerini paylaşır. Ancak THK serisi ürünler, esneme ve bükülme eğilimi gösterebilecek ince plakaların güvenle kaldırılması işleminde kullanılır.

Sehim yapan ince metaller için uygundur. Açı 60° yi geçmemelidir.

CG SERİSİ "KİRİŞ DÖNDÜRME KELEPÇELERİ"

Daha uzun kirişler için iki CG ve bir travers kullanın

CG kiriş döndürme kelepçelerinin asıl amacı çelik kirişlerin taşınmasını ve 90 ° döndürülmesini sağlamaktır. Bağımsız olarak kullanılabileceği gibi uzun kirişler için
resimde belirtildiği gibi travers ile çiftler halinde kullanılabilirler. Kelepçeler kirişin yataykenarına takılır ve dişli kilit kolu ile yerlerine sabitlenirler. Kaldırıldığında

Art. No.	Model	Kapasite (kg / adet)	Profil Genişliği (mm)	Ağırlık (kg / adet)
3296 10 20	CG 2	200 - 2000	0 - 32	14

Zincir sapan ve travers ürüne dahil değildir.

TTR SERİSİ "DİKEY KİRİŞ KELEPÇELERİ"

Sabit kanca halkası

TTR kiriş istifleme kelepçelerinin temel kullanım noktası, kirişlerin yatay olarak taşınmasını ve istiflenmesini sağlamasıdır. Bu kelepçeler çelik toptancılarının kullanımı için idealdir. Kirişin dik kenarına takıldığında dişli kilit kolu ile yerine kilitlenir. Tasarımı, kelepçenin bağımsız olarak kullanılmasını sağlar. Ancak uzun kirişler için bir travers ile çiftler halinde kullanılmalıdır.

Art. No.	Model	Kapasite (kg / adet)	Profil Genişliği mm	Ağırlık (kg / adet)
3296 20 75	TTR 750	50 - 750	5 -16	3.5
3296 21 80	TTR 1500	150 - 1500	5 -25	10
3296 23 00	TTR 3000	300 - 3000	5 -28	12

TTG SERİSİ "YATAY KİRİŞ KELEPÇELERİ"

TTG kiriş kelepçeleri "I" konumundaki kirişlerin taşınması için tasarlanmıştır. Bu kelepçeler çelik toptancılarının kullanımı için idealdir. Kirişin yatay kenarına takıldığında dişli kilit kolu ile yerine kilitlenir. Tasarımı, kelepçenin bağımsız olarak kullanılmasını sağlar.
Ancak uzun kirişler için bir travers ile çiftler halinde kullanılmalıdır.

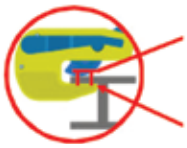

Küçük bölümlerde kullanınız.

Çene yükü güvenle kavramak için alanla yeteri kadar temasta olmalıdır. Aparatın önü yükle temasta.

Kaldırmadan önce daima kıskacın doğru yerleştiğinden emin olunuz.

Art. No.	Model	Kapasite (kg / adet)	Profil Genişliği (mm)	Ağırlık (kg / adet)
3296 30 05	TTG 500	25 - 500	0 - 20	3
3296 30 15	TTG 1500	75 - 1500	0 - 30	5,5
3296 30 30	TTG 3000	150 - 3000	0 - 35	11
3296 30 45	TTG 4500	450 - 4500	0 - 40	14.5
3296 30 75	TTG 7500	750 - 7500	0 - 45	28

MRC SERİSİ "DEĞİŞTİRİLEBİLİR ÇENELİ ÇOKLU RAY KAVRAYICILAR"

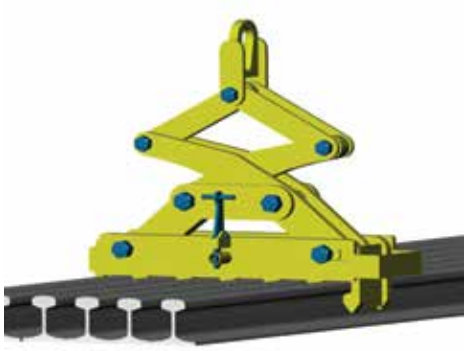

MRC Çoklu ray kavrayıcıları TÜM ray modellerinin kolay ve hızlı alınmasını sağlamak amacıyla tasarlanmıştır. MRC Çoklu ray kavrayıcıları MR Çoklu ray kavrayıcılarına benzerdir ancak birbiriyle değiştirilebilir modüler ray tutma tarakları sayesinde daha geniş kullanım alanına sahiptir. Özel raylara uygun çeşitli tarak kesitleri aynı makas mekanizması ile birleştirilebilir. Alternatif tarak kesimleri ayrı ayrı satın alınır. Daha fazla bilgi için lütfen satış ekibimiz ile iletişime geçin.

MRC ray kavrayıcınıza opsiyonel olarak otomatik açma / kapama aparatı ekleyebilirsiniz. Bu sistem ile kavrayıcı yukarı kaldırıldığı anda kavrayıcı raylara otomatik olarak kilitlenir.

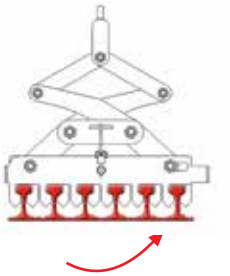

MRC çoklu ray yapılandırması

Art. No.	Model	Ray kıskacı	Kapasite (kg)	Ağırlık (kg)
3296 71 04	MRC 4	4	5000	200
3296 71 05	MRC 5	5	5000	230
3296 71 06	MRC 6	6	6000	265
3296 71 07	MRC 7	7	7000	295
3296 71 08	MRC 8	8	8000	330

Not: Lütfen ray ölçülerinizi sipariş aşamasında bildiriniz.
Gerek üst kısım, gerekse ray tutan mekanizmanın manuel ve otomatik kilitleme seçeneği mevcuttur. Fiyat isterken seçeneğiniz belirtiniz.

MR SERİSİ "SABİT ÇOKLU RAY KAVRAYICILAR"

MR çoklu ray kavrayıcıları birkaç adet rayın aynı anda hızlı ve kolay bir şekilde alınmasını sağlayacak şekilde tasarlanmıştır. Raylar, ray başının üzerinde ve ray başının üzerine kalın kauçuk astar basan bir çene sistemi ile dönen üst kelepçe gövdesinin altında bulunan mafsal ayaklar ile kelepçeye kilitlenir. Kauçuk astarlı bağlantı kirişi rayda hasar oluşmasını engeller.
20 metre uzunluğa kadar olan raylar için ray uzunluğunun %50 -%60 merkezinde iki kelepçe tavsiye edilir. 20 metreden daha uzun raylar için ray uzunluğunun %65 - %70 dış kelepçelerinin merkez mesafesinde üç kelepçe kullanılmalıdır.

Kaldırılacak raylar alt kenar uçlarına temas eder şekilde kaldırılmalıdır.

DİKKAT! Tüm raylar aynı ölçülerde olmalıdır.

Uygulama videosunu izle

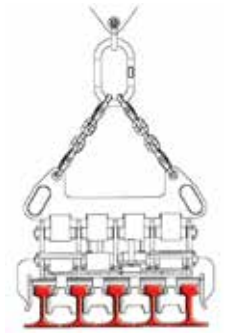

MR çoklu ray kavrayıcı kesiti

Zincir sapan ürüne dahil değildir.

Art. No.	Model	Ray kıskacı	Kapasite (kg)	Ağırlık (kg)
3296 70 03	MR 3	3	5000	84
3296 70 04	MR 4	4	5000	108
3296 70 05	MR 5	5	5000	132
3296 70 06	MR 6	6	6000	156
3296 70 07	MR 7	7	7000	180
3296 70 08	MR 8	8	8000	204
3296 70 09	MR 9	9	9000	228
3296 70 10	MR 10	10	10000	252
3296 70 12	MR 12	12	12000	300

Lütfen ray ölçülerinizi sipariş aşamasında bildiriniz.

CR SERİSİ "TEKLİ RAY KELEPÇELERİ"

CR ray kelepçeleri tek rayları güvenli şekilde kaldırmak üzere tasarlanmıştır. Kelepçe, halihazırda kullanımda olan birçok ray ebadına uygun olarak üretilmektedir. Ürün rayların yan yana istiflenmesini sağlamak amacı ile ince bir yapıya sahiptir. Kolla yönlendirilen bir yay mekanizması ile kelepçe ray başına kilitlenir. Daha uzun raylar için travers kullanılması önerilir. Kelepçeler istenirse resimde gösterildiği gibi kısa bir zincir ve kaldırma halkası ile temin edilebilir. Bu isteğin sipariş esnasında belirtilmesi gerekir.

Art. No.	Model	Kapasite (kg)	Ağırlık (kg)
3296 71 00	CR1000	1000	13.0
3296 72 00	CR2000	2000	13.0

Uygulama videosunu izle

PP SERİSİ "KAZIK ÇEKME KISKAÇLARI"

PP kazık çekme kıskaçları çakılmış kazıkları veya çukur korumalarını çekip çıkarmak için tasarlanmıştır. Kıskaçların dar bir ağzı ve kazığın sıkıca tutulduğundan emin olmak için derin bir yuvası vardır. Çakma kazıkları çekip çıkartmak için gereken gücü belirlemek oldukça zordur.
Bu yüzden bir yük göstergecinin, kıskacın çalışma yük limitini aşmadığından emin olmak için kullanılması gerekir.

PP kıskacı, kıskacın 'kilitli' kaldığından ve kazığı çekerken kilidinin açılmadığından emin olmak için standart

Art. No.	Model	Kapasite (kg)	Sac kalınlığı (mm)	Boğaz derinliği (mm)	Ağırlık (kg)
3295 03 00	PP 3	3000	0 - 16	147	12
3295 08 00	PP 8	8000	0 - 30	194	28

CP SERİSİ "KAZIK YERLEŞTİRME KISKAÇLARI"

CP kazık yerleştirme kıskaçları özellikle kazıkların istenilen pozisyona getirilmesi için kullanılır. Bu kıskaçlar, kıskacın yerden kurtarılmasını mümkün kılan 15 metre uzunluğunda halatla donatılmış şekilde teslim edilir. Bu üniteler ayrıca standart olarak bir mapa ile donatılmıştır.

ÖNEMLİ NOT: Bu kıskaçlar çakma kazıkları çekmek için tasarlanmamıştır.

Art. No.	Model	Kapasite (kg)	Sac kalınlığı (mm)	Boğaz derinliği (mm)	Pim çapı (mm)	Ağırlık (kg)
3295 20 00	CP 2	2000	20	228	20	19
3295 30 00	CP 3	3000	26	228	30	22
3295 50 00	CP 5	5000	35	228	30	28

TPZ SERİSİ "AHŞAP PLAKA KISKAÇLARI"

TPZ ahşap plaka kıskaçları odun, MDF, alçı panel, taş ve plastik gibi çok çeşitli maddeleri dikey olarak kaldırıp taşınmasına basit ve etkili bir çözüm sunar. Aynı zamanda taşıma için yükleri 90 ° ile yatay konumdan dikey konuma kaldırmak için de kullanılabilir. TPZ serisi ürünlerin kullanıcı dostu tasarımları sayesinde kol, operatörün yükü işlem sırasında kolayca yönlendirmesine yardımcı olur. Her bir kıskaç hasarı en düşük seviyeye çekmek için lastik kaplı büyük tutma yüzeyleri ile teslim edilir. Bu kıskaçlar üretim sektöründe ve özellikle de inşaat alanı ve bina şantiyeleri için idealdir.

Art. No.	Model	Kapasite (kg / adet)	Ağız açıklığı (mm)	Ağırlık (kg / adet)
3299 87 04	TPZ400	20 - 400	5 - 55	8
3299 87 05	TPZ400L	20 - 400	50 - 100	9
3299 87 06	TPZ750	40 - 750	5 - 60	12
3299 87 07	TPZ750L	40 - 750	60 - 120	14

Detaylı teknik çizimler için lütfen satış ekibimizle irtibata geçin

HGC SERİSİ "ELLE PLAKA TAŞIMA KISKAÇLARI"

HGC elle plaka taşıma kıskaçları, hafif ve ince plakaların taşınması için uygundur. 10 mm kalınlığa ve 250 kg'ye kadar yükler için uygundur. Kullanımı için el tutacağını aşağı doğru iterek sistemdeki yay sıkıştırılır, bu sayede çene açılmış olur. Açılan çeneye taşınması istenen plaka yerleştirilir. İlk hamlede sıkıştırılan yay yükün üzerinde baskı oluşturur.

ÖNEMLİ NOT: Kaldırılan maddenin plaka yüzeyi, HRC 30/Brinell 300'ün sertlik seviyesini geçmemelidir.

Art. No.	Model	Kapasite (kg / adet)	Ağız açıklığı (mm)	Ağırlık (kg / adet)	Özellik
3293 50 25	HGC250	250	0 - 10	1.4	Standart kol
3293 50 26	HGC 250 EX	250	0 - 10	1.5	Uzun kol
3293 50 27	HGC 250 EB	250	0 - 10	1.4	Kol yerine eyebolt

Açma ve kapama

Taşıma

TSZ SERİSİ "ÇİFT YÖNLÜ VİDALI SAC KAPMA APARATI"

TSZ çift yönlü vidalı aparatlar, TSD'nin tüm özelliklerini taşır fakat iki farklı yönde çekmeye olanak tanıyan ikinci bir kaldırma noktası gibi ilave bir avantajı vardır.

ÖNEMLİ NOT: Kaldırılacak malzemenin plaka yüzeyi HRC 30/Brinell 300 sertlik düzeyini geçmemelidir.

Art. No.	Model	Kapasite (kg / adet)	Sac kalınlığı (mm)	Ağırlık (kg / adet)
3294 70 05	TSZ 500	500	0 - 28	3
3294 70 15	TSZ 1500	1500	0 - 35	5
3294 70 30	TSZ 3000	3000	0 - 35	9
3294 70 50	TSZ 5000	5000	0 - 40	16
3294 70 75	TSZ 7500	7500	0 - 40	21

TSH SERİSİ "VİDALI SAC KAPMA APARATI"

TSH döner kanca vidalı kelepçeler birçok uygulama alanına sahiptir. Özellikle sac metalleri, kirişleri ve çelik yapıları kaldırmada, taşımada ve çekmede kullanılır. THS serisi 180 derecede çekebilmeye izin veren alaşımlı mapa ile temin edilmektedir.

ÖNEMLİ NOT: Kaldırılacak malzemenin plaka yüzeyi HRC 30/Brinell 300 sertlik düzeyini geçmemeli.

Art. No.	Model	Kapasite* (kg / adet)	Sac kalınlığı (mm)	Ağırlık** (kg / adet)
2994 80 07	TSH 750	750	0 - 30	3
3294 80 15	TSH 1500	1500	0 - 32	7
3294 80 30	TSH 3000	3000	0 - 50	11
3294 80 50	TSH 5000	5000	0 - 80	27

PH SERİSİ "BORU KANCASI"

PH boru kancaları çift olarak, boruları güvenle taşımak için kullanılır. Mapalar ürüne dahildir. Hassas yüzeyli borularda kullanılmak için, istek üzerine plastik koruyucu kaplı olan modeller de mevcuttur.

Zincir sapan ürüne dahil değildir.

*** Çift kapasitesi**
**** Çift ağırlığı**

Zincirler arası 60°-90° tepe açısı için PH:

Art. No.	Model	Kapasite* (kg / çift)	Rulo Et kalınlığı (mm)	Ağırlık** (kg / çift)
3299 50 02	PH2/A	2000	0 - 40	2.4
3299 50 04	PH4/A	4000	0 - 50	5.6
3299 50 06	PH6/A	6000	0 - 60	8.3
3299 50 08	PH8/A	8000	0 - 70	13.5
3299 50 10	PH10/A	10000	0 - 80	17.8

FH SERİSİ "AĞIR HİZMET BORU KANCASI"

Opsiyonel olarak yükleme noktası poliüretan kaplama yapılabilir.

PVC Korumalı

Boru kancası travers ile kullanımı

Boru kancası zincir sapan ile kullanımı

Art. No.	Model	Kapasite (kg / çift)	Ağız açıklığı (mm)	A (mm)	B (mm)	C (mm)	D (mm)	E (mm)	F (mm)	G (mm)	Sapan kancası	Zincir	Ağırlık (kg/çift)
3299 52 01	FH 2	2000	0-60	16	20	42	15	86	84	16	90°	8	4
3299 52 02	FH 2+PVC Koruma	2000	0-60	16	20	47	20	88	89	11	90°	8	4
3299 52 03	FH 5	5000	0-75	21.5	27	61	20	101	102	20	90°	13	10
3299 52 04	FH 5+PVC Koruma	5000	0-75	21.5	27	66	25	103	107	15	90°	13	10
3299 52 05	FH 7.5	7500	0-100	23.5	29	61	25	111	104	20	90°	16	15
3299 52 06	FH 7.5+PVC Koruma	7500	0-100	23.5	29	66	30	113	109	15	90°	16	15
3299 52 07	FH 10	10000	0-100	29	36	110	30	121	125	28	90°	16	30
3299 52 08	FH 10+PVC Koruma	10000	0-100	29	36	115	35	124	130	23	90°	16	30
3299 52 09	FH 15	15000	0-100	34.5	45	110	35	121	132	36	90°	20	40
3299 52 10	FH 15+PVC Koruma	15000	0-100	34.5	45	115	40	122	137	32	90°	20	40

İstendiği taktirde farklı kapasitelerde özel üretim yapılabilmektedir.

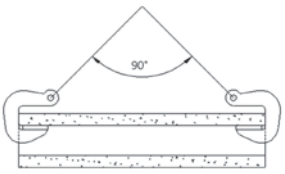

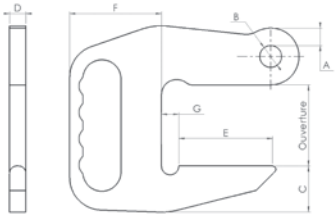

Dökme demir ve çelik boruların yatay pozisyonda kaldırılmasını sağlar.

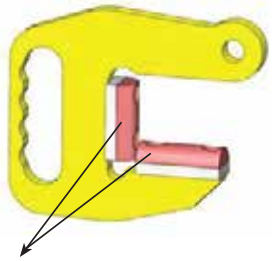

Poliüretan ve secutex kaplama seçenekleri mevcuttur.

DC500 "VARİL KISKACI"

DC500 varil kıskacı çelik varilleri kaldırıp taşımak için tasarlanmıştır. Eğer boş veya kapalı variller taşıyorsanız, tek bir kıskaç yeterli olur.

Ancak kapağı açık, dolu bir varili taşıyorsanız, iki bacaklı bir zincir sapanla iki kıskaç kullanılmalıdır. Bu kıskaç oldukça hafiftir, kullanımı hızlı ve kolaydır.

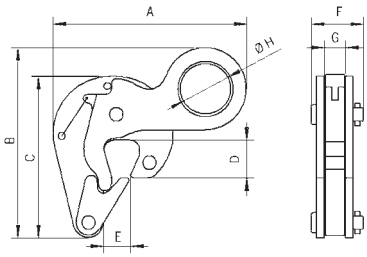

Art. No.	Model	Kapasite (kg / adet)	A (mm)	B (mm)	C (mm)	D (mm)	E (mm)	F (mm)	G (mm)	H (mm)	Ağırlık (kg / adet)
3299 50 05	DC 500	500	152	150	127	30	21	41	17	40	1.2

Zincir sapan ürüne dahil değildir.

DCV500 "DİKEY VARİL KALDIRMA KISKACI"

DCV500 varil kıskacı çelik varilleri dikey pozisyonda kaldırıp taşımak için tasarlanmıştır. Kapakları olsun ya da olmasın, varilin kenarlarından tutarak varilleri kaldırmak için bir adet kıskaç yeterlidir.

Hafifliği ve özel tasarımı sayesinde paletler üzerindeki varillerin kaldırılması için çok uygun bir üründür.

Varilin yük merkezi taşıma sırasında kaldırma noktasının altındadır. DVC500 aynı zamanda "kilitleme / açma mandalı" opsiyonu ile donatılabilir. Lütfen daha fazla detay için satış ekibiyle irtibata geçin.

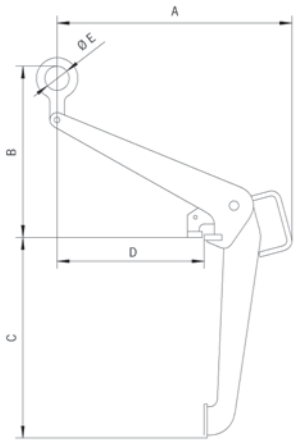

Art. No.	Model	Kapasite (kg/adet)	A (mm)	B (mm)	C (mm)	D (mm)	E (mm)	Ağırlık (kg/adet)
3299 86 00	DC V500	500	479	350	410	300	50	7

Zincir sapan ürüne dahil değildir.

DA / DAF "ALÇAK TAVAN VARİL

DA varil kıskacı çelik varillerin dikey taşınması için tasarlanmıştır. DAF varil kancası DA kancasıyla aynı prensiple çalışır ama vinç veya forkliftle kullanılabilecek ayarlanabilir kol avantajı vardır.

Uygulama videosunu izle

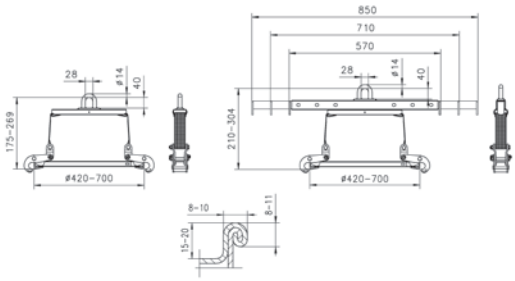

Art. No.	Model	Kapasite (kg)	Varil çapı (mm)	Ağırlık (kg)
3299 80 35	DA	350	420 - 700	3.5
3299 80 36	DAF	350	420 - 700	6

Zincir sapan ürüne dahil değildir.

TRU SERİSİ "BORU KALDIRMA APARATLARI"

Uygulama videosunu izle

Çalışma yük limiti (WLL) 100 - 4000kg

TRU boru kaldırma aparatları tüpleri, boruları ve merdaneler veya 600 mm'ye kadar çapta benzer yuvarlak malzemeleri kaldırmak için tasarlanmıştır. Kullanımı oldukça basit ve güvenlidir.

Opsiyonel olarak
- Otomatik açma / kapama sistemi mevcuttur.
- Yüzeylerin çizilmesini en aza indirgemek için çeneler plastik veya lastik koruyucular ile donatılabilir.

ÖNEMLİ NOT: Koruyucu kaplama kullanırken, yüzeylerin kuru, temiz olması ve üzerinde yağ olmaması gerekmektedir.

Art. No.	Model	Kapasite (kg)	Rulo Çapı (mm)	Ağırlık (kg)
3297 41 00	TRU 0.1	100	50 - 150	3,9
3297 45 00	TRU 0.5	500	35 - 200	13,6
3297 41 01	TRU 1	1000	35 - 200	13,6
3297 41 50	TRU 1.5	1500	80 - 300	27
3297 43 00	TRU 3	3000	80 - 300	49

Not: Opsiyonel olarak lastik kaplamalı tutma çenesi sağlanabilir.

TBG SERİSİ "BLOK KALDIRMA APARATLARI"

Çalışma yük limiti (WLL) 200 - 1000kg

TBG kaldırma aparatları, kaldırma basıncının iki katına
karşı taşıyabilecek sağlamlıkta, paralel yüzeyli bütün malzemeleri taşımak için tasarlanmıştır.
0 ile 1100 mm'ye kadar çene kapasitesi sunar.
Kullanımı oldukça basit ve güvenlidir.

Seçenekler:
- Otomatik açma / kapama sistemi mevcut.
- Çeneler dişli veya lastik kaplamalı pedlerle donatılabilir.

Lütfen sipariş verdiğiniz zaman belirtiniz.

ÖNEMLİ NOT: Lastik pedlerle donatılmış modelleri kullanırken yüzeylerin kuru, temiz olması ve üzerinde
yağ olmaması gerekmektedir.

Art. No.	Model	Kapasite (kg)	Blok genişliği (mm)	Ağırlık (kg)
3297 30 50	TBG 500 S (T/R)	500	0 - 150	27
3297 31 00	TBG 1000 S (T/R)	1000	50 - 250	50
3297 30 21	TBG 200 L (T/R)	200	200 - 500	49
3297 30 31	TBG 300 L (T/R)	300	400 - 700	52
3297 30 51	TBG 500 L (T/R)	500	600 - 900	55
3297 31 01	TBG 1000 L (T/R)	1000	800 - 1100	72

Not: Opsiyonel olarak lastik ped kaplı çene sağlanabilir.

CLT / CLB SERİSİ "KONTEYNER KALDIRMA APARATLARI"

Üstten kaldırmak için CLT
Yanal kaldırmak için CLB
Çalışma yük sınırı (WLL) 32000 - 56000kg

Bu konteyner kaldırma aparatları dörtlü set olarak kullanılır ve maksimum 56 tona kadar kaldırma kapasitesine sahiptir. CLT ve CLB, konteynerların taşınması için geçici bağlantı noktaları işlevini görür. Konteynerın üst ya da yan tarafına bağlamak istemenize göre farklı iki türü mevcuttur:
CLT tipi, konteynerın üstündeki deliğe dik olarak takılır ve halkayı 90 ° çevirerek yerine kilitlenir. Bu işlemin ardından konteyner zincir, polyester ya da çelik halat sapan ve travers ile kaldırılır.

CLB modeli konteynerın alt ve üst yanlarındaki tespit deliklerine yatay bir biçimde bağlanır. Bu model, kazara boşalmalara karşı yay tahrikli kilit sistemine sahiptir.

ÖNEMLİ NOT: Kaldırma mutlaka uygun bir travers aracı ile yapımalıdır.

CLT serisi üstten kaldırmalar için uygundur.

CLB serisi yanal kaldırmalar için uygundur.

Art. No.	Model	Kapasite* (kg/set)	Kaldırma tipi	Zincirler arasındaki üst açı	A (mm)	B (mm)	C (mm)	D (mm)	E (mm)	F (mm)	G (mm)	Ağırlık** (kg/Set)
3295 85 32	CLB	32000 40000 50000	YAN	50 36 DİKEY	152	181	45	37	73	75	40	18
3295 85 56	CLT	560000	ÜST	DİKEY	123	217	45	39	57	101	121	28

** 4'lü set kapasitesidir.* *** 4'lü set ağırlığıdır.*

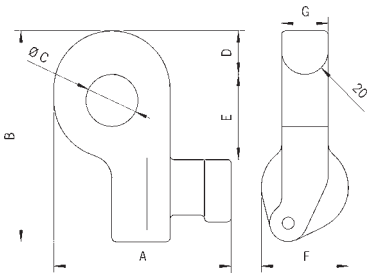

CLB

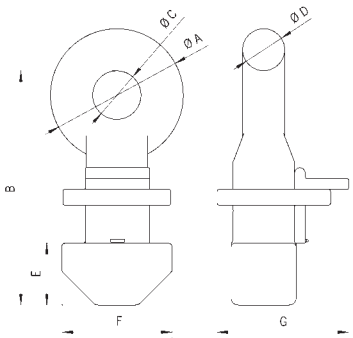

CLT

AH OTOMATİK KANCA

Art. No.	Model	Kapasite (kg)	A (mm)	B (mm)	C (mm)	D (mm)	E (mm)	F (mm)	G (mm)	H (mm)	I (mm)	J (mm)	K (mm)	Ağırlık (kg)
3298 27 01	**AH 2-32**	2000	100	100	374	38	38	Ø32	25	291	12	68	12	6
3298 27 02	**AH 5-40**	5000	140	140	470	47,5	48	Ø40	30	370	20	100	20	16
3298 27 03	**AH 10-40**	10000	121	98	526	55	55	Ø40	45	327	25	132	35	30

Teknik Özellikler

- Kaynaksız gövde yapısına sahiptir.
- Sıcak epoksi kaplamalıdır.
- FEM Grup : A5
- Statik test kat sayısı : 2
- Makine Emniyet Yönetmeliği : 2006/42/EC'ye uygundur

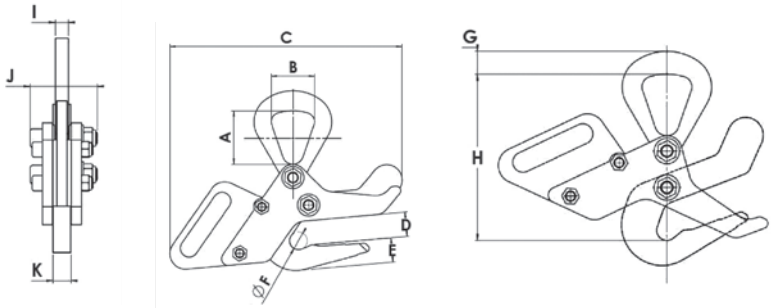

Emniyet Talimatları

- Hassas yüklerde kullanmayınız.
- Çenedeki kırmızı boyalı bölüm görünmediği zaman kaldırma yapınız.
- Çalışma sıcaklık aralığı : -20 + 100°C
- Her seferinde tek yük kaldırınız.
- Yükü kancada askıda bırakmayınız.

Kaldırma İşlemi Öncesi

- Kancayı yük üzerindeki kaldırma gözüne geçiriniz. (Kancayı sonuna kadar itiniz) (şekil 1 ve 2)
- Operatörün fiziki olarak kancaya erişimi mümkün değil ise, kancanın yük kaldırma noktasına tam olarak girdiğine emin olması gerekmektedir.

Yükü Kaldırırken

- Yük kaldırılmaya başlandığında kanca kendiliğinden otomatik olarak kilitlenir. (şekil 2 ve 3)
- Operatör kanca çenesi üzerindeki "kırmızı boyalı bölümün" görünmediğine (kancanın tam kilitlendiğine) emin olduktan sonra kaldırma işlemine devam etmelidir.

Yükü İndirirken

- Yük yere indirildiği anda kanca otomatik olarak açılır. Kanca rahatlıkla kaldırma gözünden çıkarılır. (şekil 4 ve 5)

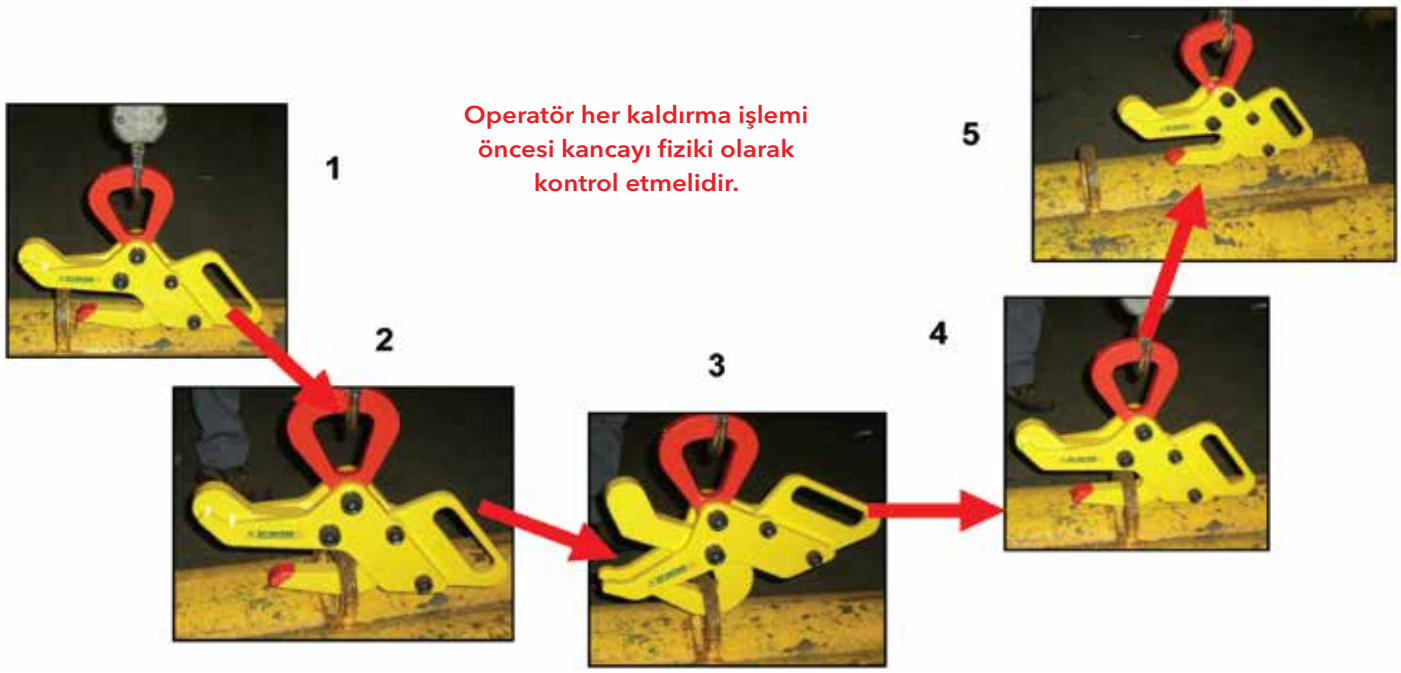

FLTH SERİSİ "AYARLANABİLİR ÇİFT ÇATAL KANCASI"

FLTH model çatal kancası forkliftinizi bir vince dönüştümek için tasarlanmıştır. Bu sadece FLTH'yi forkliftinizin çatallarına takacak kadar basittir. FLTH çatallara, her çatalın alt kısmında bulunan iki dişli kolu sıkılarak bağlanır. Ünite standart olarak güvenlik mandallı fırdöndülü kancayla temin edilir.

Art. No.	Model	Kapasite (kg)	Max. çatal ölçüsü (mm)	Ağırlık (kg)
3298 24 02	FLTH2	2.000	120 x 60	31
3298 24 03	FLTH3	3.000	120 x 60	37

BA SERİSİ "BULB /PUNTER PROFİL ASKI NOKTASI"

Ağırlıklı olarak gemilerde ve motor odalarında bulb profillere askı noktası oluşturmak amacıyla tasarlanmıştır. Vidalı tasarımı, kolay montaj-demontaj özelliği sağlar. Hafif olması, genis bağlantı gözüne sahip olması kullanım kolaylığı sağlar.

ÖNEMLİ NOT: Askı sistemi olarak tasarlanmıştır. Kaldırma amaçlı kullanılmamalıdır!

Art. No.	Model	Kapasite (kg)	Max balb (mm)	Ağırlık (kg)
3297 05 01	BA 0.75	750	80 -160	3
3297 05 02	BA 1.5	1500	160 - 240	4
3297 05 03	BA 3	3000	240 - 320	5.5
3297 05 04	BA 6	6000	320 - 430	12.5

SC92 SERİSİ "RAY KISKACI"

SC92 ray kıskacı, her türlü vinç, ceraskal veya yükler için hızlı ve çok amaçlı bir sabitleme noktası sağlar ve sıkma vidası ve mapalı askı noktası ile birlikte eksiksiz olarak teslim edilir. Geniş ayar aralığı sayesinde bu ürün rahat kullanım olanağı sağlar. Sıkma vidası sayesinde kıskaç, kirişe sağlam ve güvenli şekilde tutturularak kolayca monte edilir.

ÖNEMLİ NOT: Askı sistemi olarak tasarlanmıştır. Kaldırma amaçlı kullanılmamalıdır!

Art. No.	Model	Kapasite (kg)	Profil Genişliği (mm)	Ağırlık (kg)
3297 10 01	SC 92-1	1000	75 - 210	5
3297 10 02	SC 92-2	2000	75 - 210	6
3297 10 03	SC 92-3	3000	100 - 270	8
3297 11 04	SC 92-3L	3000	75 - 305	9
3297 10 05	SC 92-5	5000	100 - 270	10
3297 11 06-1	SC 92-5L	5000	75 - 305	12
3297 10 16	SC 92-10	10000	75 - 305	19

Uygulama videosunu izle

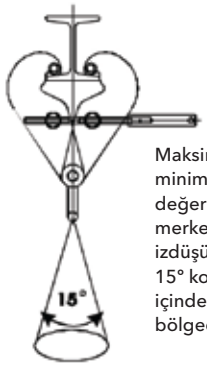

Maksimum ve minimum (WLL) değeri, kıskacın merkez dikey izdüşümünden 15° koni sınırları içindeki bölgede geçerlidir.

DOĞRU ✓

Doğru montaj:

Yan plakaların uçları kirişin flanşına temas ediyor. Yük kirişe biniyor ve kenardan uzaklaşmış oluyor.

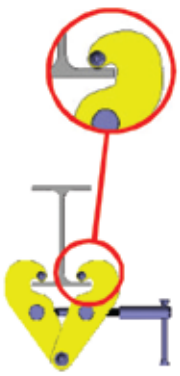

YANLIŞ ✗

Yanlış montaj:

Yan plakaların uçları kirişe temas etmiyor ve kelepçe hiçbir yük alamıyor. Bütün yük flanş kenarına biniyor.

Yük uygulandığında yan plakalar ayrılmaya zorlanıyor ve ayar vidası yük gerilimine maruz kalıyor. ✗

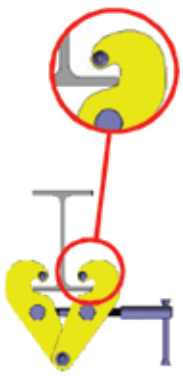

TCS SERİSİ "ÇOK AMAÇLI C KANCALAR"

TCS model bobin kancaları yerde yatay olarak bulunan özellikle çelik bobin ve balyaları yataydan dikey pozisyona getirmek üzere tasarlanmıştır.
C kanca kaldırılacak ürüne takıldıktan sonra vinç kancası yükseldiğinde, bobin otomatik olarak yatay pozisyondan dikey pozisyona gelir. Bu, ürünü taşıma ve aynı zamanda makinelere ve raflara yerleştirme işleminde kolaylık sağlar.

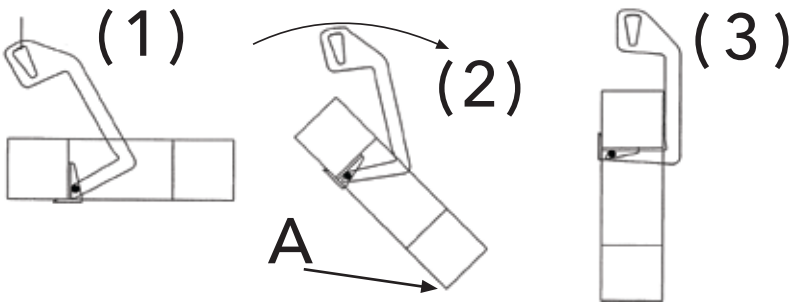

Yukarıda gösterildiği gibi kaldıraç pabucunun arkası bobinin içine değecek ve kaldırma sapanı dikey olacak şekilde kancayı bobinin içine yerleştiriniz. Bobin yerden yükselene kadar yavaşça yukarı kaldırınız.

Bobin yükseldiğinde, bobinin tamamının dikey pozisyona gelmesi için A noktası yere sabit kalma şartı ile vincinizi okla gösterilen yöne doğru hareket ettiriniz.

Bobin yerden kesilirken dikkat ediniz, çünkü bobin C kancaya doğru geri hareketlenecektir. Eğer ince makara kaldırılacaksa, bobini ucuna yerleştiriniz ve taşıma için bobini kancanın arkasına doğru hareket ettiriniz.

Zincir sapan ürün içeriğine dahil değildir.

Art. No.	Model	Kapasite (kg)	Bobin (mm)	Minimum İç çap (mm)	Ağırlık (kg)
3812 00 10	**TCS 0.5 / 120**	500	50 - 120	220	9
3812 00 11	**TCS 0.5 / 200**	500	100 - 200	300	10
3812 00 12	**TCS 1.0 / 200**	1000	100 - 200	300	13
3812 00 13	**TCS 1.0 / 300**	1000	200 - 300	400	15
3812 00 14	**TCS 2.0 / 200**	2000	100 - 200	300	21
3812 00 15	**TCS 2.0 / 300**	2000	200 - 300	400	23
3812 00 16	**TCS 3.0 / 200**	3000	100 - 200	300	34
3812 00 17	**TCS 3.0 / 300**	3000	200 - 300	400	39

TACH SERİSİ "ÇİFT KOLLU C KANCALAR"

TACH Çift Kollu C-Kancalar, yükleri yatay pozisyonda kaldırmak
için tasarlanmıştır ve dar alanlarda kullanım için idealdir.

Kollar taşıyıcı gövdeye monte edilmiştir. Bu da kolların değişik yük genişliklerine göre ayarlanmasına yardımcı olur. Bu kanca sadece bir vinç operatörüyle yüke monte ya da demonte edilebilir.

Bütün TACH C-Kancaları sizin özel ihtiyaçlarınıza göre ayrı ayrı tasarlanır.

Lütfen teklif isterken yukarıda belirtilen A, B ve C ölçüsüne ek olarak talep edilen kapasiteyi de belirtiniz.

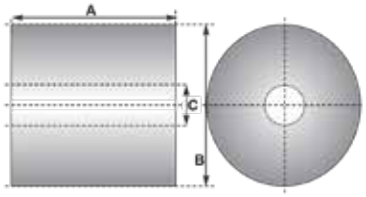

TCK SERİSİ "TEK KOLLU C KANCALAR"

TCK serisi C-Kancalar bobinleri, ruloları, halkaları, boruları, yuvarlak ve diğer benzer yükleri güvenli ve etkili bir şekilde kaldırmak için tasarlanmıştır.

Müşterilerimizin ihtiyaçlarına göre, hızlı bir şekilde çözümler üretmek için en son 3D CAD Tasarım teknolojisini kullanılır. Biçimlendirilmiş çene ve ayarlanabilir sonlandırmalar dahil birçok seçenek mevcuttur.

Lütfen teklif isterken aşağıda belirtilen A, B ve C ölçüsüne ek olarak talep edilen kapasiteyi de belirtiniz.

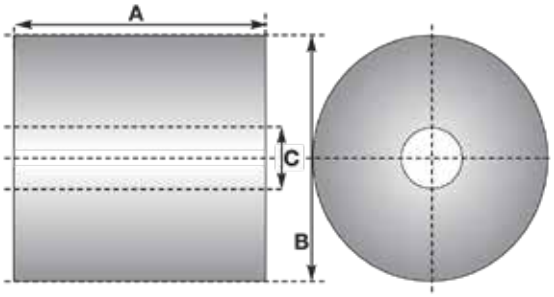

Motorize C Kanca

- Motorize C kancalar müşteri ihtiyacı doğrultusunda tasarlanır ve üretilir.
- Vinç kancasına bağlantı yeri, tek gözlü, pimli veya çift bacaklı sapanla kaldıracak şekilde tasarlanabilir.
- Yüksek sıcaklıklarda çalışmaya uygundur.
- Yük darbelerine karşı korumak için çeşitli kaplama seçenekleri mevcuttur.

Motorize Tong

- Motorize tong, müşteri ihtiyacı doğrultusunda tasarlanır ve üretilir.

Diğer Seçenekler

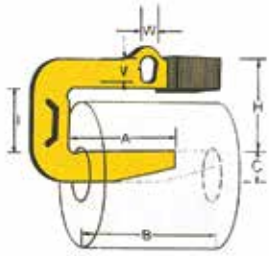

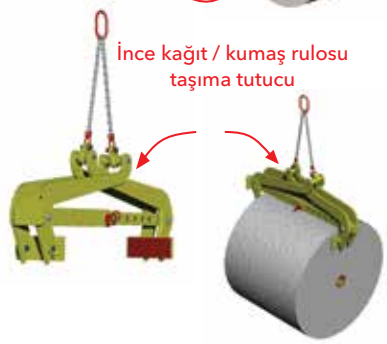

RHSV Boru Döşeme Kancası

3m ye kadar olan boruların taşınmasında kullanılır. Otomatik denge ağırlığı ayarlaması ve ayarlanabilir limitleyici bulunur.

Art. No.	Model	Kapasite (kg)	Ağız açıklığı (mm)	*Min. boru ağırlığı (mm)	Ağırlık (kg)
3299 74 01	RHSV 1/3	1000	300	350	180
3299 74 02	RHSV 3/3	3000	460	1000	310
3299 74 03	RHSV 7,5/3	7500	500	3000	732

*** Otomatik denge ağırlığı sisteminin çalışması için boru ağırlığı önem teşkil etmektedir. Belirtilen ağırlığın altındaki borular bu sistemle taşınamaz.**

SZ Beton Boru Taşıma Kelepçesi

Art. No.	Model	Kapasite (kg)	Kelepçe sayısı (adet)	Çene yüzeyi	Ağız açıklığı (mm)	Boru iç çapı (m)	Sapan uzunluğu (m)	Ağırlık (kg)
3296 60 01	SZM 1,0	1000	2	Tırtıklı	40 -120	0,8 - 2,0	1,45	16
3296 60 02	SZM 1,5	1500	3	Tırtıklı	40 -120	0,8 - 2,0	1,45	28
3296 60 03	SZML 1,5	1500	3	Tırtıklı	40 -120	0,8 - 2,8	2,05	29
3296 60 04	SZA 2	2000	2	Tırtıklı	60 - 180	0,8 - 2,0	1,45	28
3296 60 05	SZA 3	3000	3	Tırtıklı	60 - 180	0,8 - 2,0	1,45	40
3296 60 06	SZAL 3	3000	3	Tırtıklı	60 - 180	0,8 - 2,8	2,05	41
3296 60 07	SZA 4	4000	4	Tırtıklı	60 - 180	0,8 - 2,5	1,45	55
3296 60 08	SZM 1,5 K	1500	3	Tırtıklı	40 - 120	0,8 - 2,0	1,60	32
3296 60 09	SZA 2 K	2000	2	Tırtıklı	60 - 180	0,8 - 2,0	1,60	31
3296 60 10	SZA 3 K	3000	3	Tırtıklı	60 - 180	0,8 - 2,0	1,60	45
3296 60 11	SZAL 3 K	3000	3	Tırtıklı	60 - 180	0,8 - 3,0	2,20	47

Not: K ile biten modeller zincir sapanlı modellerdir.

Beton Boru Kaldırma Aparatı

Art. No.	Model	Kapasite (kg)	Boru dış çap (mm)	H (mm)	B (mm)	Z (mm)	Ağırlık (kg)
3297 44 01	WRG 1,5-47	1500	200-470	930	340	110	56
3297 44 02	WRG 1,5-80	1500	300-800	1350	350	120	90
3297 44 03	WRG 5-150	5000	600-1500	2300	500	200	425
3297 44 04	RRG 3-120	3000	600-1250	2000	550	120	300
3297 44 05	RRG 10-200	10000	1000-2000	3000	750	300	1080
3297 44 06	RRG 12-250	12000	1500-2500	3600	750	400	1450

Not: RRG modellerinde çelik sapan ve çelik gerdirme sapanı bulunur.

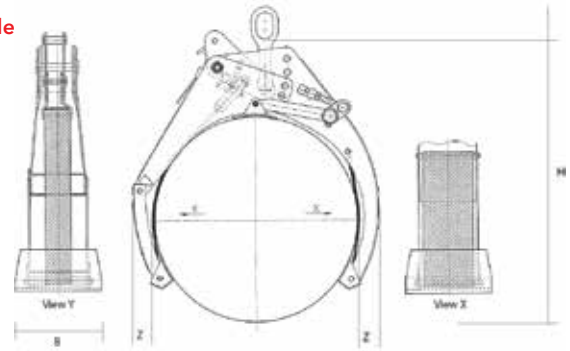

Plaka Kancası Grade 8

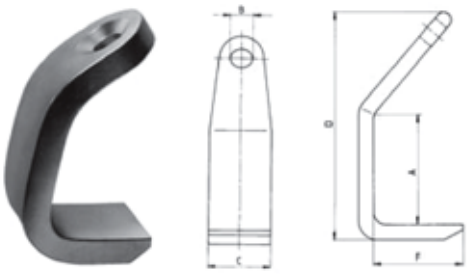

Art.No.	Kapasite (kg/adet)	A (mm)	B (mm)	C (mm)	D (mm)	F (mm)	Ağırlık (kg)
2923 21 06	500	80	16	50	170	70	0.8
2923 21 08	1000	90	20	60	210	90	1.4
2923 21 10	1500	110	23	70	240	105	2.5
2923 21 13	2000	125	25	80	275	110	3.5
2923 21 16	2500	145	30	90	300	120	5.7
2923 21 20	3000	185	35	100	380	135	7.4
2923 21 22	4000	220	35	115	450	145	10.2
2923 21 26	5000	260	40	130	520	160	15.0
2923 21 32	7500	300	45	150	600	180	20.0
2923 21 33	10000	300	45	150	600	180	28

Çift olarak kullanılacaktır.

Askı Kancası Grade 8

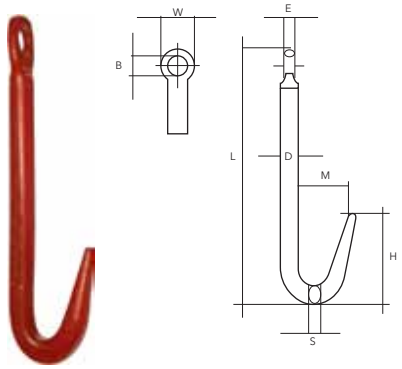

Art.No.	Kapasite (kg)	B (mm)	D (mm)	E (mm)	H (mm)	L (mm)	M (mm)	S (mm)	W (mm)	Ağırlık (kg)
2923 22 01	1600	20	30	20	110	370	50	20	50	2.5
2923 22 02	1600	20	20	10	100	280	40	15	35	1.2
2923 22 03	3200	21	28	13	95	430	50	23	45	2.3
2923 22 04	4000	21	32	13	95	430	50	23	45	5.0

Çatal Kanca

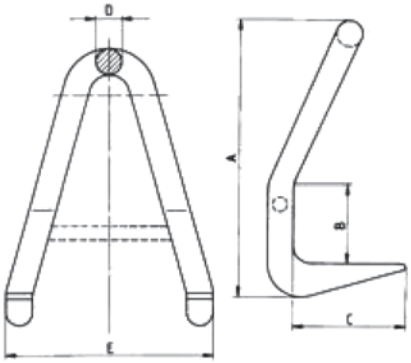

Art.No.	Kapasite (kg/adet)	A (mm)	B (mm)	C (mm)	D (mm)	E (mm)	Ağırlık (kg)
2922 90 06	500	180	50	80	18	150	1.3
2922 90 07	1120	210	60	95	20	170	1.8
2922 90 08	1500	240	70	105	22	200	2.2
2922 90 09	2000	280	80	115	26	220	3.3
2922 90 10	2500	340	100	120	32	270	6.5
2922 90 11	3200	400	120	140	32	320	8.3
2922 90 12	4000	530	160	180	36	420	13.5
2922 90 13	5300	660	200	210	40	520	19.0
2922 90 14	6000	800	250	250	50	640	33.0
2922 90 15	7500	980	300	300	60	760	60.0
2922 90 16	10000	1000	400	350	70	800	75.0

Çift olarak kullanılacaktır.

Geniş Çatal Kanca

Art.No.	Kapasite (kg/çift)	O (mm)	A (mm)	B (mm)	C (mm)	E (mm)	F (mm)	G (mm)	H (mm)	I (mm)	J (mm)	K (mm)	Sapan açısı min	Sapan açısı maks.	Min. zincir (mm)	Ağırlık (kg)
2922 90 17	3000	300	279	20	387	128	22	22	20	100	20	800	50°	60°	8	36
2922 90 18	6000	300	305	20	410	120	40	40	20	100	20	800	50°	60°	10	46
2922 90 19	12000	300	380	25	410	120	50	50	26	100	25	800	50°	60°	16	115

Bir çift geniş çatal kança için 4 bacaklı zincir sapan kullanınız.

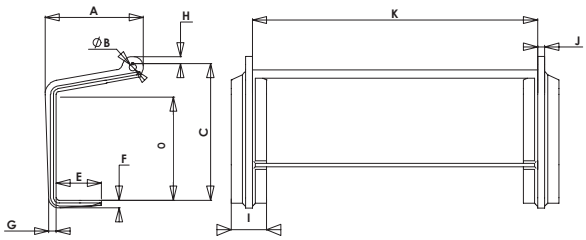

MODÜLER TRAVERSLER

Traversinizi Kendiniz Oluşturun!

Farklı uzunluklardaki parçaları birleştirerek, değişik uygulamalar için traversinizi tasarlayabilirsiniz.

UYGULAMA 1

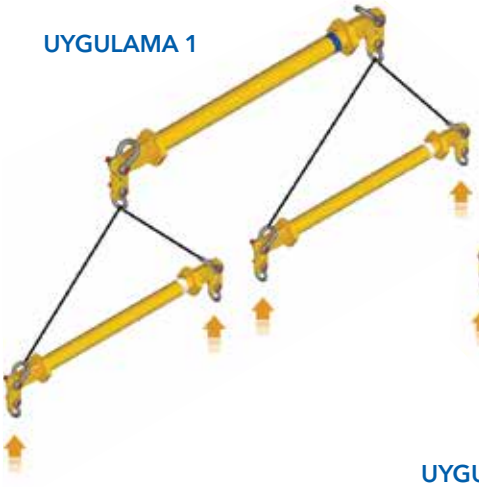

UYGULAMA 2

UYGULAMA 3

UYGULAMA 4

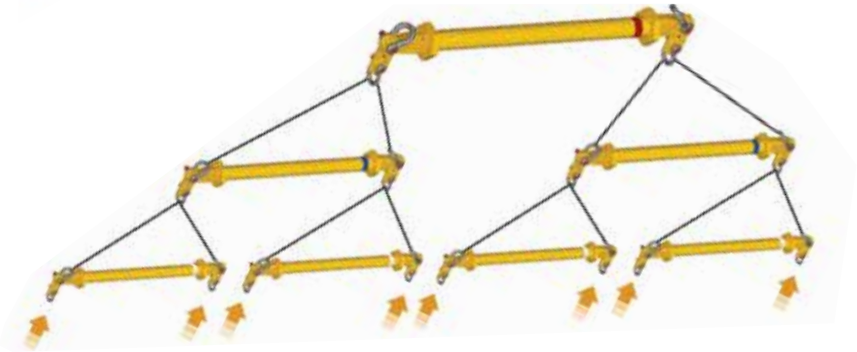

UYGULAMA 5

UYGULAMA 6
(Konteyner taşıma)

UYGULAMA 7
(Konteyner taşıma)

UYGULAMA 8

MODÜLER TRAVERSLER

MALZEME

Traverslerimizde 3.1 sertifikasına sahip yapısal çelik ve yüksek elastik limit çeliği kullanılır.

BOYA

Ürünlerimizin Sa 2.5kumlaması ISO8503-1 standartlarına göre gerçekleştirilir. Tek kat çinko fosfat epoksi primer ve 2 kat PU boya uygulanır.

AŞAĞIDA BELİRTİLEN STANDARTLAR İLE UYUMLUDUR.

Cihazlara ilişkin üye devletlerin çeşitli mevzuat yaklaşımlarına ilişkin 17 Mayıs 2006 tarihli 2006/42/CE sayılı Makine Emniyeti Yönetmeliği hükümlerine uyulmakta ve aşağıda belirtilen standartlar uyarınca üretimi gerçekleştirilmektedir:

- UNE-EN ISO 12100 – 1:2012:Cihazlara ilişkin güvenlik. Temel kavramlar, tasarımına ilişkin temel ilkeler. Bölüm 1: Temel terminoloji, yöntem bilim
- UNE-EN 13155:2004+A2:2009. Vinçler. Güvenlik, yük kaldırmak için statik ekipmanlar
- UNE-EN ISO 3834-2:2006. Metalik malzemelerin füzyon kaynağı için kalite gerekliliği. Bölüm 2: Kalite gerekliliğinin uygun düzeyde seçimine ilişkin kriter
- DNV GL-ST-0378
- DNVGL-ST-0377

CERTIFIED ISO 9001 · CERTIFIED ISO 3834 · TYPE APPROVED PRODUCT DNV·GL DNVGL.COM/AF · EUROPEAN MANUFACTURING · 1 YEAR WARRANTY · CE

MODÜLER TRAVERS PARÇALARI

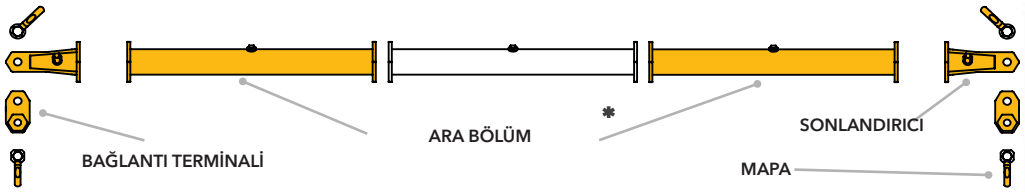

ARA BÖLÜMLER (farklı uzunluklar)

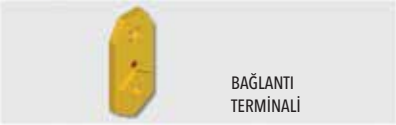

BAĞLANTI TERMİNALİ

SONLANDIRICILAR

MAPALAR

KAPASİTE TABLOLARI

Uzunluklara göre kapasiteler değişmektedir. Lütfen aşağıdaki tablolardan travers uzunluğuna göre değişen kaldırma kapasitelerini inceleyiniz.

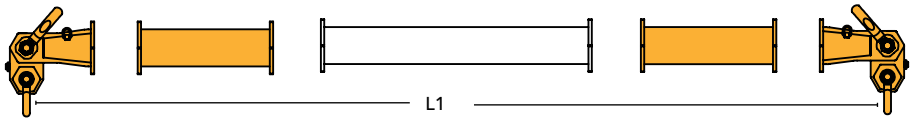

KALDIRMA AÇILARI

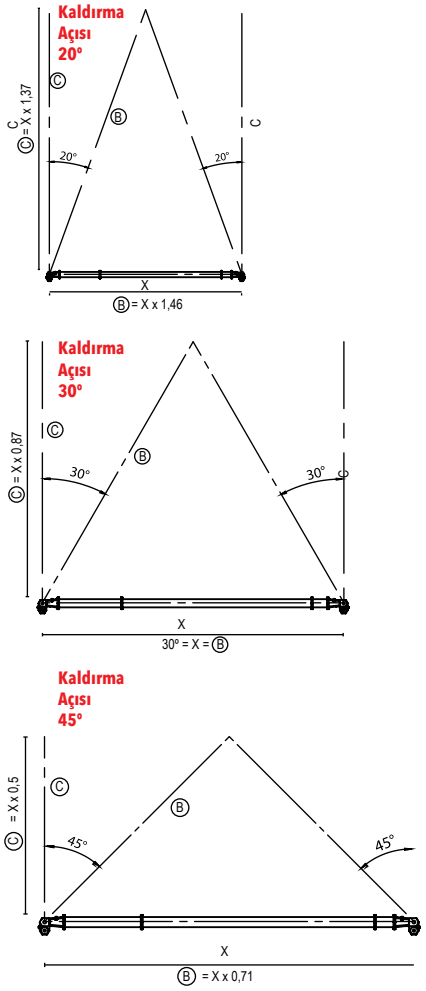

SB09 - 9 Ton

Uzunluk (m) (L1)	0.5	1	2	3	4	5
Yük 20° (ton)	9	9	9	9	9	8
Yük 30° (ton)	9	9	9	9	7.6	5.2
Yük 45° (ton)	9	9	9	7.6	4.6	3

SB17 - 17 Ton

Uzunluk (m) (L1)	0.5-4	5	6	7	8	9	10
Yük 20° (ton)	17	17	17	13	10	7.5	6.6
Yük 30° (ton)	17	17	12	8	6	4.7	4.2
Yük 45° (ton)	17	11	7	5	3.8	2.8	2.4

SB24 - 24 Ton

Uzunluk (m) (L1)	0.5-4	5	6	7	8	9	10	11	12
Yük 20° (ton)	24	24	24	24	18	15	12	9	8
Yük 30° (ton)	24	24	24	15.5	12	9.5	7.5	6	5
Yük 45° (ton)	24	18	13	9	7	5.5	4.5	3.5	3

SB34 - 34 Ton

Uzunluk (m) (L1)	1-5	6	7	8	9	10	11	12	13	14
Yük 20° (ton)	34	34	34	34	27	22	17.5	14.5	12	10
Yük 30° (ton)	34	34	33	22	17	14	11	9	7.5	6.5
Yük 45° (ton)	34	26	20	13	10	8	6.5	5.4	4.5	3.8

SB50 - 50 Ton

Uzunluk (m) (L1)	1-7	8	9	10	11	12	13	14	15	16
Yük 20° (ton)	50	50	50	50	50	46	35	27	25	22
Yük 30° (ton)	50	50	50	46	38	29	22	17	15	14
Yük 45° (ton)	50	41	33	27	22	17	13	10	9	8

DİKKAT

Modüler travers en fazla 6 ara parçadan oluşmalıdır. 6 ara parça + 2 sonlandırıcı, toplam 8 parçayı geçmemesine özen gösteriniz. Kullanımda uzun parçaların traversin ortasında kalmasına özen gösteriniz.

SB70 -70 Ton

Uzunluk (m) (L1)	1-9	10	11	12	13	14	15	16	17	18	19	20
Yük 20° (ton)	70	70	70	70	70	70	70	65	57	47	38	33
Yük 30° (ton)	70	70	70	70	65	57	48	41	36	29	24	21
Yük 45° (ton)	70	64	54	45	38	33	28	24	21	17	14	12

SB110 - 110 Ton

Uzunluk (m) (L1)	2-10	11	12	13	14	15	16	17	18	19	20	21	22
Yük 20° (ton)	110	110	110	110	110	110	110	110	105	92	82	70	63
Yük 30° (ton)	110	110	110	110	110	100	88	76	67	58	51	45	40
Yük 45° (ton)	110	105	91	78	67	58	51	44	39	34	30	26	23

SB110/170 - 110/170 Ton

Uzunluk (m) (L1)	2-7	8	9	10	11	12	13	14	15	16	17	18	19	20	21	22
Yük 20° (ton)	170	170	170	170	170	170	170	170	155	140	110	105	92	82	70	63
Yük 30° (ton)	170	170	170	170	170	155	135	110	100	88	76	67	58	51	45	40
Yük 45° (ton)	170	160	140	110	105	91	78	67	58	51	44	39	34	30	26	23

KAPASİTE TABLOLARI

SB170 - 170 Ton

Uzunluk (m) (L1)	2-11	12	13	14	15	16	17	18	19	20	21	22	23	24
Yük 20° (ton)	170	170	170	170	170	170	170	170	170	170	150	140	120	108
Yük 30° (ton)	170	170	170	170	170	170	152	134	120	107	95	84	75	68
Yük 45° (ton)	170	162	144	128	112	100	88	78	70	62	55	49	44	40

SB170/250 - 170/250 Ton

Uzunluk (m) (L1)	2-8	9	10	11	12	13	14	15	16	17	18	19	20	21	22	23	24
Yük 20° (ton)	250	250	250	250	250	250	250	250	250	240	210	190	170	150	140	120	108
Yük 30° (ton)	250	250	250	250	250	240	220	190	170	152	134	120	107	95	84	75	68
Yük 45° (ton)	250	230	200	170	162	144	128	112	100	88	78	70	62	55	49	44	40

SB250 - 250 Ton

Uzunluk (m) (L1)	2-15	16	17	18	19	20	21	22	23	24	25	26
Yük 30° (ton)	250	250	250	250	250	250	230	210	190	172	155	140

SB250/400 - 250/400 Ton

Uzunluk (m) (L1)	2-9	10	11	12	13	14	15	16	17	18	19	20	21	22	23	24	25	26
Yük 20° (ton)	400	400	400	400	400	400	400	400	400	400	400	400	365	330	300	270	245	225
Yük 30° (ton)	400	400	400	400	400	400	400	385	350	310	280	250	230	210	190	172	155	140
Yük 45° (ton)	400	390	365	335	305	275	250	225	203	182	165	148	135	122	110	100	90	82

SB400 - 400 Ton

Uzunluk (m) (L1)	2-18	19	20	21	22	23	24	25	26	27	28	29	30
Yük 20° (ton)	400	400	400	400	400	400	400	400	400	400	400	378	350
Yük 30° (ton)	400	400	400	400	400	400	376	338	314	285	258	238	220
Yük 45° (ton)	400	360	325	292	262	235	218	196	182	165	150	138	128

SB400/600 - 400/600 Ton

Uzunluk (m) (L1)	2-14	15	16	17	18	19	20	21	22	23	24	25	26	27	28	29	30
Yük 20° (ton)	600	600	600	600	600	600	600	600	600	600	590	530	500	450	400	378	350
Yük 30° (ton)	600	600	600	600	600	600	560	500	450	400	376	338	314	285	258	238	220
Yük 45° (ton)	560	550	525	460	400	360	325	292	262	235	218	196	182	165	150	138	128

SB600 - 600 Ton

Uzunluk (m) (L1)	3-17	18	19	20	21	22	23	24	25	26	27	28	29	30	31	32
Yük 20° (ton)	600	600	600	600	600	600	600	600	600	600	585	535	490	452	415	380
Yük 30° (ton)	600	600	600	600	600	590	535	484	436	398	370	337	310	285	262	240
Yük 45° (ton)	560	530	487	432	385	345	310	280	252	230	214	195	180	165	152	140

SB800 - 800 Ton

Uzunluk (m) (L1)	3-19	20	21	22	23	24	25	26	27	28	29	30	31	32	33	34
Yük 20° (ton)	800	800	800	800	800	800	800	800	800	800	765	700	645	590	545	520
Yük 30° (ton)	800	800	800	800	800	800	744	655	596	535	482	440	405	370	345	328
Yük 45° (ton)	700	670	620	578	530	480	430	380	345	310	280	255	235	215	200	190

SB1350 - 1350 Ton

Uzunluk (m) (L1)	3-18	19	20	21	22	23	24	25	26	27	28	29	30	31	32	33	34	35	36
Yük 20° (ton)	1350	1350	1350	1350	1350	1350	1350	1350	1350	1350	1350	1350	1320	1205	1080	980	870	820	740
Yük 30° (ton)	1350	1350	1350	1350	1350	1350	1310	1220	1140	1050	985	915	835	760	680	620	550	510	465
Yük 45° (ton)	1120	1050	1000	940	870	820	760	710	660	610	570	530	485	440	395	360	320	300	270

9 Ton Travers

Art. No.	Açıklama	Ağır.(kg)	LxWxH (mm)
4 0009 0100	SB-09 Ara bölüm 100mm	4,4	100 x 160 x 140
4 0009 0300	SB-09 Ara bölüm 300mm	6,1	300 x 160 x 140
4 0009 0500	SB-09 Ara bölüm 500mm	7,8	500 x 160 x 140
4 0009 1000	SB-09 Ara bölüm 1000mm	12	1000 x 160 x 140
4 0009 2000	SB-09 Ara bölüm 2000mm	20,4	2000 x 160 x 140
4 0009 3000	SB-09 Ara bölüm 3000mm	28,7	3000 x 160 x 140
4 0009 0002	SB-09 Sonlandırıcı 250mm	5,2	294 x 160 x 140
4 0009 0001	SB-09 Bağlantı terminali	1,4	88 x 24 x 161
25543065	6,5 T Omega emn. som. mapa (üst)	1,8	-
25543047	4,75 T Omega emn. som. mapa (alt)	1,2	-

17 Ton Travers

Art. No.	Açıklama	Ağır.(kg)	LxWxH (mm)
4 0017 0250	SB-17 Ara bölüm 250mm	12,8	250 x 220 x 190
4 0017 0500	SB-17 Ara bölüm 500mm	16,4	500 x 220 x 190
4 0017 1000	SB-17 Ara bölüm 1000mm	23,2	1000 x 220 x 190
4 0017 2000	SB-17 Ara bölüm 2000mm	36,7	1000 x 220 x 190
4 0017 3000	SB-17 Ara bölüm 3000mm	50,1	3000 x 220 x 190
4 0017 4000	SB-17 Ara bölüm 4000mm	63,6	4000 x 220 x 190
4 0017 0002	SB-17 Sonlandırıcı 250mm	10,2	310 x 220 x 190
4 0017 0001	SB-17 Bağlantı terminali	4,1	120 x 36 x 219
25543120	12 T Omega emn. som. mapa (üst)	5	-
25543085	8,5T Omega emn. som. mapa (alt)	2,5	-

24 Ton Travers

Art. No.	Açıklama	Ağır.(kg)	LxWxH (mm)
4 0024 0500	SB-24 Ara bölüm 500mm	25	500 x 290 x 252
4 0024 1000	SB-24 Ara bölüm 1000mm	33,3	1000 x 290 x 252
4 0024 2000	SB-24 Ara bölüm 2000mm	50	2000 x 290 x 252
4 0024 3000	SB-24 Ara bölüm 3000mm	66,5	3000 x 290 x 252
4 0024 4000	SB-24 Ara bölüm 4000mm	83,1	4000 x 290 x 252
4 0024 0002	SB-24 Sonlandırıcı 250mm	16,4	322 x 290 x 252
4 0024 0001	SB-24 Bağlantı terminali	7,3	144 x 45 x 260
25543170	17t Omega emn. som. mapa (üst)	8,4	-
25543120	12t Omega emn. som. mapa (alt)	5	-

34 Ton Travers

Art. No.	Açıklama	Ağır.(kg)	LxWxH (mm)
4 0034 0500	SB-34 Ara bölüm 500mm	32,8	500 x 340 x 295
4 0034 1000	SB-34 Ara bölüm 1000mm	42,9	1000 x 340 x 295
4 0034 2000	SB-34 Ara bölüm 2000mm	63	2000 x 340 x 295
4 0034 3000	SB-34 Ara bölüm 3000mm	83,2	3000 x 340 x 295
4 0034 4000	SB-34 Ara bölüm 4000mm	103,3	4000 x 340 x 295
4 0034 0002	SB-34 Sonlandırıcı 250mm	35,6	590 x 340 x 295
4 0034 0001	SB-34 Bağlantı terminali	12,6	172 x 54 x 313
25543250	25t Omega emn. som. mapa (üst)	14,5	-
25543170	17t Omega emn. som. mapa (alt)	8,4	-

50 Ton Travers

Art. No.	Açıklama	Ağır.(kg)	LxWxH (mm)
4 0050 0500	SB-50 Ara bölüm 500mm	55,5	500 x 400 x 347
4 0050 1000	SB-50 Ara bölüm 1000mm	72	1000 x 400 x 347
4 0050 2000	SB-50 Ara bölüm 2000mm	105,1	2000 x 400 x 347
4 0050 3000	SB-50 Ara bölüm 3000mm	138,1	3000 x 400 x 347
4 0050 4000	SB-50 Ara bölüm 4000mm	171,2	4000 x 400 x 347
4 0050 5000	SB-50 Ara bölüm 5000mm	204,3	5000 x 400 x 347
4 0050 6000	SB-50 Ara bölüm 6000mm	237,3	6000 x 400 x 347
4 0050 0002	SB-50 Sonlandırıcı 500mm	59	596 x 400 x 347
4 0050 0001	SB-50 Bağlantı terminali	17	192 x 66 x 355
25543350	35t Omega emn. som. mapa (üst)	20	
25543250	25t Omega emn. som. mapa (alt)	14,5	

70 Ton Travers

Art. No.	Açıklama	Ağır.(kg)	LxWxH (mm)
4 0070 0500	SB-70 Ara bölüm 500mm	75,1	500 x 447 x 390
4 0070 1000	SB-70 Ara bölüm 1000mm	101,2	1000 x 447 x 390
4 0070 2000	SB-70 Ara bölüm 2000mm	153,5	2000 x 447 x 390
4 0070 3000	SB-70 Ara bölüm 3000mm	205.8	3000 x 447 x 390
4 0070 4000	SB-70 Ara bölüm 4000mm	258,1	4000 x 447 x 390
4 0070 5000	SB-70 Ara bölüm 5000mm	310,4	5000 x 447 x 390
4 0070 6000	SB-70 Ara bölüm 6000mm	362,6	6000 x 447 x 390
4 0070 0002	SB-70 Sonlandırıcı 500mm	85.7	624 x 447 x 390
4 0070 0001	SB-70 Bağlantı terminali	35,8	247 x 76 x 448
25543500	55t Omega emn. som. mapa (üst)	40	-
25543350	35t Omega emn. som. mapa (alt)	20	-

110 Ton Travers

Art. No.	Açıklama	Ağır.(kg)	LxWxH (mm)
4 0110 0500	SB-110 Ara bölüm 500mm	110,4	500 x 497 x 433
4 0110 1000	SB-110 Ara bölüm 1000mm	149,1	1000 x 497 x 433
4 0110 2000	SB-110 Ara bölüm 2000mm	226,5	2000 x 497 x 433
4 0110 3000	SB-110 Ara bölüm 3000mm	303,9	3000 x 497 x 433
4 0110 4000	SB-110 Ara bölüm 4000mm	381,3	4000 x 497 x 433
4 0110 5000	SB-110 Ara bölüm 5000mm	458,7	5000 x 497 x 433
4 0110 6000	SB-110 Ara bölüm 6000mm	536,1	6000 x 497 x 433
4 0110 0002	SB-110 Sonlandırıcı 1000mm	210,5	1152 x 497 x 433
4 0110 0001	SB-110 Bağlantı terminali	63,8	303 x 90 x 541
25543850	85t Omega emn. som. mapa (üst)	62	-
25543500	55t Omega emn. som. mapa (alt)	40	-

110/170 Ton Travers

Art. No.	Açıklama	Ağır.(kg)	LxWxH (mm)
4 0110 0500	SB-110 Ara bölüm 500mm	110,4	500 x 497 x 433
4 0110 1000	SB-110 Ara bölüm 1000mm	149,1	1000 x 497 x 433
4 0110 2000	SB-110 Ara bölüm 2000mm	226,5	2000 x 497 x 433
4 0110 3000	SB-110 Ara bölüm 3000mm	303,9	3000 x 497 x 433
4 0110 4000	SB-110 Ara bölüm 4000mm	381,3	4000 x 497 x 433
4 0110 5000	SB-110 Ara bölüm 5000mm	458,7	5000 x 497 x 433
4 0110 6000	SB-110 Ara bölüm 6000mm	536,1	6000 x 497 x 433
4 0110 1702	SB-110/170 Sonlandırıcı 1000mm	263	1171 x 497 x 433
4 0170 0001	SB-170 Bağlantı terminali	94	342 x 115 x 610
25543121	120t Omega emn. som. mapa (üst)	110	-
25543850	85t Omega emn. som. mapa (alt)	62	-

170 Ton Travers

Art. No.	Açıklama	Ağır.(kg)	LxWxH (mm)
4 0170 0500	SB-170 Ara bölüm 500mm	160,8	500 x 617 x 537
4 0170 1000	SB-170 Ara bölüm 1000mm	209,7	1000 x 617 x 537
4 0170 2000	SB-170 Ara bölüm 2000mm	307,4	2000 x 617 x 537
4 0170 3000	SB-170 Ara bölüm 3000mm	405,2	3000 x 617 x 537
4 0170 4000	SB-170 Ara bölüm 4000mm	503	4000 x 617 x 537
4 0170 5000	SB-170 Ara bölüm 5000mm	600,7	5000 x 617 x 537
4 0170 6000	SB-170 Ara bölüm 6000mm	698,5	6000 x 617 x 537
4 0170 0002	SB-170 Sonlandırıcı 1000mm	305,8	1171 x 617 x 537
4 0170 0001	SB-170 Bağlantı terminali	94	342 x 115 x 610
25543121	120t Omega emn. som. mapa (üst)	110	-
25543850	85t Omega emn. som. mapa (alt)	62	-

170/250 Ton Travers

Art. No.	Açıklama	Ağır.(kg)	LxWxH (mm)
4 0170 0500	SB-170 Ara bölüm 500mm	160,8	500 x 617 x 537
4 0170 1000	SB-170 Ara bölüm 1000mm	209,7	1000 x 617 x 537
4 0170 2000	SB-170 Ara bölüm 2000mm	307,4	2000 x 617 x 537
4 0170 3000	SB-170 Ara bölüm 3000mm	405,2	3000 x 617 x 537
4 0170 4000	SB-170 Ara bölüm 4000mm	503	4000 x 617 x 537
4 0170 5000	SB-170 Ara bölüm 5000mm	600,7	5000 x 617 x 537
4 0170 6000	SB-170 Ara bölüm 6000mm	698,5	6000 x 617 x 537
4 0170 2502	SB-170/250 Sonlandırıcı 1000mm	360	1198 x 617 x 537
4 0250 0001	SB-250 Bağlantı terminali	135,5	395 x 115 x 725
25544201	200t Omega emn. som. mapa (üst)	183	-
25544125	125t Omega emn. som. mapa (alt)	84	-

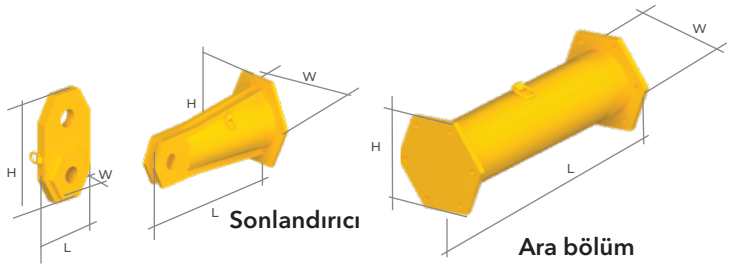

Bağlantı terminali

250 Ton Travers

Art. No.	Açıklama	Ağır.(kg)	LxWxH (mm)
4 0250 0500	SB-250 Ara bölüm 500mm	276,6	500 x 772 x 672
4 0250 1000	SB-250 Ara bölüm 1000mm	353	1000 x 772 x 672
4 0250 2000	SB-250 Ara bölüm 2000mm	505,7	2000 x 772 x 672
4 0250 3000	SB-250 Ara bölüm 3000mm	658,4	3000 x 772 x 672
4 0250 4000	SB-250 Ara bölüm 4000mm	811,2	4000 x 772 x 672
4 0250 5000	SB-250 Ara bölüm 5000mm	964	5000 x 772 x 672
4 0250 6000	SB-250 Ara bölüm 6000mm	1116,7	6000 x 772 x 672
4 0250 0002	SB-250 Sonlandırıcı 1000mm	435	1200 x 772 x 672
4 0250 0001	SB-250 Bağlantı terminali	135,5	395 x 115 x 725
25544201	200t Ağır tonaj çelik halat mapası (üst)	183	-
25544125	125t Ağır tonaj çelik halat mapası (alt)	84	-

250/400Ton Travers

Art. No.	Açıklama	Ağır.(kg)	LxWxH (mm)
4 0250 0500	SB-250 Ara bölüm 500mm	276,6	500 x 772 x 672
4 0250 1000	SB-250 Ara bölüm 1000mm	353	1000 x 772 x 672
4 0250 2000	SB-250 Ara bölüm 2000mm	505,7	2000 x 772 x 672
4 0250 3000	SB-250 Ara bölüm 3000mm	658,4	3000 x 772 x 672
4 0250 4000	SB-250 Ara bölüm 4000mm	811,2	4000 x 772 x 672
4 0250 5000	SB-250 Ara bölüm 5000mm	964	5000 x 772 x 672
4 0250 6000	SB-250 Ara bölüm 6000mm	1116,7	6000 x 772 x 672
4 0250 4002	SB-250/400 Sonlandırıcı 1000mm	578	1254 x 772 x 672
4 0400 0001	SB-400 Bağlantı terminali	250	508 x 140 x 906
	300t Ağır tonaj çelik halat mapası	362	-
25544201	(üst)	183	-

400 Ton Travers

Art. No.	Açıklama	Ağır.(kg)	LxWxH (mm)
4 0400 0500	SB-400 Ara bölüm 500mm	452,9	500 x 937 x 814
4 0400 1000	SB-400 Ara bölüm 1000mm	570	1000 x 937 x 814
4 0400 2000	SB-400 Ara bölüm 2000mm	804,5	2000 x 937 x 814
4 0400 3000	SB-400 Ara bölüm 3000mm	1038,8	3000 x 937 x 814
4 0400 4000	SB-400 Ara bölüm 4000mm	1273,2	4000 x 937 x 814
4 0400 5000	SB-400 Ara bölüm 5000mm	1507,6	5000 x 937 x 814
4 0400 6000	SB-400 Ara bölüm 6000mm	1742	6000 x 937 x 814
4 0400 0002	SB-400 Sonlandırıcı 1000mm	696	1254 x 937 x 814
4 0400 0001	SB-400 Bağlantı terminali	250	508 x 140 x 906
	300t Ağır tonaj çelik halat mapası (üst)	362	-
25544201	200t Ağır tonaj çelik halat mapası (alt)	183	-

400/600 Ton Travers

Art. No.	Açıklama	Ağır.(kg)	LxWxH (mm)
4 0400 0500	SB-400 Ara bölüm 500mm	452,9	500 x 937 x 814
4 0400 1000	SB-400 Ara bölüm 1000mm	570	1000 x 937 x 814
4 0400 2000	SB-400 Ara bölüm 2000mm	804,5	2000 x 937 x 814
4 0400 3000	SB-400 Ara bölüm 3000mm	1038,8	3000 x 937 x 814
4 0400 4000	SB-400 Ara bölüm 4000mm	1273,2	4000 x 937 x 814
4 0400 5000	SB-400 Ara bölüm 5000mm	1507,6	5000 x 937 x 814
4 0400 6000	SB-400 Ara bölüm 6000mm	1742	6000 x 937 x 814
4 0400 6002	SB-400/600 Sonlandırıcı 1000mm	820	1285 x 937 x 814
4 0600 0001	SB-600 Bağlantı terminali	392	571 x 170 x 1020
	400t Ağır tonaj çelik halat mapası (üst)	635	-
	300t Ağır tonaj çelik halat mapası (alt)	362	-

600 Ton Travers

Art. No.	Açıklama	Ağır.(kg)	LxWxH (mm)
4 0600 0500	SB-600 Ara bölüm 500mm	512	500 x 947 x 825
4 0600 1000	SB-600 Ara bölüm 1000mm	639,1	1000 x 947 x 825
4 0600 2000	SB-600 Ara bölüm 2000mm	893,4	2000 x 947 x 825
4 0600 3000	SB-600 Ara bölüm 3000mm	1147,7	3000 x 947 x 825
4 0600 4000	SB-600 Ara bölüm 4000mm	1401.9	4000 x 947 x 825
4 0600 5000	SB-600 Ara bölüm 5000mm	1656,2	5000 x 947 x 825
4 0600 6000	SB-600 Ara bölüm 6000mm	1910,5	6000 x 947 x 825
4 0600 0002	SB-600 Sonlandırıcı 1500mm	1217	1785 x 947 x 825
4 0600 0001	SB-600 Bağlantı terminali	392	571 x 170 x 1020
	400t Ağır tonaj çelik halat mapası (üst)	635	-
	300t Ağır tonaj çelik halat mapası (alt)	362	-

800 Ton Travers

Art. No.	Açıklama	Ağır.(kg)	LxWxH (mm)
4 0800 0500	SB-800 Ara bölüm 500mm	721	500 x 1077 x 936
4 0800 1000	SB-800 Ara bölüm 1000mm	891,5	1000 x 1077 x 936
4 0800 2000	SB-800 Ara bölüm 2000mm	1232,3	2000 x 1077 x 936
4 0800 3000	SB-800 Ara bölüm 3000mm	1573	3000 x 1077 x 936
4 0800 4000	SB-800 Ara bölüm 4000mm	1914	4000 x 1077 x 936
4 0800 5000	SB-800 Ara bölüm 5000mm	2254,8	5000 x 1077 x 936
4 0800 6000	SB-800 Ara bölüm 6000mm	2595,6	6000 x 1077 x 936
4 0800 0002	SB-800 Sonlandırıcı 1500mm	1593,5	1770 x 1077 x 936
4 0800 0001	SB-800 Bağlantı terminali	577	637 x 210 x 1140
	500t Ağır tonaj çelik halat mapası (üst)	803	-
	400t Ağır tonaj çelik halat mapası (alt)	635	-

1350 Ton Travers

Art. No.	Açıklama	Ağır.(kg)	LxWxH (mm)
4 1350 0500	SB-1350 Ara bölüm 500mm	974,8	500 x 1207 x 1048
4 1350 2000	SB-1350 Ara bölüm 2000mm	1618,4	2000 x 1207 x 1048
4 1350 4000	SB-1350 Ara bölüm 4000mm	2476,5	4000 x 1207 x 1048
4 1350 6000	SB-1350 Ara bölüm 6000mm	3334,6	6000 x 1207 x 1048
4 1350 0001	SB-1350 Bağlantı terminali	1343	830 x 270 x 1480
	(üst)	1350	-

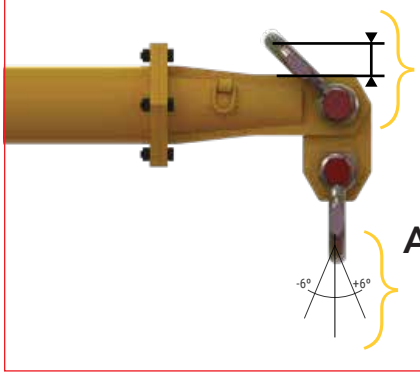

Sapan veya kanca travers ile temas etmemelidir

Alt sapan açısı ±6° 'yi aşmamalıdır

Köşe Bağlantı Parçası

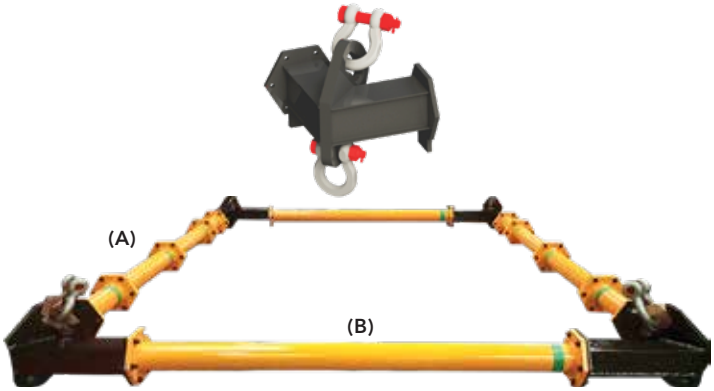

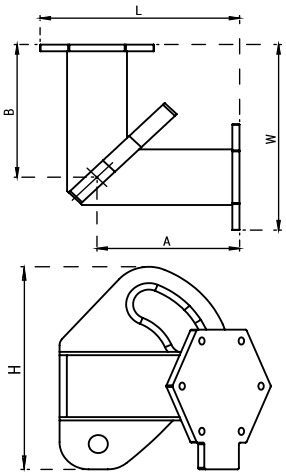

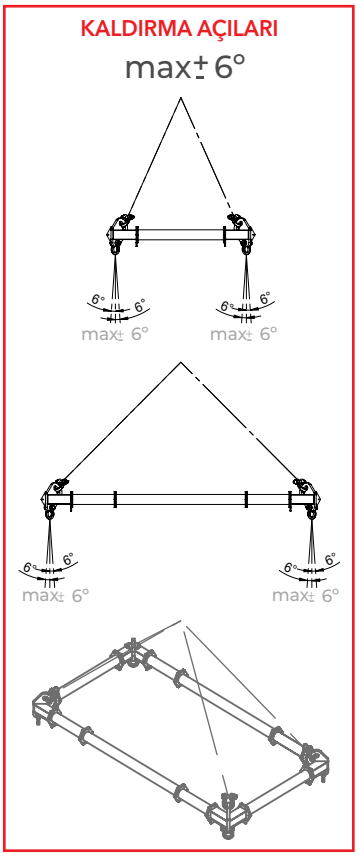

Art. No.	Kullanım Ölçüleri A x B (mm)	Dış Ölçüleri L x W x H (mm)	Ağırlık (kg)	Civatalar	Üst Mapa (t)	Alt Mapa (t)
4 0009 0000	250 x 250	330 x 330 x 246	17,5	DIN 931 M10 x 45 - 10.9	6,5	4,75
4 0017 0000	250 x 250	360 x 360 x 318	35,5	M12 x 60 - 10.9 EN - 14399 - 4	12	8,5
4 0024 0000	500 x 500	645 x 645 x 415	74,5	M16 x 65 - 10.9 EN - 14399 - 4	17	12
4 0034 0000	500 x 500	670 x 670 x 508	110	M20 x 70 - 10.9 EN - 14399 - 4	25	17
4 0050 0000	500 x 500	700 x 700 x 620	185	M20 x 80 - 10.9 EN - 14399 - 4	35	25
4 0070 0000	500 x 500	724 x 724 x 730	260	M20 x 80 - 10.9 EN - 14399 - 4	55	35
4 0110 0000	500 x 500	750 x 750 x 842	371	EN - 14399 - 4 M20 x 90 - 10.9	85	55
4 0170 0000	1000 x 1000	1310 x 1310 x 1046	759	EN - 14399 - 4 M20 x 90 - 10.9	120	85

SB 09-30°

(A) Uzunluk (m)	30° Sapan açısında kaldırma kapasite (ton)									
5										12
4,5									12	12
4								12	12	12
3,5							12	12	12	12
3						12	12	12	12	12
2,5					12	12	12	12	12	12
2				12	12	12	12	12	10	10
1,5			12	12	12	12	12	10	8	8
1		12	12	12	10	8	8	8	7	7
0,5	12	12	12	9	9	7	7	7	6	6
(B) Uzunluk (m)	0,5	1	1,5	2	2,5	3	3,5	4	4,5	5

SB 09-45°

(A) Uzunluk (m)	45° Sapan açısında kaldırma kapasite (ton)									
5										10
4,5									10	10
4								10	10	10
3,5							10	10	10	10
3						10	10	10	10	10
2,5					10	10	10	10	10	10
2				10	10	10	10	10	8	8
1,5			10	10	10	10	10	8	6	6
1		10	10	10	6	6	6	6	5	5
0,5	10	10	10	6	6	5	5	5	4	4
(B) Uzunluk (m)	0,5	1	1,5	2	2,5	3	3,5	4	4,5	5

SB 017-30°

(A) Uzunluk (m)	30° Sapan açısında kaldırma kapasite (ton)																				
10																					12
9,5																				12	12
9																			14	12	12
8,5																		16	14	12	11
8																	18	16	14	12	11
7,5																21	18	16	14	12	11
7															24	21	16	14	14	11	10
6,5														24	24	20	16	14	12	11	10
6													24	24	22	20	16	14	12	11	10
5,5												24	24	22	22	20	14	14	12	11	10
5											24	24	22	22	20	18	14	14	12	10	9
4,5										24	24	22	22	20	18	18	14	12	10	10	9
4									24	24	22	22	20	18	18	16	12	12	10	10	9
3,5								24	24	22	22	20	18	18	16	14	12	12	10	9	9
3							24	24	22	22	21	20	18	17	15	13	12	12	10	9	9
2,5						24	24	22	22	21	20	19	17	16	15	13	12	12	11	9	9
2					24	24	24	22	21	20	19	18	16	15	15	13	12	11	11	9	9
1,5				24	24	24	24	22	20	19	18	17	15	15	14	13	12	11	11	9	9
1			24	24	24	24	24	22	19	18	17	16	15	14	13	13	12	11	11	9	9
0,5	24	24	24	24	24	24	22	18	18	16	16	14	14	13	13	12	11	11	11	9	9
(B) Uzunluk (m)	0,5	1	1,5	2	2,5	3	3,5	4	4,5	5	5,5	6	6,5	7	7,5	8	8,5	9	9,5	10	

SB 017-45°

(A) Uzunluk (m)	45° Sapan açısında kaldırma kapasite (ton)																				
10																					7
9,5																				7	7
9																			8	7	7
8,5																		9	8	7	7
8																	10	9	8	7	7
7,5																12	10	9	8	7	7
7															14	12	10	9	8	7	7
6,5														16	14	12	10	9	8	7	7
6													18	16	14	12	10	9	8	7	7
5,5												18	17	16	14	11	10	9	8	7	7
5											18	17	16	15	13	11	10	9	8	7	6
4,5										18	18	16	15	14	12	11	9	8	8	7	6
4									18	18	16	15	14	12	11	10	9	8	8	6	6
3,5								18	18	16	15	14	12	12	10	10	9	8	8	6	6
3							18	18	16	15	14	12	12	10	10	10	9	8	7	6	6
2,5						18	18	16	15	14	12	12	10	10	10	10	9	8	7	6	6
2					18	18	16	15	14	12	12	10	10	10	10	9	8	7	7	6	6
1,5				18	18	18	16	14	12	12	10	10	10	10	9	9	8	7	7	6	6
1			18	18	18	18	16	14	12	12	10	10	10	9	9	8	8	7	7	6	6
0,5	18	18	18	18	18	18	16	14	12	12	10	10	9	9	8	8	8	7	7	6	6
(B) Uzunluk (m)	0,5	1	1,5	2	2,5	3	3,5	4	4,5	5	5,5	6	6,5	7	7,5	8	8,5	9	9,5	10	

SB 024-30°

(A) Uzunluk (m)	30° Sapan açısında kaldırma kapasite (ton)											
12												15
11											18	15
10										22	17	14
9									26	21	16	14
8								28	25	20	15	13
7							28	25	22	18	15	13
6						28	25	22	21	17	14	12
5					35	25	22	21	19	15	13	12
4				35	28	22	21	19	17	14	12	11
3			35	35	28	21	19	17	15	13	12	11
2		35	35	35	28	19	17	15	14	13	12	10
1	35	35	35	28	26	17	15	14	13	12	10	10
(B) Uzunluk (m)	12		34		56		78		91	01	11	2

SB 024-45°

(A) Uzunluk (m)	45° Sapan açısında kaldırma kapasite (ton)											
12												8
11											10	8
10										12	10	8
9									16	12	9	7
8								18	16	11	8	7
7							18	16	14	10	8	7
6						18	16	14	14	10	8	7
5					23	16	14	14	12	10	8	7
4				26	18	14	14	12	12	10	8	7
3			26	26	18	14	12	12	10	9	8	7
2		26	26	23	18	12	12	10	9	8	7	6
1	26	26	26	18	16	12	10	9	8	7	6	6
(B) Uzunluk (m)	1	2	3	4	5	6	7	8	9	10	11	12

SB 034-30°

(A) Uzunluk (m)	30° Sapan açısında kaldırma kapasite (ton)													
14														20
13													22	20
12												26	21	19
11											30	24	20	19
10										30	28	22	19	18
9									30	28	27	21	18	17
8								30	28	27	25	19	17	16
7							40	28	27	25	23	17	16	15
6						50	38	27	25	23	21	17	16	15
5					50	50	34	25	23	21	19	16	15	14
4				50	50	42	31	23	21	19	18	15	15	14
3			50	50	50	42	28	21	19	18	17	15	14	14
2		50	50	50	50	40	26	19	18	17	16	14	14	14
1	50	50	50	50	42	37	24	18	17	16	15	14	14	14
(B) Uzunluk (m)	1	2	3	4	5	6	7	8	9	10	11	12	13	14

SB 034-45°

(A) Uzunluk (m)	45° Sapan açısında kaldırma kapasite (ton)													
14														10
13													12	10
12												14	12	10
11											18	14	12	10
10										20	18	14	11	10
9									20	18	17	13	11	10
8								20	18	17	16	13	11	9
7							26	20	17	16	15	12	10	9
6						32	24	17	16	15	14	12	10	9
5					40	32	23	16	15	14	12	12	10	9
4				40	40	28	22	15	14	12	12	11	10	8
3			40	40	37	28	19	14	12	12	11	10	9	8
2		40	40	40	32	26	18	12	12	11	10	9	8	8
1	40	40	40	40	28	25	17	12	11	10	9	8	8	8
(B) Uzunluk (m)	1	2	3	4	5	6	7	8	9	10	11	12	13	14

SB 050-30°

(A) Uzunluk (m)	30° Sapan açısında kaldırma kapasite (ton)															
16																38
15															38	35
14														38	35	33
13													40	35	33	32
12												40	35	33	32	31
11											40	35	33	32	31	30
10										48	35	33	32	31	30	29
9									60	45	33	32	31	30	29	28
8								60	57	42	32	31	30	29	28	27
7							72	60	53	39	31	30	29	28	27	26
6						72	72	60	50	36	30	29	28	27	26	24
5					72	72	72	60	46	35	29	28	27	26	24	22
4				72	72	72	60	58	43	34	28	27	26	25	22	21
3			72	72	72	72	60	55	41	33	27	26	25	22	21	21
2		72	72	72	72	72	60	48	40	32	27	25	22	21	21	20
1	72	72	72	72	72	72	52	46	36	27	25	22	21	21	20	20
(B) Uzunluk (m)	1	2	3	4	5	6	7	8	9	10	11	12	13	14	15	16

SB 050-45°

(A) Uzunluk (m)	45° Sapan açısında kaldırma kapasite (ton)															
16																20
15															20	18
14														20	19	17
13													22	19	18	16
12												22	20	18	17	16
11											22	20	18	17	16	15
10										24	20	18	17	16	16	15
9									30	22	18	17	16	16	15	14
8								30	28	21	17	16	16	15	15	14
7							37	30	26	20	16	16	15	15	14	14
6						44	37	30	25	19	16	15	15	14	14	13
5					44	44	37	30	24	18	15	15	14	14	14	13
4				56	44	44	30	30	22	18	15	14	14	14	14	13
3			56	56	44	44	30	28	22	17	14	14	14	14	13	12
2		56	56	56	44	37	30	27	21	17	14	14	14	13	13	12
1	56	56	56	56	44	37	30	27	21	16	14	14	13	13	12	12
(B) Uzunluk (m)	1	2	3	4	5	6	7	8	9	10	11	12	13	14	15	16

SB 070-30°

(A) Uzunluk (m)	30° Sapan açısında kaldırma kapasite (ton)																			
20																				64
19																			70	62
18																		78	68	60
17																	82	76	66	58
16																86	80	74	64	56
15															86	82	78	72	62	54
14														86	82	78	74	70	60	52
13													86	82	78	74	70	68	58	50
12												86	82	78	74	70	68	66	56	48
11											96	82	78	74	70	68	66	64	56	46
10										100	96	78	74	70	68	66	64	60	54	45
9									110	100	96	74	70	68	66	64	60	56	52	44
8								110	110	96	90	70	68	66	64	60	56	54	48	42
7							110	110	110	96	86	68	66	64	60	56	54	48	48	40
6						110	110	110	96	82	82	66	64	60	56	54	48	48	41	38
5					110	110	110	100	96	82	78	64	60	56	54	48	48	41	38	34
4				110	110	110	100	96	96	82	74	60	56	54	48	48	41	38	34	31
3			110	110	110	110	96	96	96	82	70	56	54	48	48	41	38	34	31	29
2		110	110	110	110	96	96	96	94	82	68	58	48	48	41	38	34	31	29	26
1	110	110	110	110	110	96	96	96	90	76	58	48	45	41	38	34	31	29	26	26
(B) Uzunluk (m)	1	2	3	4	5	6	7	8	9	10	11	12	13	14	15	16	17	18	19	20

SB 070-45°

(A) Uzunluk (m)	45° Sapan açısında kaldırma kapasite (ton)																			
20																				34
19																			38	34
18																		42	38	34
17																	44	42	37	33
16																46	44	41	36	33
1															46	44	42	40	35	32
14														46	44	42	42	39	34	32
13													46	44	42	42	40	38	33	31
12												46	44	44	42	40	38	36	32	30
11											52	44	44	42	40	38	36	34	31	29
10										52	52	44	42	40	38	36	34	32	30	27
9									60	52	52	42	40	38	36	34	32	30	29	25
8								74	60	52	48	40	38	36	34	32	31	30	27	23
7							76	74	60	52	44	38	36	34	32	31	30	28	25	21
6						76	76	74	52	44	42	36	34	32	31	30	28	26	23	20
5					76	76	76	64	52	44	40	34	32	32	30	28	26	24	21	19
4				76	76	76	76	64	52	44	38	32	32	30	28	26	24	22	20	18
3			76	76	76	76	76	64	52	44	36	32	30	28	26	24	22	20	18	17
2		76	76	76	76	76	72	64	52	44	34	30	28	26	24	22	20	18	17	16
1	76	76	76	76	76	74	72	64	52	44	34	28	26	24	22	20	18	17	16	16
(B) Uzunluk (m)	1	2	3	4	5	6	7	8	9	10	11	12	13	14	15	16	17	18	19	20

SB 110-30°

30° Sapan açısında kaldırma kapasite (ton)

(A) Uzunluk (m) \ (B) Uzunluk (m)	1	2	3	4	5	6	7	8	9	10	11	12	13	14	15	16	17	18	19	20	21	22
22																						100
21																					110	98
20																				110	105	96
19																			120	105	100	94
18																		125	120	100	95	90
17																	135	125	115	95	92	88
16																150	135	120	110	92	90	84
15															160	145	130	115	108	90	88	82
14														165	160	140	125	110	105	88	86	78
13													170	165	158	135	120	105	100	86	84	74
12												170	170	160	155	130	115	100	95	84	80	72
11											170	170	170	160	150	125	110	95	90	80	78	68
10										170	170	170	170	155	150	120	105	90	85	78	75	64
9									170	170	170	170	170	150	145	110	100	85	80	75	72	62
8								170	170	170	170	170	170	145	140	100	90	80	75	72	70	58
7							170	170	170	170	170	170	150	140	125	90	85	75	72	70	65	56
6						170	170	170	170	170	170	155	140	125	100	85	80	72	70	65	60	54
5					170	170	170	170	170	170	155	140	130	110	90	80	75	70	65	62	58	52
4				170	170	170	170	170	170	155	140	130	110	100	85	75	70	65	62	58	55	48
3			170	170	170	170	170	170	155	140	130	110	100	85	77	70	65	62	58	55	50	46
2		170	170	170	170	170	170	155	140	130	110	100	85	77	70	65	62	58	55	50	48	42
1	170	170	170	170	170	170	155	140	130	110	100	85	77	70	65	62	58	55	50	48	44	40

SB 110-45°

45° Sapan açısında kaldırma kapasite (ton)

(A) Uzunluk (m) \ (B) Uzunluk (m)	1	2	3	4	5	6	7	8	9	10	11	12	13	14	15	16	17	18	19	20	21	22
22																						60
21																					65	60
20																				65	64	58
19																			70	64	62	56
18																		75	70	64	60	56
17																	80	75	68	62	58	54
16																85	80	74	66	62	56	54
15															90	82	78	72	64	60	54	52
14														104	90	80	76	70	62	60	52	50
13													115	102	90	76	74	68	60	58	50	48
12												115	115	100	88	74	72	67	58	55	48	46
11											115	115	110	98	86	72	70	65	55	52	46	44
10										115	115	110	105	96	84	70	65	60	52	48	44	42
9									115	115	110	105	100	95	82	65	60	55	48	45	42	40
8								115	115	115	110	105	100	90	80	60	55	50	45	42	40	38
7							115	115	115	110	105	100	90	80	70	55	50	45	42	40	38	36
6						115	115	115	115	110	100	95	80	70	60	55	45	42	40	38	36	34
5					115	115	115	115	110	100	95	80	72	60	55	50	42	40	38	36	34	32
4				115	115	115	115	115	100	95	80	75	65	60	50	45	40	38	36	34	32	30
3			115	115	115	115	115	115	95	80	75	65	60	50	45	40	38	36	34	32	30	28
2		115	115	115	115	115	115	95	80	75	65	60	50	45	40	38	36	34	32	30	28	26
1	115	115	115	115	115	115	95	80	75	65	60	50	45	40	38	36	34	32	30	28	26	24

SB 170-30°

30° Sapan açısında kaldırma kapasite (ton)

(A) Uzunluk (m) \ (B) Uzunluk (m)	2	3	4	5	6	7	8	9	10	11	12	13	14	15	16	17	18	19	20	21	22	23	24
24																							125
23																						125	120
22																					140	120	120
21																				155	135	120	115
20																			170	150	130	115	110
19																		180	170	145	130	115	110
18																	195	180	165	140	125	110	105
17																215	195	180	160	135	125	110	105
16															230	215	190	175	155	130	120	110	105
15														240	230	215	190	175	150	130	120	110	105
14													250	240	230	210	185	170	145	125	115	105	100
13												250	250	240	220	210	185	170	140	125	115	105	100
12										250	250	250	240	220	205	180	165	135	120	110	100	95	
11									250	250	250	250	240	210	205	180	160	130	120	105	95	90	
10								250	250	250	250	250	240	210	185	170	160	125	110	100	90	82	
9							250	250	250	250	250	250	210	200	170	160	136	110	105	95	82	76	
8						250	250	250	250	250	250	210	200	170	160	136	124	105	95	82	76	70	
7					250	250	250	250	250	250	225	200	170	160	136	124	105	95	82	76	70	66	
6				250	250	250	250	250	250	225	200	170	160	136	124	105	95	82	76	70	66	60	
5			250	250	250	250	250	250	225	200	170	160	136	124	105	95	82	76	70	66	60	56	
4		250	250	250	250	250	250	225	200	175	160	136	124	105	95	82	76	70	66	60	56	54	
3	250	250	250	250	250	250	225	208	175	160	136	124	105	95	82	76	70	66	60	56	54	52	
2	250	250	250	250	250	250	225	208	175	160	136	124	105	95	82	76	70	66	60	56	54	52	50

SB 170-45°

45° Sapan açısında kaldırma kapasite (ton)

(A) Uzunluk (m) \ (B) Uzunluk (m)	2	3	4	5	6	7	8	9	10	11	12	13	14	15	16	17	18	19	20	21	22	23	24
24																							85
23																						85	82
22																					95	82	82
21																				105	92	82	78
20																			116	102	88	78	75
19																		122	116	99	88	78	75
18																	133	122	112	95	85	75	71
17																146	133	122	109	92	85	75	71
16															156	146	129	119	105	88	82	75	71
15														163	156	146	129	119	102	88	82	75	71
14													170	163	156	143	126	116	99	85	78	71	68
13												170	170	163	150	143	126	116	95	85	78	71	68
12											170	170	170	163	150	139	122	112	92	82	75	68	65
11										170	170	170	170	163	143	139	122	109	88	82	71	65	61
10									170	170	170	170	170	163	143	126	116	109	85	75	68	61	56
9								170	170	170	170	170	170	143	136	116	109	92	75	71	65	56	52
8							170	170	170	170	170	170	143	136	116	109	92	84	71	65	56	52	48
7						170	170	170	170	170	170	153	136	116	109	92	84	71	65	56	52	48	45
6					170	170	170	170	170	170	153	136	116	109	92	84	71	65	56	52	48	45	41
5				170	170	170	170	170	170	153	136	116	109	92	84	71	65	56	52	48	45	41	38
4			170	170	170	170	170	170	153	136	116	109	92	84	71	65	56	52	48	45	41	38	37
3		170	170	170	170	170	170	153	136	119	109	92	84	71	65	56	52	48	45	41	38	37	35
2	170	170	170	170	170	170	153	141	119	109	92	84	71	65	56	52	48	45	41	38	37	35	34

Konik Adaptör

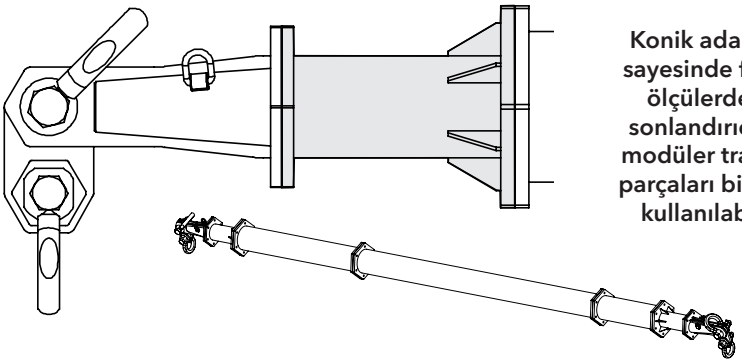

Konik adaptör sayesinde farklı ölçülerdeki sonlandırıcı ve modüler travers parçaları birlikte kullanılabilir

KONİK ADAPTÖR KODU	ARA BÖLÜM MODELİ	SONLANDIRICI MODELİ
4 0034 0017	34	17
4 0050 0017	50	17
4 0050 0024	50	24
4 0070 0024	70	24
4 0050 0034	50	34
4 0050 0050	50	50
4 0110 0024	110	24
4 0050 0034	50	34
4 0050 0050	50	50
4 0050 0070	50	70

KONİK ADAPTÖR KODU	ARA BÖLÜM MODELİ	SONLANDIRICI MODELİ
4 0170 0034	170	34
4 0170 0050	170	50
4 0170 0070	170	70
4 0170 0110	170	110
4 0250 0050	250	50
4 0250 0070	250	70
4 0250 0110	250	110
4 0250 0070	250	70

KONİK ADAPTÖR KODU	ARA BÖLÜM MODELİ	SONLANDIRICI MODELİ
4 0400 0070	400	70
4 0400 0110	400	110
4 0400 0170	400	170
4 0400 0250	400	250
4 0600 0110	600	110
4 0600 0170	600	170
4 0600 0250	600	250
4 0600 0400	600	400

KONİK ADAPTÖR KODU	ARA BÖLÜM MODELİ	SONLANDIRICI MODELİ
4 0800 0170	800	170
4 0800 0250	800	250
4 0800 0400	800	400
4 0800 0600	800	600
4 1350 0250	1350	250
4 1350 0400	1350	400
4 1350 0600	1350	600
4 1350 0800	1350	800

NET 312 - Kavramalı Travers

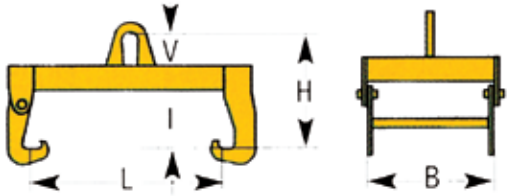

Art. No.	Model	Kapasite (kg)	B (mm)	H (mm)	I (mm)	L (mm)	V (mm)	Ağırlık (kg)
3817 00 10	NET 312	1.000	600	360	150	1200	120	40 / 58
3817 00 20	NET 312	2.000	600	380	160	1200	120	45 / 70
3817 00 30	NET 312	3.000	600	450	160	1200	150	62 / 82

TTB - Big Bag Traversi

TTB big bag traversi büyük torbalar›n emniyetle kald›r›lmas› ve nakliyesi için tasarlanm›şt›r. K›saca dört kald›rma noktas›na sahip traverslerdir. Yap›, dört kancayla birlikte h›zl› yükleme ve boşalt›m imkân› sağlayan güvenlik mandal›ndan oluşur.

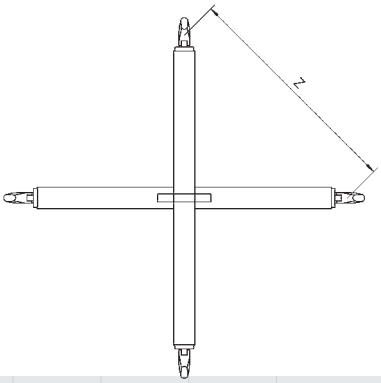

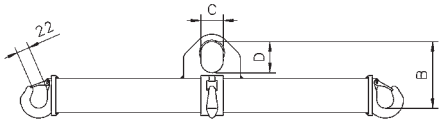

Art. No.	Model	Kapasite (kg)	Genişlik (Z) (mm)	B (mm)	C (mm)	D (mm)	Ağırlık (kg)
3811 09 10	TTB 1/1090	1.000	750-800	210	60	110	27
3811 19 10	TTB 1/1320	1.000	900-970	210	60	110	33
3811 29 10	TTB 2/1090	2.000	750-800	240	75	135	42
3811 39 10	TTB 2/1320	2.000	900-970	240	75	135	52

NET 111 - Kutu Travers

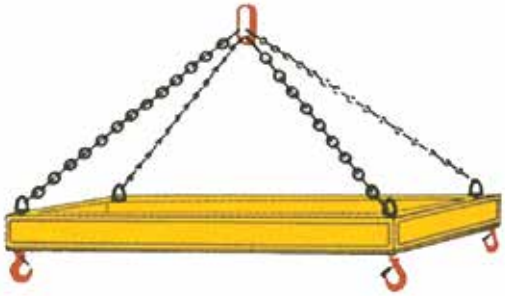

! Farklı ölçüler için satış ekibiyle temas kurunuz.

Art. No.	Model	Kapasite (kg)	Ölçüler (mm)	Ağırlık (kg)
3813 10 10	NET 111	1.000	2.000 x 1.000	100
3813 10 11	NET 111	2.000	3.000 x 1.500	150
3813 10 12	NET 111	3.000	4.000 x 2.000	280

NET310 - Sabit Travers

Art. No.	Kapasite (kg)	Uzunluk (m)
3811 00 01	1000	1 - 6 m arası standart uzunluktur. ‹stediğiniz ölçülerde tekliflendirme ve üretim yapılabilmektedir.
3811 00 02	2000	
3811 00 03	3000	
3811 00 04	4000	
3811 00 05	5000	
3811 00 06	6000	
3811 00 08	8000	
3811 00 10	10000	

- Travers üzerinde 2 adet fırdöndü emniyet mandallı kanca yer alır.
- Paslanmaz boya - yüksek mukavemetli RAL 1028 sarı poliüretan kaplı.
- Emniyet faktörü : 4
- Gövde üzerinde yapısal kaynak yoktur.
- EN13155 standardına göre imal edilmiştir.
- Grup: FEM5
- α = 5° 50'
- Maksimum kaldırma hızı = 16 m/dk olmalıdır.
- Polyester, çelik ve zincir sapanlar ile kullanmak üzere aşınma dayanımlı bağlantı noktası

NET315 - Ayarlanabilir Travers

Art. No.	Kapasite (kg)	Max. / Min. Uzunluk (m)
3822 00 01	1000	1 / 0.5
3822 00 02	2000	2 /1
3822 00 03	3000	3/1
3822 00 04	4000	4/2
3822 00 05	5000	5/3
3822 00 06	6000	6/4
3822 00 08	8000	
3822 00 09	9000	
3822 00 10	10000	

Yukarıdakiler standart ölçülerdir. ‹stediğiniz ölçülerde tekliflendirme ve üretim yapılabilmektedir.

- Travers üzerinde 2 adet fırdöndü emniyet mandallı kanca yer alır.
- Hareketli askılar sayesinde iki kanca arası mesafe ayarlanabilir.
- Paslanmaz boya - yüksek mukavemetli RAL 1028 sarı poliüretan kaplı.
- Emniyet faktörü : 4
- Gövde üzerinde yapısal kaynak yoktur.
- EN13155 standardına göre imal edilmiştir.
- Grup: FEM5
- α = 5° 50'
- Ayar aralığı 100 mm
- Maksimum kaldırma hızı = 16 m/dk olmalıdır.
- Polyester, çelik ve zincir sapanlar ile kullanmak üzere aşınma dayanımlı bağlantı noktası

NET310A - Alüminyum Travers

Art. No.	Kapasite (kg)	Max. / Min. Uzunluk (m)
3811 10 01	125	1 - 6 m arası standart uzunluktur. ‹stediğiniz ölçülerde tekliflendirme ve üretim yapılabilmektedir.
3811 10 02	250	
3811 10 03	500	
3811 10 04	750	
3811 10 05	1000	
3811 10 06	1600	
3811 10 08	2000	

- Ayarlanabilr ve sabit alüminyum monobeam travers seçenekleri mevcuttur.
- Ayarlanabilir travers seçeneğinde, kancalar arası mesafe hareketli pimler yardımı ile ayarlanır.
- Travers üzerinde 2 adet fırdöndü emniyet mandallı kanca yer alır.
- Polyester, çelik ve zincir sapanlar ile kullanmak üzere aşınma dayanımlı bağlantı noktası
- Emniyet faktörü : 4
- Gövde üzerinde yapısal kaynak yoktur.
- EN13155 standardına göre imal edilmiştir.
- Grup: FEM5
- α = 5° 50'
- Ayar aralığı 100 mm (ayarlanabilir traversler için geçerlidir)
- Maksimum kaldırma hızı = 16 m/dk olmalıdır.

NET311 - Sabit H Travers

Art. No.	Kapasite (kg)	Uzunluk (m)
3811 11 01	1000	1 x 1
3811 11 02	2000	2 x 1
3811 11 03	3000	3 x 1
3811 11 04	4000	3 x 2
3811 11 05	5000	4 x 1
3811 11 06	6000	4 x 2
3811 11 08	8000	
3811 11 10	10000	

Yukarıdakiler standart ölçülerdir. ‹stediğiniz ölçülerde tekliflendirme ve üretim yapılabilmektedir.

- Travers üzerinde 4 adet fırdöndü emniyet mandallı kanca yer alır.
- Paslanmaz boya - yüksek mukavemetli RAL 1028 sarı poliüretan kaplı.
- Emniyet faktörü : 4
- Gövde üzerinde yapısal kaynak yoktur.
- EN13155 standardına göre imal edilmiştir.
- Grup: FEM5
- Alçak tavan tasarımına sahiptir.
- Maksimum kaldırma hızı = 16 m/dk olmalıdır.
- Polyester, çelik ve zincir sapanlar ile kullanmak üzere aşınma dayanımlı bağlantı noktası
- Kullanma kılavuzları ve sertifikaları ile birlikte temin edilir.

NET316 - Ayarlanabilir H Travers

Art. No.	Kapasite (kg)	Uzunluk (m)
3800 16 01	1000	1 x 1
3800 16 02	2000	2 x 1
3800 16 03	3000	3 x 1
3800 16 04	4000	3 x 2
3800 16 05	5000	4 x 1
3800 16 06	6000	4 x 2
3800 16 08	8000	
3800 16 10	10000	

Yukarıdakiler standart ölçülerdir. ‹stediğiniz ölçülerde tekliflendirme ve üretim yapılabilmektedir.

- Travers üzerinde 4 adet fırdöndü emniyet mandallı kanca yer alır.
- Ana kiriş üzerindeki iki adet travers arası mesafe ayarlanabilir.
- Hareketli askılar sayesinde, üsk kısımda yer alan iki adet traversin kancaları arası mesafe ayarlanabilir.
- Paslanmaz boya - yüksek mukavemetli RAL 1028 sarı poliüretan kaplı.
- Emniyet faktörü : 4
- Gövde üzerinde yapısal kaynak yoktur.
- EN13155 standardına göre imal edilmiştir.
- Grup: FEM5
- Alçak tavan tasarımına sahiptir.
- Maksimum kaldırma hızı = 16 m/dk olmalıdır.
- Polyester, çelik ve zincir sapanlar ile kullanmak üzere aşınma dayanımlı bağlantı noktası
- Kullanma kılavuzları ve sertifikaları ile birlikte temin edilir.

NET311A - Alüminyum H Travers

Art. No.	Kapasite (kg)	Uzunluk (m)
3811 16 01	125	1 x 1
3811 16 02	250	2 x 1
3811 16 03	500	3 x 1
3811 16 04	750	3 x 2
3811 16 05	1000	4 x 1
3811 16 06	1600	4 x 2
3811 16 08	2000	

Yukarıdakiler standart ölçülerdir. ‹stediğiniz ölçülerde tekliflendirme ve üretim yapılabilmektedir.

- Ayarlanabilr ve sabıt alumınyum H travers seçenekleri mevcuttur.
- Ana kiriş üzerindeki iki adet travers arası mesafe ayarlanabilir. (ayarlanabilir traversler için geçerlidir)
- Hareketli askılar sayesinde, üsk kısımda yer alan iki adet traversin kancaları arası mesafe ayarlanabilir.(ayarlanabilir traversler için geçerlidir)
- Travers üzerinde 4 adet fırdöndü emniyet mandallı kanca yer alır.
- Polyester, çelik ve zincir sapanlar ile kullanmak üzere aşınma dayanımlı bağlantı noktası
- Emniyet faktörü : 4
- Gövde üzerinde yapısal kaynak yoktur.
- EN13155 standardına göre imal edilmiştir.
- Grup: FEM5
- Alçak tavan tasarımına sahiptir.
- Maksimum kaldırma hızı = 16 m/dk olmalıdır.
- Kullanma kılavuzları ve sertifikaları ile birlikte temin edilir.

PMI - Duvar Tipi Pergel Vinç

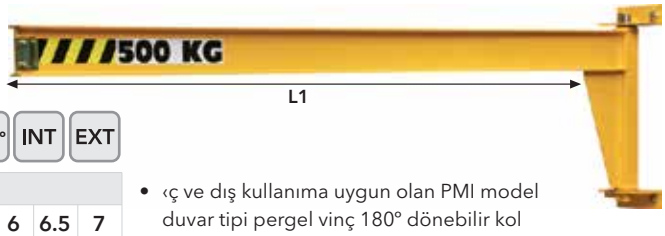

180° INT EXT

Art. No.	Model	Kapasite (kg)	L1 (m)										
			2	2.5	3	3.5	4	4.5	5	5.5	6	6.5	7
3000 10 01	PMI 150	150	180	180	180	180	180	200	200	240	240	240	240
3000 10 02	PMI 250	250	180	180	180	180	180	240	240	240	240	240	300
3000 10 05	PMI 500	500	180	180	240	240	240	300	300	300	300	300	360
3000 10 10	PMI 1000	1000	240	240	300	300	300	300	360	360	360	400	400
3000 10 16	PMI 1600	1600	300	300	300	300	360	360	360	450	450	-	-
3000 10 20	PMI 2000	2000	300	300	300	360	360	450	450	450	500	-	-
3000 10 25	PMI 2500	2500	360	360	400	450	450	450	500	-	-	-	-
3000 10 32	PMI 3200	3200	360	400	450	450	500	500	500	-	-	-	-
3000 10 40	PMI 4000	4000	450	450	500	500	500	500	550	-	-	-	-

Tablodaki değerler profil ölçüsüdür.

- ‹ç ve dış kullanıma uygun olan PMI model duvar tipi pergel vinç 180° dönebilir kol yapısına sahiptir.
- Yatay ve dikey reaksiyonlar nomanal yük olarak tespit edilmiştir.
- Sabitlemek için M24, Grade 10.9 ve M27 Grade 10.9 civatalar kullanılmalıdır. (Ürün içeriğine dahil değildir.)
- 3 kat astar boya atılmıştır.
- RAL1028 sarı poliüretan kaplı.
- Maksimum kaldırma hızı = 16 m/dk olmalıdır.

PMT - Duvar Tipi Pergel Vinç

- ‹ç ve dış kullanıma uygun olan PMT model duvar tipi pergel vinç 180° dönebilir kol yapısına sahiptir.
- [illegible] tespit edilmiştir.
- [illegible] (Ürün içeriğine dahil değildir.)

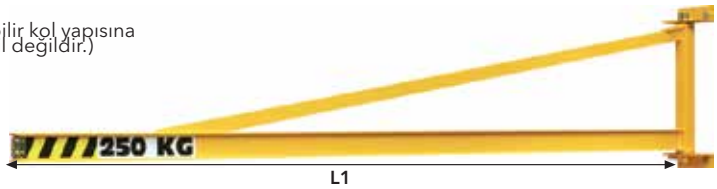

180° INT EXT

Art. No.	Model	Kapasite (kg)	L1 (m)												
			2	2.5	3	3.5	4	4.5	5	5.5	6	6.5	7	7.5	8
3000 30 01	PMT 150	150	120	120	120	120	120	120	160	160	160	200	200	200	200
3000 30 02	PMT 250	250	120	120	120	120	120	160	160	200	200	200	200	200	200
3000 30 05	PMT 500	500	120	120	120	160	160	200	200	240	240	240	240	240	240
3000 30 10	PMT 1000	1000	160	160	160	200	200	240	240	270	270	270	270	-	-
3000 30 16	PMT 1600	1600	240	240	240	240	270	270	270	270	270	-	-	-	-
3000 30 20	PMT 2000	2000	240	240	270	270	270	270	300	300	300	-	-	-	-

Tablodaki değerler profil ölçüsüdür.

PMTC ALU - Duvar Tipi Pergel Vinç

- ‹ç mekan kullanımına uygun olan PMTC ALU model duvar tipi pergel vinç 180° dönebilir kol yapısına sahiptir.
- Bu model pergel vince motor takılamamaktadır.
- Yatay ve dikey reaksiyonlar nomanal yük olarak tespit edilmiştir.
- Sabitlemek için M24, Grade 10.9 civatalar kullanılmalıdır. (Ürün içeriğine dahil değildir.)
- 3 kat astar boya atılmıştır.
- Maksimum kaldırma hızı = 16 m/dk olmalıdır.

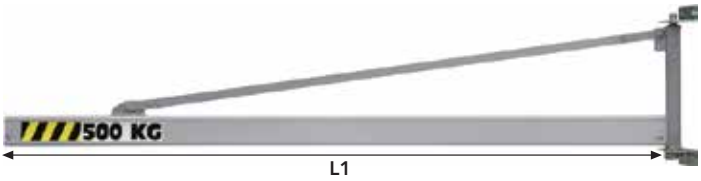

180° INT ALU

Art. No.	Model	Kapasite (kg)	L1 (m)												
			2	2.5	3	3.5	4	4.5	5	5.5	6	6.5	7	7.5	8
3000 40 06	PMTC 63	63	•	•	•	•	•	•	•	•	•	•	•	•	•
3000 40 08	PMTC 80	80	•	•	•	•	•	•	•	•	•	•	•	•	•
3000 40 07	PMTC 125	125	•	•	•	•	•	•	•	•	•	•	•	•	•
3000 40 09	PMTC 160	160	•	•	•	•	•	•	•	•	•	•	•	•	•
3000 40 01	PMTC 150	150	•	•	•	•	•	•	•	•	•	•	•	•	•
3000 40 02	PMTC 250	250	•	•	•	•	•	•	•	•	•	•	•	•	•
3000 40 03	PMTC 320	320	•	•	•	•	•	•	•	•	•	•	•	•	•
3000 40 05	PMTC 500	500	•	•	•	•	•	•	•	•	•	•	•	•	•
3000 40 06	PMTC 630	630	•	•	•	•	•	•	•	•	•	•	•	•	•
3000 40 10	PMTC 1000	1000	•	•	•	•	•	•	•	•	•	•	•		
3000 40 12	PMTC 1250	1250	•	•	•	•	•	•	•	•	•				
3000 40 16	PMTC 1600	1600	•	•	•	•	•	•	•						
3000 40 20	PMTC 2000	2000	•	•	•	•	•	•							

Tablodaki değerler profil ölçüsüdür.

! Yukarıdaki pergel vinç konstrüksiyonları, bağlantı parçalarını içermez. Şaryo, vinç, ceraskal, uzak kumanda vb. ilaveler için satış temsilcilerimizle irtibata geçiniz.

PMA - Katlanabilir Duvar Tipi Pergel Vinç

180° 300° INT EXT

Art. No.	Model	Kapasite (kg)	L1 (m)
3000 40 00	PMA 125	125	2-5
3000 40 01	PMA 250	250	2-5
3000 40 02	PMA 500	250	2-3

- Katlanabilir duvar tipi pergel vinc modelinde 1. kol 180°, 2. kol 300° dönüş açısına sahiptir.
- Bu model pergel vince motor takılamaz.
- Yatay ve dikey reaksiyonlar nominal yük değeri altında tespit edilmiştir.
- Cıvatalı bağlantıya uygun montaj braketi ile teslim edilir.
- Sabitlemek için M24, Grade 10.9 civatalar kullanılmalıdır. (Ürün içeriğine dahil değildir.)
- Koruma: 3 katmanlı boya.
- RAL 1028 sarı poliüretan boya.
- Maksimum kaldırma hızı = 16 m/dk olmalıdır.
- İç ve dış alan kullanımına uygundur.

PMAM - Katlanabilir Duvar Tipi Pergel Vinç

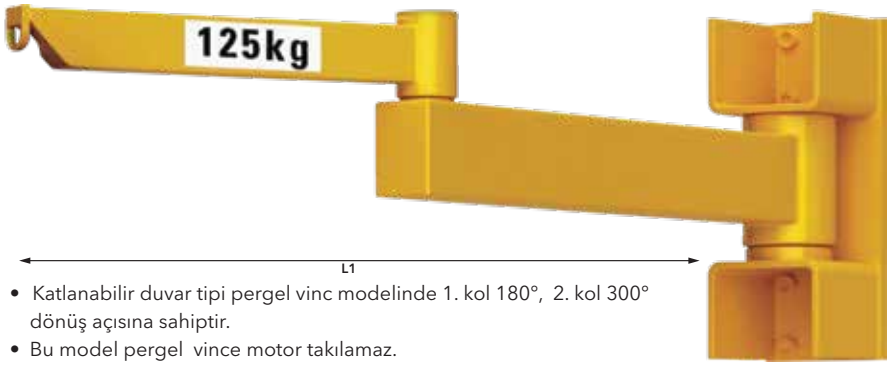

180° 300° INT EXT

Art. No.	Model	Kapasite (kg)	L1 (m)
3000 50 00	PMAM 50	50	2-5
3000 50 01	PMAM 80	80	2-5
3000 50 02	PMAM 125	125	2-5
3000 50 03	PMAM 250	250	2-4
3000 50 04	PMAM 500	500	2-3
3000 50 05	PMAM 1000	1000	2

- Katlanabilir duvar tipi pergel vinc modelinde 1. kol 180°, 2. kol 300° dönüş açısına sahiptir.
- Bu model pergel vince motor takılamaz.
- Yatay ve dikey reaksiyonlar nominal yük değeri altında tespit edilmiştir.
- Cıvatalı bağlantıya uygun montaj braketi ile teslim edilir.
- Sabitlemek içinM24, Grade 10.9 civatalar kullanılmalıdır. (Ürün içeriğine dahil değildir.)
- Koruma: 3 katmanlı boya.
- RAL 1028 sarı poliüretan boya.
- Maksimum kaldırma hızı = 16 m/dk olmalıdır.
- İç ve dış alan kullanımına uygundur.

PFSAM - Katlanabilir Tavan Tipi Pergel Vinç

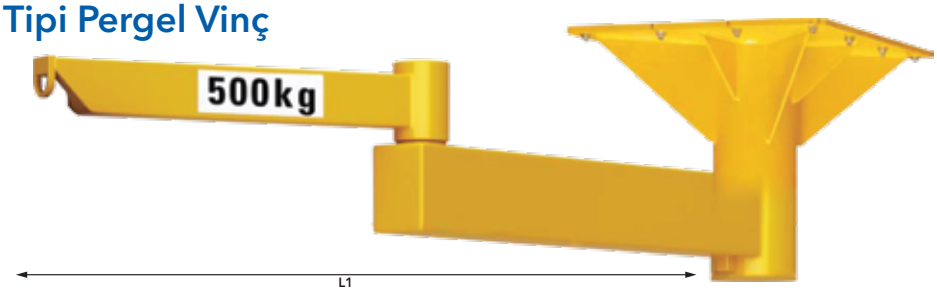

350° 300° INT EXT

Art. No.	Model	Kapasite (kg)	L1 (m)
3000 70 00	PFSAM 50	50	2-5
3000 70 01	PFSAM 80	80	2-5
3000 70 02	PFSAM 125	125	2-5
3000 70 03	PFSAM 250	250	2-4
3000 70 04	PFSAM 500	500	2-3
3000 70 05	PFSAM 1000	1000	2

- Katlanabilir tavan tipi pergel vinç iç mekan kullanımına uygun olup 1. kol 350° , 2. kol 300 ° dönme açısına sahiptir
- Bu model pergel vince motor takılamaz.
- Nominal yük altında teorik sapma = açıklığın 1/250 + açıklığın 1/100'ünü geçmeyecek şekilde yükseklik.
- Koruma: 3 katmanlı boya.
- RAL 1028 sarı poliüretan kaplı.
- Maksimum kaldırma hızı = 16 m/dk olmalıdır.

PFA - Katlanabilir Ayaklı Pergel Vinç

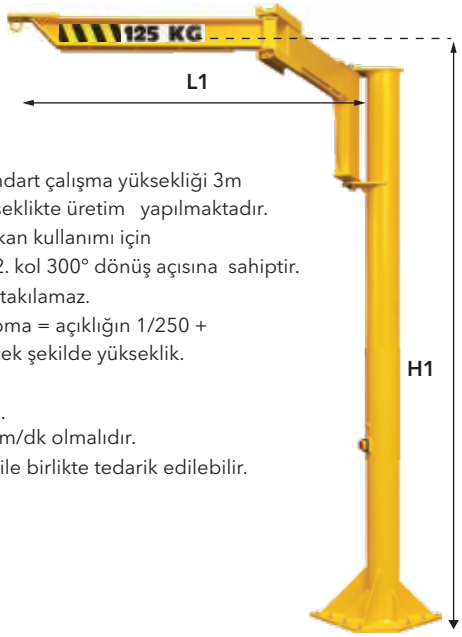

270° 300° INT EXT

Art. No.	Model	Kapasite (kg)	L1 (m)	Kiriş altı yükseklik (m) H1
3000 80 00	PFA 125	125	2-5	3
3000 80 01	PFA 250	250	2-5	
3000 80 02	PFA 500	500	2-5	

- Katlanabilir pergel vincin standart çalışma yüksekliği 3m olup, talep üzerine farklı yükseklikte üretim yapılmaktadır.
- Katlanabilir pergel vinç iç mekan kullanımı için tasarlanmış olup 1. kol 270°, 2. kol 300° dönüş açısına sahiptir.
- Bu model pergel vince motor takılamaz.
- Nominal yük altında teorik sapma = açıklığın 1/250 + açıklığın 1/100'ünü geçmeyecek şekilde yükseklik.
- Koruma: 3 katmanlı boya
- RAL 1028 sarı poliüretan boya.
- Maksimum kaldırma hızı = 16 m/dk olmalıdır.
- Talep üzerine ankraj cıvataları ile birlikte tedarik edilebilir.

PFA - Katlanabilir Ayaklı Pergel Vinç

350° 300° INT EXT

Art. No.	Model	Kapasite (kg)	L1 (m)	Kiriş altı yükseklik (m) H1
3000 90 00	PFAM 50	50	2-5	3
3000 90 01	PFAM 80	80	2-5	3/5
3000 90 02	PFAM 125	125	2-5	3/5
3000 90 03	PFAM 250	250	2-4	3/5
3000 90 04	PFAM 500	500	2-3	3
3000 90 05	PFAM 1000	1000	2	3

- Katlanabilir pergel vincin standart çalışma yüksekliği 3m olup, talep üzerine farklı yükseklikte üretim yapılmaktadır.
- Katlanabilir pergel vinç iç mekan kullanımı için tasarlanmış olup 1. kol 350°, 2. kol 300° dönüş açısına sahiptir.
- Bu model pergel vince motor takılamaz.
- Nominal yük altında teorik sapma = açıklığın 1/250 + açıklığın 1/100'ünü geçmeyecek şekilde yükseklik.
- Koruma: 3 katmanlı boya
- RAL 1028 sarı poliüretan boya.
- Maksimum kaldırma hızı = 16 m/dk olmalıdır.
- Talep üzerine ankraj cıvataları ile birlikte tedarik edilebilir.

PRT - Motorize Pergel Vinç

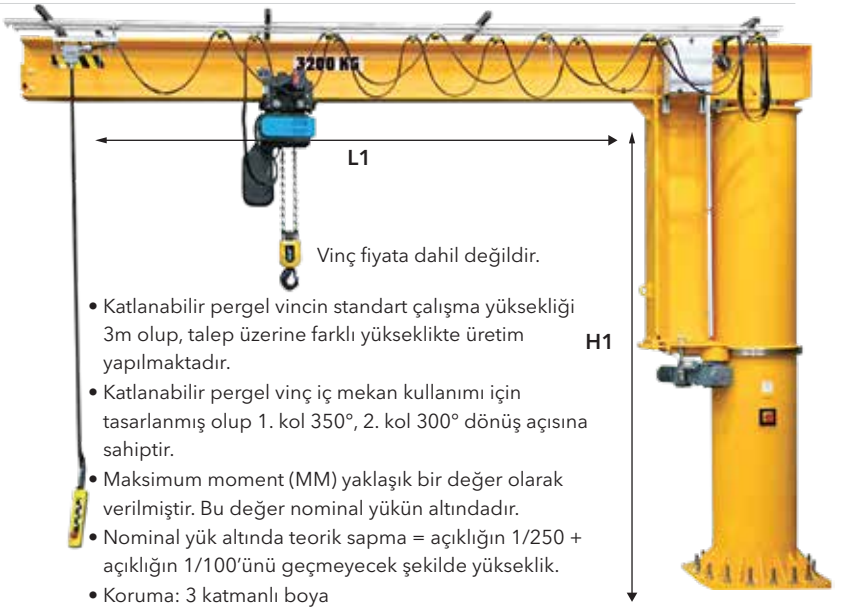

I 350° INT EXT

Art. No.	Model	Kapasite (kg)	L1 (m)
3001 00 00	PRT 150	150	2-12
3001 00 01	PRT 250	250	2-12
3001 00 02	PRT 500	500	2-12
3001 00 03	PRT 1000	1000	2-12
3001 00 04	PRT 1600	1600	2-12
3001 00 05	PRT 2000	2000	2-12
3001 00 06	PRT 2500	2500	2-12
3001 00 07	PRT 3200	3200	2-11
3001 00 08	PRT 4000	4000	2-10
3001 00 09	PRT 5000	5000	2-8
3001 00 10	PRT 6300	6300	2-7
3001 00 11	PRT 8000	8000	2-6
3001 00 12	PRT 10000	10000	2-5

Vinç fiyata dahil değildir.

- Katlanabilir pergel vincin standart çalışma yüksekliği 3m olup, talep üzerine farklı yükseklikte üretim yapılmaktadır.
- Katlanabilir pergel vinç iç mekan kullanımı için tasarlanmış olup 1. kol 350°, 2. kol 300° dönüş açısına sahiptir.
- Maksimum moment (MM) yaklaşık bir değer olarak verilmiştir. Bu değer nominal yükün altındadır.
- Nominal yük altında teorik sapma = açıklığın 1/250 + açıklığın 1/100'ünü geçmeyecek şekilde yükseklik.
- Koruma: 3 katmanlı boya
- RAL 1028 sarı poliüretan boya.
- Maksimum kaldırma hızı = 16 m/dk olmalıdır.

PFT - Ayaklı Pergel Vinç

270° INT EXT

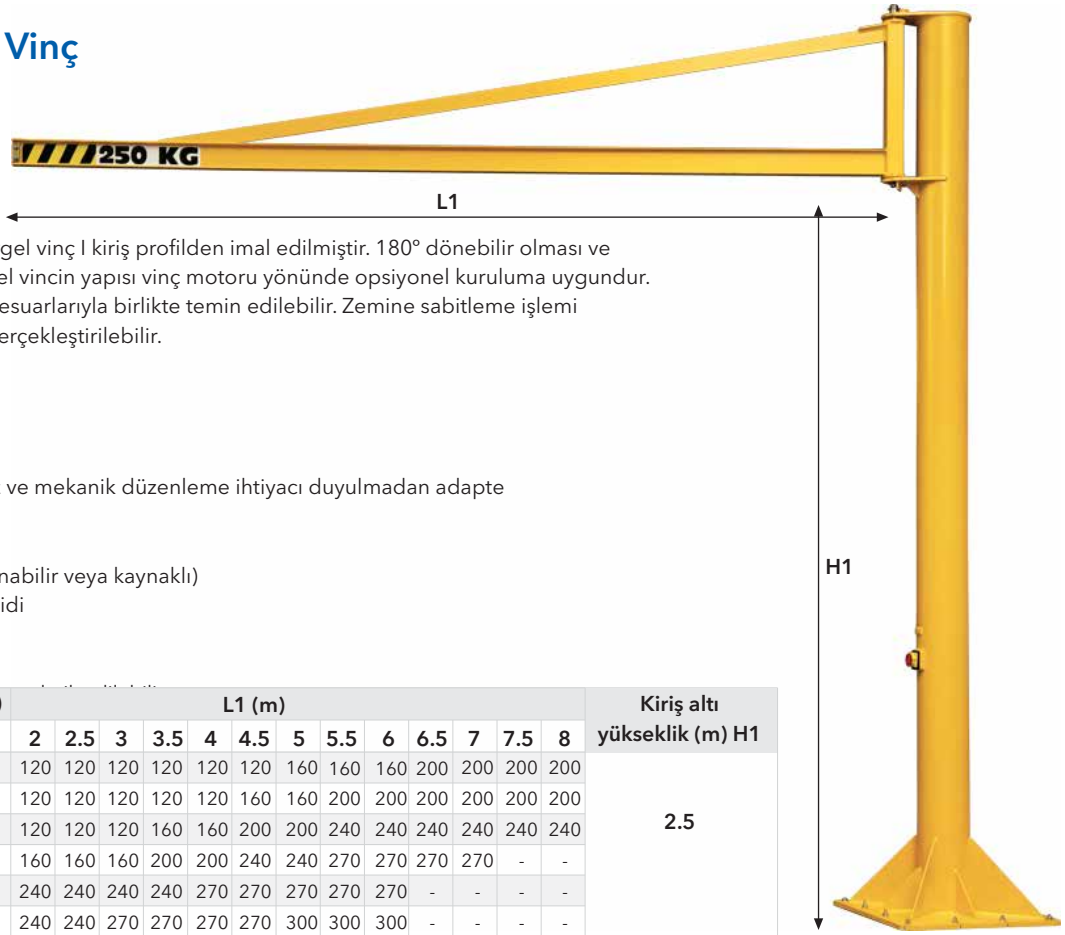

‹ç ve dış kullanıma uygun olan PFT pergel vinç I kiriş profilden imal edilmiştir. 180° dönebilir olması ve hafifliği kullanım esnekliği sağlar. Pergel vincin yapısı vinç motoru yönünde opsiyonel kuruluma uygundur. ‹stenildiği taktirde pergel vinç tüm aksesuarlarıyla birlikte temin edilebilir. Zemine sabitleme işlemi kimyasal veya çelik dübel yardımıyla gerçekleştirilebilir.

Opsiyonlar

- Montaj plakası ve ankor mili
- Vinç güç kablosu
- Kilitlenebilir ana anahtar
- Rotasyon yavaşlatıcı ünite (kaynaksız ve mekanik düzenleme ihtiyacı duyulmadan adapte edilebilir.)
- Sıcak daldırma galvaniz kaplama
- Rotasyon durdurucu (stoner) (ayarlanabilir veya kaynaklı)
- Tek veya çok pozisyonlu rotasyon kilidi
- Elektrikli veya manuel vinç
- Dış alan kullanımı

Art. No.	Model	Kapasite (kg)	L1 (m)													Kiriş altı yükseklik (m) H1
			2	2.5	3	3.5	4	4.5	5	5.5	6	6.5	7	7.5	8	
3000 50 01	PFT 150	150	120	120	120	120	120	120	160	160	160	200	200	200	200	2.5
3000 50 02	PFT 250	250	120	120	120	120	120	160	160	200	200	200	200	200	200	
3000 50 05	PFT 500	500	120	120	120	160	160	200	200	240	240	240	240	240	240	
3000 50 10	PFT 1000	1000	160	160	160	200	200	240	240	270	270	270	270	-	-	
3000 50 16	PFT 1600	1600	240	240	240	240	270	270	270	270	270	-	-	-	-	
3000 50 20	PFT 2000	2000	240	240	270	270	270	270	300	300	300	-	-	-	-	

Tablodaki değerler profil ölçüsüdür.

PFI - Ayaklı Pergel Vinç

270° INT EXT

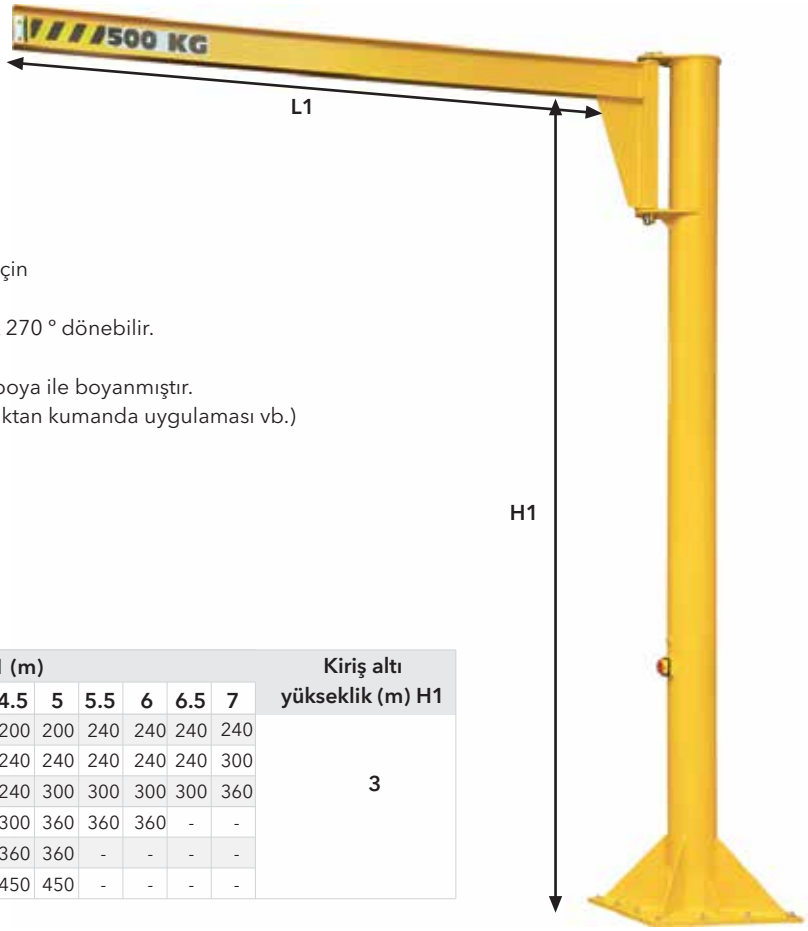

Opsiyonlar

- Standart kiriş altı yüksekliği 2.5 m'dir. Farklı yükseklik değerleri için satış temsilcilerimiz ile irtibata geçiniz.
- Pergel vinç iç ve dış mekan kullanımına uygundur. Parçalı olarak 270 ° dönebilir.
- Maksimum kaldırma hızı 16 m/ dk olmalıdır.
- Ürün 3 kat koruma sistemine sahip olup, sarı renkte poliüretan boya ile boyanmıştır.
- Kaldırma aksesuarları için (manuel,elektrikli şaryo veya vinç, uzuktan kumanda uygulaması vb.) lütfen satış temsilcilerimiz ile irtibata geçiniz.
- Talep üzerine ankraj cıvataları ile birlikte tedarik edilebilir.

Art. No.	Model	Kapasite (kg)	L1 (m)											Kiriş altı yükseklik (m) H1
			2	2.5	3	3.5	4	4.5	5	5.5	6	6.5	7	
3000 60 01	PFI 150	150	180	180	180	180	180	200	200	240	240	240	240	3
3000 60 02	PFI 250	250	180	180	180	180	180	240	240	240	240	240	300	
3000 60 05	PFI 500	500	180	180	240	240	240	240	300	300	300	300	360	
3000 60 10	PFI 1000	1000	240	240	300	300	300	300	360	360	360	-	-	
3000 60 16	PFI 1600	1600	300	300	300	300	360	360	360	-	-	-	-	
3000 60 20	PFI 2000	2000	300	300	300	360	360	450	450	-	-	-	-	

Tablodaki değerler profil ölçüsüdür.

Katlanabilir Alüminyum Portal Vinç

Art. No. 3000 20 17

DÜŞME ÖNLEYİCİ
MAKS. 5 KİŞİ
EN 795/B:2012
CEN/TS 16415/B:2013

KG **1500 - 3500kg**
EN 13001
EN 15011

YÜKSEKLİK: 1,6 ile 6,4 arası
KİRİŞ UZUNLUĞU: 2 ile 7 arası

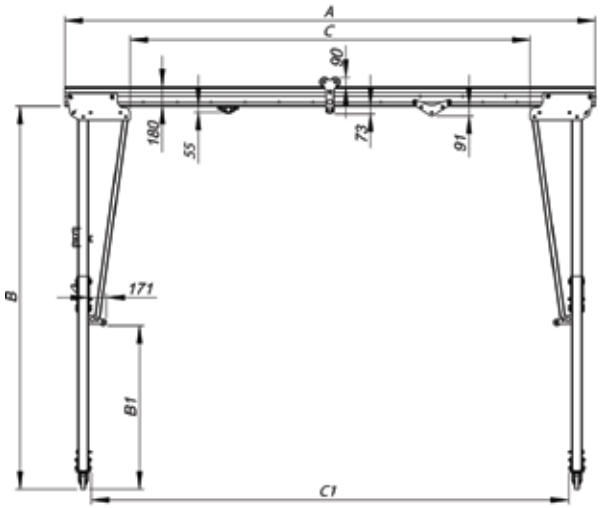

A Toplam Kiriş Uzunluğu (mm)	C Çalışma Aralığı (mm)	C1 Alt Açıklığı (mm)	Kiriş Ağırlığı (kg)	A1 Ayak (Tek Ayak) WLL (kg)	B1 Ayak (Tek Ayak) WLL (kg)	C1 Ayak (Tek Ayak) WLL (kg)	C2 Ayak (Tek Ayak) WLL (kg)
2000	770	1496	26.7	3000	3000	3000	1000
3000	1770	2496	40.1	3000	3000	3000	1000
4000	2770	3496	53.4	3000	3000	3000	1000
5000	3770	4496	66.5	2500	2500	2500	1000
6000	4770	5496	80.1	2000	2000	2000	1000
7000	5770	6496	93.5	1500	1500	1500	1000
Ayak ağırlığı (kg)				38.2	50.2	71.8	98.4
"B" - Ayak yüksekliği (min... max) (kg)				1590 - 2190	2200 - 3600	3230 - 5430	4230 - 6430
"B1" - Makara yüksekliği (min... max) (kg)				31 - 634	141 - 1541	164 - 2364	164 - 2364
"D" - Ayak mesafesi (kg)				1115	1928	2834	2834
"E" - Yükseklik ayar mesafesi (kg)					200		

KÜÇÜK Toplam uzunluk: 2000 - 7000 mm

ORTA Toplam uzunluk: 2000 - 7000 mm

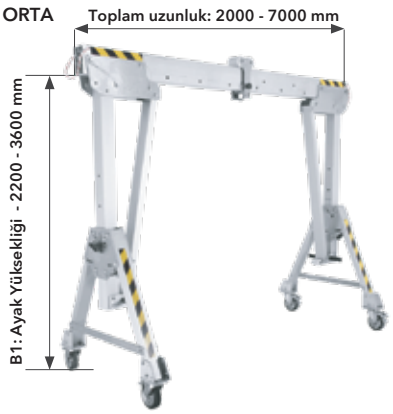

GENİŞ Toplam uzunluk: 2000 - 7000 mm

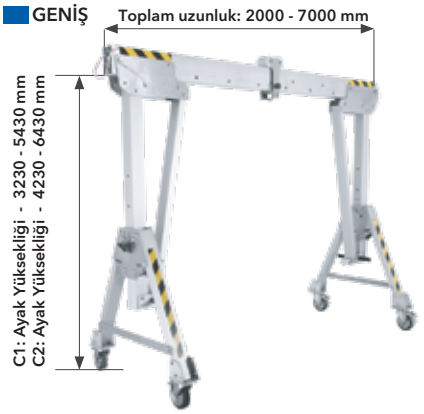

ÖZEL TRAVERSLER

Aşağıdaki özel travers uygulamaları müşteri ihtiyaçları doğrultusunda projelendirilerek üretilir. Lütfen detaylı bilgi için satış temsilcilerimiz ile irtibata geçiniz.

Motorize Travers

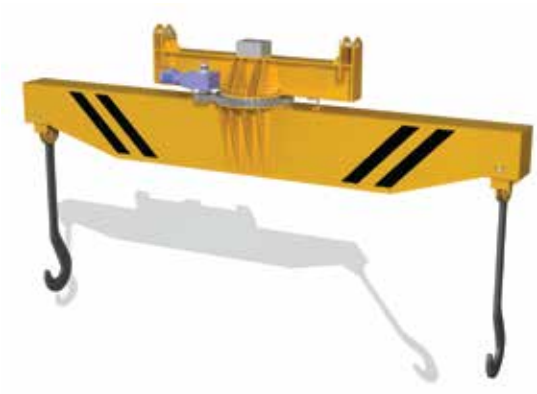

Yük Çevirme Traversi

Mıknatıslı ve Vakumlu Travers

Sac Rulo Taşıma Arabası

Çevirici Ünite

NEO Yük Kaldırma Mıknatısı

Kullanımı alanları:

- √ Düz, dairesel ve slindirik parçaların kaldırılması
- √ Levha ve profil şeklindeki parçaların kaldırılması
- √ Hava boşluğu testi ile güvenli uygulama
- √ Neo mıknatıs, metal endüstrisindeki ferromanyetik malzemelerin elleçlenmesi için yaygın olarak kullanılır - atölyelerde, şantiyelerde, depolarda çelik iş parçaları, aletler, saclar, metal profiller, borular ve çubuklar için

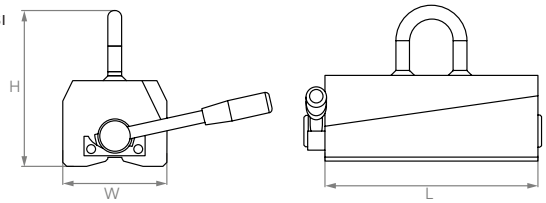

Art.No.	Model	Test edilen kapasite (kg)	Kapasite (düz malzeme) (kg)	Kapasite (Yuvarlak malz.) (kg)	Ø min / maks. (kg)	W (mm)	L (mm)	H (mm)	Ø Göz (mm)	Ağırlık (kg)
1806 000 01	NEOL150	450	150	65	40/100	60	93	120	10	3
1806 000 02	NEOL300	900	300	150	60/200	100	152	180	16	10
1806 000 03	NEOL600	1800	600	300	65/270	120	246	180	20	21
1806 000 04	NEOL1000	3200	1000	500	100/350	146	306	236	20	40
1806 000 05	NEOL1500	4700	1500	750	150/350	165	374	273	20	69
1806 000 06	NEOL2000	6200	2000	1000	150/350	165	478	273	20	90

LÜTFEN DİKKAT: Kapasite tablosunu kontrol ederek seçim yapınız.

Emniyet kat sayısı: 3:1
Sıcaklık : max 80° C

NEO HOT Yük Kaldırma Mıknatısı

sıcak malzemeler için!

Kullanımı alanları:

- √ Sıcak ve soğuk malzeme kaldırma
- √ Düz ve yuvarlak malzeme kaldırma
- √ Sac ve profil malzeme kaldırma
- √ HOT seri özellikle sıcak malzemelerin elleçlenmesi ihtiyacı olduğunda döküm parça, levha, profil, makine parçası, boru vb. özellikle zor çalışma şartlarına mukavim yapısı ile 180° 'ye kadar malzemelerin kaldırılması için kullanılır.

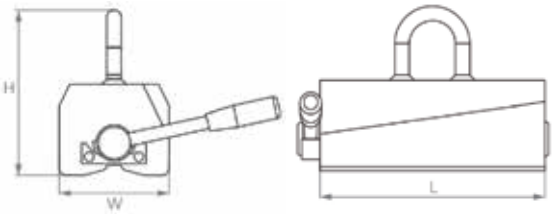

Art.No.	Model	Test edilen kapasite (kg)	Kapasite (düz malzeme) (kg)	Kapasite (Yuvarlak malz.) (kg)	Ø min / maks (kg)	W (mm)	L (mm)	H (mm)	Ø Göz (mm)	Ağırlık (kg)
1806 000 07	NEOL125H	450	125	40	40/100	60	93	120	10	3
1806 000 08	NEOL250H	800	250	125	60/200	100	152	180	16	10
1806 000 09	NEOL500H	1600	500	250	65/270	120	246	180	20	21
1806 000 10	NEOL1000H	3200	1000	500	100/350	146	306	236	20	40
1806 000 11	NEOL1500H	4700	1500	750	150/350	165	374	273	20	69
1806 000 12	NEOL2000H	6200	2000	1000	150/350	165	478	273	20	90

LÜTFEN DİKKAT: Kapasite tablosunu kontrol ederek seçim yapınız.

Emniyet kat sayısı: 3+
Sıcaklık : max 180° C (EN131555)

GP 250 Yük Kaldırma Mıknatısı (Yatay ve dikey kaldırma)

Kullanımı alanları:

- √ Vinç kancası ile kullanıma uygun güçlü mıknatıs
- √ Yüklerin yataydan dikeye, dikeyden yataya çevrilmesini sağlar.
- √ 4mm ve üzeri sac levhalar, yığın halindeki levhalar içerisinden tek tek ya da istenilen miktarda levha kaldırılabilir.

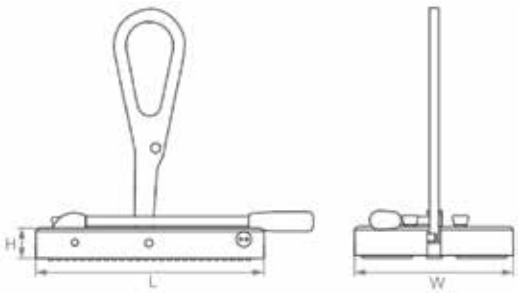

Art.No.	Model	Yatay kald. kapasitesi (kg)	Dikey kald. kapasitesi (kg)	Test edilen ayrılma kuvveti (kg)	W (mm)	L (mm)	H (mm)	Ağırlık (kg)
1806 000 13	GP250	250	80	1100	200	288	40	9.75

LÜTFEN DİKKAT: Kapasite tablosunu kontrol ederek seçim yapınız.
Emniyet kat sayısı: 4:1
Sıcaklık : max 80° C

MC El Mıknatısı

Kullanımı alanları:

- √ Ağır ve zor yüklerin kolay elleçlenmesini sağlar.
- √ Levha ve çelikten mamul malzemelerin elle rahatlıkla taşınması için tasarlanmıştır.
- √ Yığın halindeki levhaların tek tek elle taşımak için kullanılır.

ÖNEMLİ!
Bu ürün elle kullanım için özel olarak tasarlanmıştır. Vinç kancasına asmak ciddi iş kazalarına neden olabileceği için yasaktır.

Art.No.	Model	Maks. kapasite (kg)	W (mm)	L (mm)	H (mm)	Ağırlık (kg)
1806 000 14	MC-2	150	150	160	27	1.4
1806 000 15	MC-2S	160	160	230	24	2.9

LÜTFEN DİKKAT: Kapasite tablosunu kontrol ederek seçim yapınız.

NEO HV Kaldırma Kolu

Kullanım alanlar:

- √ Yatay işleme merkezleri ve tornaları yüklemek boşalmak için.
- √ Taşınan parça ölçüsüne uyacak şekilde mıknatıs ayarlanabilir.
- √ Parçalar 90°'ye kadar döndürülebilir.

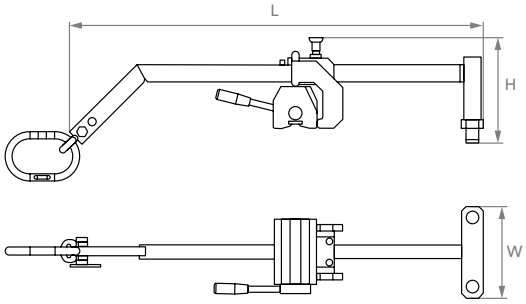

LÜTFEN DİKKAT: Mıknatıs fiyata dahil değildir.

Art.No.	Model	Kapasite (kg)	Taşınacak parça genişliği (mm)	W (mm)	L (mm)	H (mm)	Ağırlık (kg)
1806 000 16	LARM250	250	300-800	210	958	244	16
1806 000 17	LARM500	500	300 -1000	210	1158	244	20
1806 000 18	LARM1000	1000	300 -1000	210	1211	297	33

Emniyet kat sayısı: 3:1
Sıcaklık : max 80° C

NEO EP Yük Kaldırma Mıknatısı

Kullanımı alanları:

- √ NEOSQ 300 — Parça yığını içinden küçük parçaların elleçlenmesinde
- √ NEOSQ 600 — Uzun parça ve profillerin elleçlenmesinde
- √ NEOSQ 1000 — Plaka, parça, alet, kesilmiş parça gibi malzemelerin elleçlenmesine
- √ NEOSQ 4000 — Plazma kesiminden çıkan parçaların elleçlenmesinde

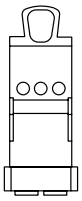
NEO EP 300

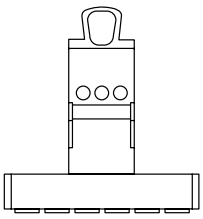
NEO EP 600

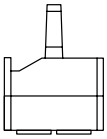
NEO EP 1000

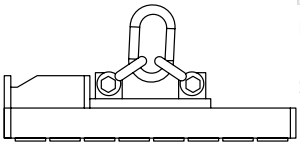
NEO EP 4000

Art.No.	Model	Kutup sayısı	Kutup, yapısı	Bırakma kuvveti (kN)	Tutma yüzeyi (mm)	W (mm)	L (mm)	H (mm)	Ağırlık (kg)
1806 000 19	NEOSQ300	4	50	14	116x166	164	164	420	23
1806 000 20	NEOSQ600	6	50+	22	372x52	95	420	450	44
1806 000 21	NEOSQ1000	4	80	36	172x172	228	228	295	77
1806 000 22	NEOSQ4000	16	80	144	724x172	228	783	295	132

LÜTFEN DİKKAT: Kapasite tablosunu kontrol ederek seçim yapınız.
Emniyet kat sayısı: 3:1
Sıcaklık : max 80° C

BM Bataryalı Elektro Mıknatıs (Düz malzeme)

Kullanım alanlar:

- √ Düz yüzeyli malzemeler
- √ Metal plaka, blok, döküm parça, yanmış parça, vb.
- √ Öğütücü, freze, kesici, alev kesici gibi makinelerden malzeme elleçleme işlemlerinde vinç aksesuarı olarak kullanılır.
- √ 10m kumanda çalışma alanı
- √ 8 saat çalışma süresi

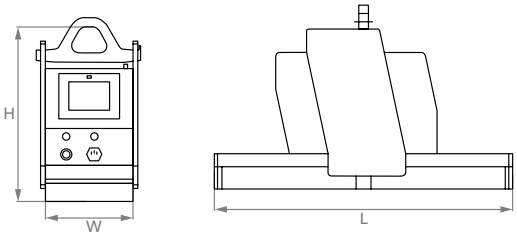

Art.No.	Model	Kapasite (düz malzeme) (kg)	Test edilen kapasite (kg)	Vinç kancasına kadar yüksek H (mm)	WxL (mm)	Dahili batarya (V/Ah)	Batarya tipi (V/Ah)	Ağırlık (kg)
1806 000	BM1350	1350	2700	460	242x272	12/35	FG12-35D	60
23	BM2500	2500	5000	460	242x400	12/75	FG12-35D	72
1806 000	BM3600	3600	7200	460	240x105	12/75	FG12-35D	180
24	BM5000	5000	10000	460	0	12/75	FG12-35D	203
1806 000	BM7500	7500	15000	460	300x120	12/75	FG12-35D	210
25					0			
1806 000								
26								

LÜTFEN DİKKAT: Kapasite tablosunu kontrol ederek seçim yapınız.
Emniyet kat sayısı: 2:1

BMP Bataryalı Elektro Mıknatıs (Yuvarlak malzeme)

Kullanımı alanları:

- √ Düşük yüzey kalitesine sahip malzemeler
- √ Boru, çubuk, I,H,T ve Z profiller
- √ Düz malzemeler, açılı plaka balyaları, açılı kanalları kaldırmak için kullanılır.
- √ 10m uzaktan çalışan kumanda sistemi
- √ 8 saat çalışma süresi

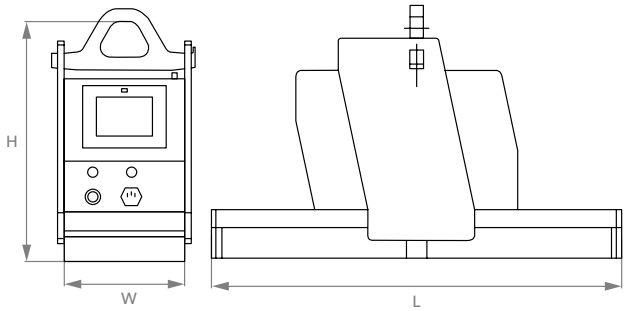

Art.No.	Model	Test edilen kapasite (kg)	Kapasite (düz malzeme) (kg)	Kapasite (Yuvarlak malz.) (kg)	Ø min / max (kg)	Vinç kancasına kadar yükseklik H (mm)	WxL (mm)	Dahili batarya (V/Ah)	Ağırlık (kg)
1806 000 27	BMP1800	3600	1800	1100	40/440	610	242x272	12/75	167
1806 000 28	BMP3600	7200	3600	2200	45/500	610	262x760	12/75	420

LÜTFEN DİKKAT: Kapasite tablosunu kontrol ederek seçim yapınız.
Emniyet kat sayısı: 2:1
Sıcaklık : max 50° C

PROFESYONEL MIKNATISLI KALDIRMA SİSTEMLERİ

Plazma Kesim Parçaları

- √ Plazmadan kesilen parçaların hızla alınmasını sağlayarak verimliliğe katkıda bulunur.
- √ Yığın halindeki plakaların içerisinden istenilen kadarını seçebilme imkanı
- √ Yığın halindeki plakalardan istenen sayıda plakanın seçilmesi
- √ Yığın halindeki plakaların hızlı bir şekilde elleçlenmesi
- √ Yığından istenen sayıda plakanın boşaltılabilmesi

Plaka Taşıma

- √ Çeşitli ebatlardaki plakaların elleçlenmesi imkanı
- √ 3mm başlayan standart plakaların kaldırılması
- √ Tipp-off (Tek tek alabilme özelliği sayesinde yığın levhalar içinden fazla levhaların bırakılmasını sağlar.)
- √ Yığın plakaların içerisinden istenilen kadarını seçebilme imkanı

Hurda Taşıma

- √ Tüm çeşit hurdalar için elektromıknatıslar
- √ Talep edilen çaplar ve performansa uygun ürün tasarımı
- √ Yüksek teknolojik elektromıknatıslar için kontrol üniteleri
- √ Transformatör veya DC dönüştürücülü dinamik demanyetizasyon
- √ Tipp-off fonksiyonu (yığından tek tek alma), mıknatıslama seviyesinin ön seçimi, hızlı demanyetizasyon, sistem durumunun görselleştirmesi imkanı

Bobinleri Kaldırma

- √ Bobinleri hem yatay hem dikey kaldırma olanağı
- √ Bobilere ve bobin kenarlarına zarar gelmemesi
- √ Bobinleri yerden tasarruf edecek şekilde istifleme imkanı
- √ Bobin taşıma mıknatıslarında müşteri talebine göre tasarım olanağı

Çift Devreli Manyetik Kaldırıcı

Yapı ve Teknik Parametre

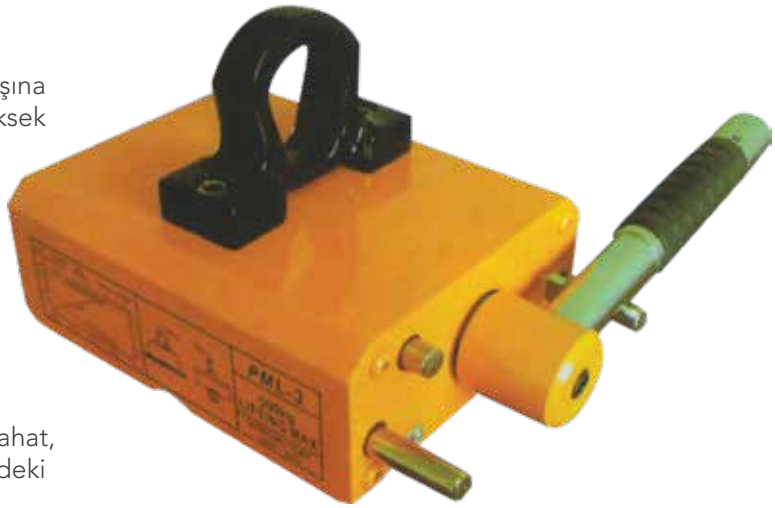

Yapı: Çift devreli manyetik kaldırıcı, her bir devre başına güçlü manyetik neodim demir bordan oluşan yüksek kapasiteli bir manyetik güç üretir. Manyetik devre sistemi, çalışma amacına ulaşmak için kolun dönüşüyle kontrol edilir.

Ürünün avantajları:
Daha kuvvetli manyetik güç,
Daha az yanal manyetik güç,
Hafif ve kompakt yapıya sahip olması,
Rahat kol çevirme kuvveti,
Tek devreli manyetik kaldırıcıya göre %30-40 daha rahat,
Tek kademeli mıknatısların zorlandıkları 5mm üzerindeki kalınlıkta ince plakaları kaldırması.

Emniyet kat sayısı:3

Art.No.	Model	Kapasite (kg)	Silindirik Yük Kaldırma Kap. (kg)	Max. Çekme Gücü (kg)	B (mm)	L (mm)	H (mm)	R (mm)	Çalışma Sıcaklığı (°C)	Net Ağırlık (kg)
1805 00 01	NPML 03	300	100	900	133	163	60	180	<80	9.5
1805 00 02	NPML 06	600	200	1800	162	234	74	220	<80	21
1805 00 03	NPML 10	1000	300	3000	190	302	87	265	<80	37.5
1805 00 04	NPML 20	2000	400	6000	231	441	107	380	<80	77

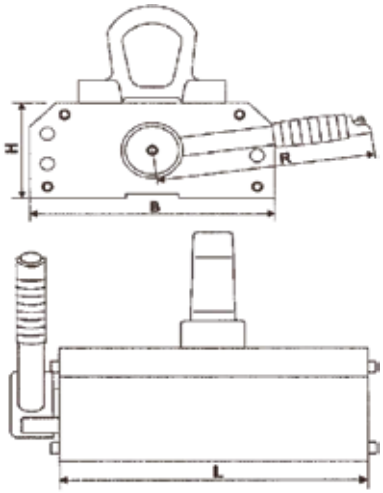

ÇELİK KALINLIĞI		KAPASİTE ORANI			
	mm	NPML-20	NPML-10	NPML-06	NPML-03
T1	90	100%	100%	100%	100%
T2	80	100%	100%	100%	100%
T3	70	100%	100%	100%	100%
T4	60	100%	100%	100%	100%
T5	50	90%	100%	100%	100%
T6	40	75%	85%	100%	100%
T7	30	65%	75%	85%	100%
T8	20	55%	60%	65%	80%
T9	10	40%	45%	45%	55%

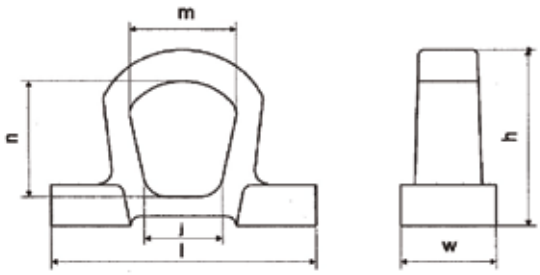

Model	l	m	n	w	h	j
PML-03	96	37	43	36	66	25
PML-06	120	47	54	40	84	33
PML-10	140	54	62	44	94	36
PML-20	160	62	67	48	104	43

Ex-Proof

Patlama Korumalı Ürünler

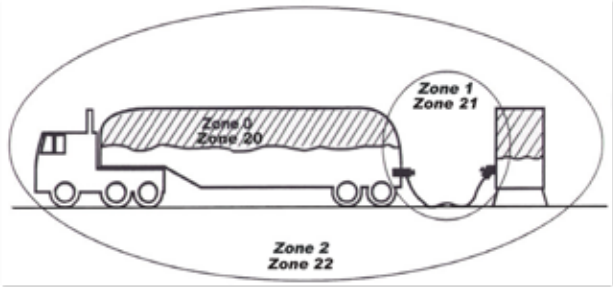

Şema tehlike bölgelerini (zone) göstermektedir.		The sketch shows an example of a zone.
Gaz	**: Zone 0, 1 ve 2**	Gas : Zone 0, 1 and 2.
Toz	**: Zone 20, 21 ve 22**	Dust : Zone 20, 21 and 22.

Ex II 2G IIB T4

Gaz: Manuel ekipmanlar bu işaret ile karakterize edilmiştir.
Gas: The manual trucks are characterised by this product mark

Ex II 2D T4

Toz: Manuel ekipmanlar bu işaret ile karakterize edilmiştir.
Dust: The manual trucks are characterised by this product mark

Patlama Korumalı Ürünlerimizin Özellikleri
Facts - explosion Proof Products

- **Patlayıcı ortamlarda çalışma onayı vardır.**
- **94/9/EC (ATEX 100a) ve EN-1755 normlarına göre üretilmiştir.**
- **Ekipman grubu II olarak katagorize edilmiştir.**
- **Zone 1 tehlike sınıfında kullanıma uygundur.**
- **İlaç, petrol, doğalgaz ve boya endüstrisinde kullanıma uygundur.**
- **Vulkolan antistatik tekerlere sahiptir.**
- **%100 paslanmaz çeliktir.**

Bu ürünler ATEX direktif no: 94/9/EC' ye ve EN-1755 standardına göre üretilmiştir. Patlayıcı ortamda kullanılan manuel kaldırma / taşıma ekipmanları ATEX direktifine göre üretilmiş olmalıdır.
Ekipman grubu II olarak sınıflandırılmış ürünler Zone 1 / Zone 21 ve aynı zamanda Zone 2 / Zone 22 bölgelerinide kapsar. Farklı gaz ve toz içeriği nedeniyle patlayıcı atmosferin olduğu alanlar bu şekilde tanımlanmıştır.

- Approved for operations in explosive atmospheres
- Manufactured in conformance with directive no. 94/9/EC (ATEX 100a) and EN-1755
- Categorised in equipment group II
- Suitable for areas, characterised as zone 1
- Suitable for the pharmaceutical industry and the oil, gas and paint industry
- Two anti-static wheels of vulkollan
- 100% stainless steel

The pallet trucks, highlifters and stackers in a special version are approved for operations in explosive atmospheres.
The trucks are manufactured in confor- mance with the ATEX directive no. 94/9/EC and the standard EN-1755. The manual trucks, used in explosive atmosphere, have to fulfil theATEX-directive. The trucks are categorised in equipment group II and are suitable for areas clas-sified as zone 1/zone 21 (do also coverzone 2/zone 22). This means areas, in which an explosive atmosphere is generated occasionally due to different gases or dust.

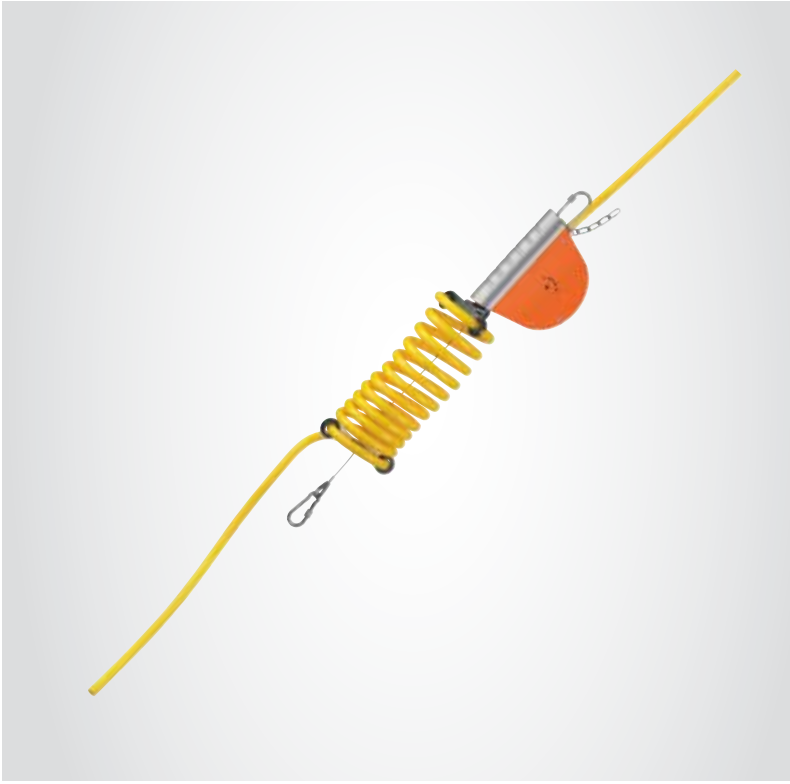

BALANSÖRLER

Yay Balansörleri
Sıfır Ağırlık Balansörleri

YAY BALANSÖR VE SIFIR AIRLIK BALANSÖRÜ

» Avantajları:

- Sorunsuz iş akışı
- Yorulmadan çalışabilme
- Kullanıcı ve makinelerde düşük yıpranma
- Çok yüksek çalışma güvenliği
- Bakımı çok kolay
- Çok uzun çalışma ömrü
- Teslimat kolaylığı
- Devamlı yenilenen ürün gamı
- Yerinde ve doğrudan tamir

» Yay Balansör

Carl Stahl Kromer yay balansörlerde yapısal olarak halat çekildikçe geri çekme kuvveti artmaktadır. Takılan yük yay balansördeki yay kuvveti vasıtasıyla geri çekilmektedir ve çalışma alanında diğer alet veya cihazlar için yer kazanılmaktadır. Çok düzgün değişerek artan yay kuvveti hassas çalışmayı temin etmektedir.

» Sıfır Ağırlık Balansörleri

Carl Stahl Kromer sıfır ağırlık balansörlerinin ayırt edici özelliği konik yapıdaki halat tamburlarıdır. Bu tasarım bütün halat parçası üzerinde hemen hemen eşit olan bir geri çekme kuvveti sağlamaktadır. Bunun sonucunda asılan yükün kullanımına göre pozisyonu muhafaza edilir. Üstelik çok hassas çalışmalarda geri çekme kuvvetinde artış kaydedilmez. Bu nedenle el aletleri Carl Stahl Kromer sıfır yük balansörü ile kullanıldığında uzun sürelerde bile yorulmadan çalışılabilir.

» Otomatik Kilitleme

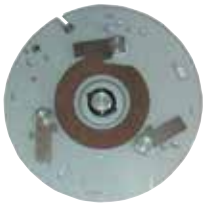

Otomatik kilitleme önceden belirlenmiş pozisyonlarda zamanından önce geri çekilmenin durdurulmasını sağlamaktadır. Çalışma yükü yavaşça geri çekildiği zaman aktif olur. Hızlı geri çekilmede otomatik kilit aktif değildir. Bu özellikle bazı uygulamalarda çalışma ergonomisinde açık bir iyileştirme meydana getirmektedir. Örneğin çeşitli çalışma adımları arasında asılan yükün tamamen ilk pozisyonuna geri dönmemesi istendiğinde açık bir avantaj sağlar. Otomatik kilitleme çeşitli yay balansörler ve sıfır ağırlık balansörleri için mevcuttur. Lütfen bu amaçla her defasında uygun ürün tariflerini göz önünde bulundurunuz.

» Patentli Boşta Dönme Mekanizması

Patentli boşta dönme mekanizması 7241, 7248, 7251 ve 7261 model balansörler için yanlış kullanmaya karşı koruma sağlamaktadır. Bu mekanizma yayın fazla gerilerek yanlışlıkla kopmasını önler. Eksi yönde çok artan gevşeme artık boşa döner ve daha fazla yaya aktarılmaz. Sonuçta yanlış kullanım önlenir ve böylece çalışma ömrü önemli ölçüde artar. Bu yeni tasarım 7241, 7248, 7251 ve 7261 model serisindeki tüm cihazlarımızda standart olarak entegre edilmiştir.

YAY BALANSÖRLER

Tip 5200, Küçük El Aletleri İçin Yay Balansörler

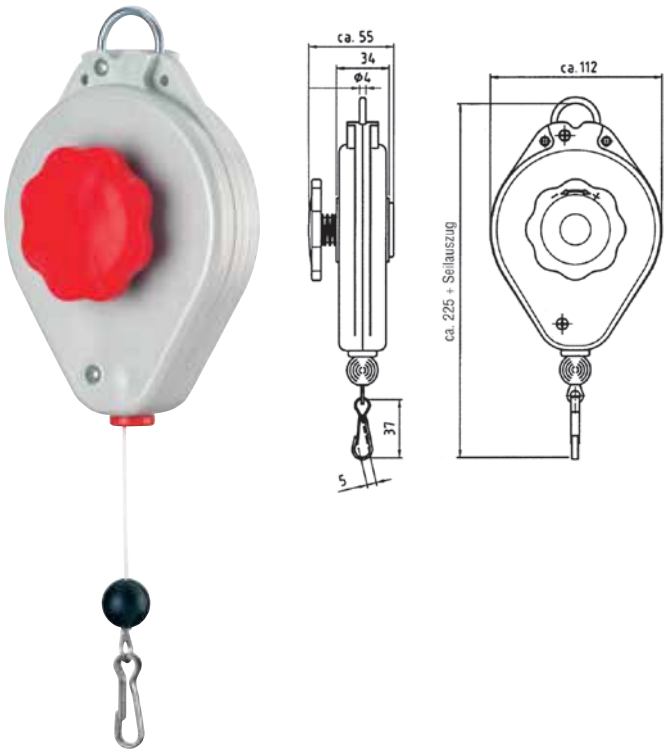

Art No.	Kapasite aralığı (kg)	Halat uzunluğu (m)	Ağırlık (kg)
3900 00 01	0.5 - 1.2	2.0	0.6
3900 00 02	1.0 - 2.0	2.0	0.6

Bir aletin 3. boyutta önceden kararlaştırılmış pozisyonda her seferinde hazır tutulması gerektiğinde, 0,5kg ve 2,5kg arasında kademesiz ayarlanabilir yükler için yay balansör kullanılabilir. 2,0 metrelik halat uzunluğuyla bu modelin yeterli halat rezervi her zaman vardır ve ayrıca yük daha büyük mesafeden asılmış olsa bile geçerli pozisyona geri sarma yapılabilir. Gövde ve halat tamburu için özel plastik malzeme kullanılması ve bununla birlikte seçilen özel yay malzemesi bu modeli çalışma sahasında ideal yardımcı yapmaktadır.

Tasarım:

Gövde : Darbe ve aşınmaya dayanıklı plastik malzeme
Halat Tamburu : Aşınmaya dayanıklı plastik malzeme
Halat : Elastik halat durdurma tamponlu yüksek mukavemetli polyamid halat ve yükü bağlamak için hafif karabina kanca
Yay : Yük ayarlaması tutamak ile kolayca yapılabilen yüksek mukavemetli şerit yay.

Güvenlik Donanımları:
- Çevresi tamamen kapalı monte edilmiş ünite
- Dayanıklı ve sağlam gövde
- İzole edilmiş askı

Çalışma alanı:
Halat uzunluğu: 2,0 metre

Tip 7200, Küçük El Aletleri İçin Yay Balansörler

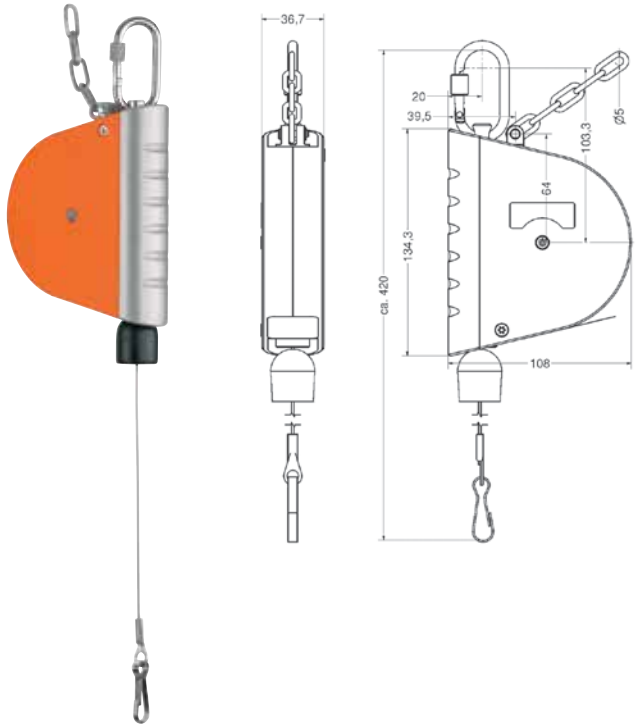

Art No.	Kapasite aralığı (kg)	Halat uzunluğu (m)	Ağırlık (kg)
3900 00 03	0.0 - 0.5	1.6	0.4
3900 00 04	0.3 - 1.5	1.6	0.5
3900 00 05	1.2 - 2.5	1.6	0.6

Bu alet 3. boyutta önceden kararlaştırılmış pozisyonda hazır tutulması gereken tüm hafif, elle tutulan aletler için en uygun olanıdır. 1,6 metrelik kullanılabilir halat uzunluğuyla her çalışma alanı genişçe kapsanır. Kolay ve optimize edilmiş yük ayar tutamağıyla bu yay balansör modeline göre 0,0'dan 2,5 kg'a kadar gerekli yük ayarına çok kolayca getirilebilir.Gövde ve halat tamburu için özel plastik malzeme kullanılması ve bununla birlikte seçilen özel yay malzemesi bu modeli çalışma sahasında ideal yardımcı yapmaktadır.

Tasarım:
Gövde : Darbe ve aşınmaya dayanıklı plastik malzeme, kırmızı- turuncu renkte
Halat tamburu : Aşınmaya dayanıklı plastik malzeme
Halat : Elastik halat durdurma tamponlu yüksek mukavemetli çelik halat ve yükü bağlamak için hafif karabina kanca
Yay : Yük ayarlaması tutamak ile kolayca yapılabilen yüksek mukavemetli özel şerit yay.
Özellikler : İsteğe bağlı olarak spiral hortumla birlikte uzun halatlı model mevcuttur (bkz. hava hortumlu yay balansörler)

Güvenlik Donanımları:
- Kontrol edilmiş güvenlik
- Çevresi tamamen kapalı monte edilmiş ünite
- Dayanıklı ve sağlam gövde
- İzole edilmiş askı
- Güvenlik zinciriyle standart

Çalışma alanı:
Halat uzunluğu: 1,6 metre
Halat durdurma tamponu kademesiz olarak ayarlanabilir.

Tip 7211 ve 7212, Küçük El Aletleri İçin Otomatik Kilitli Yay Balansörler

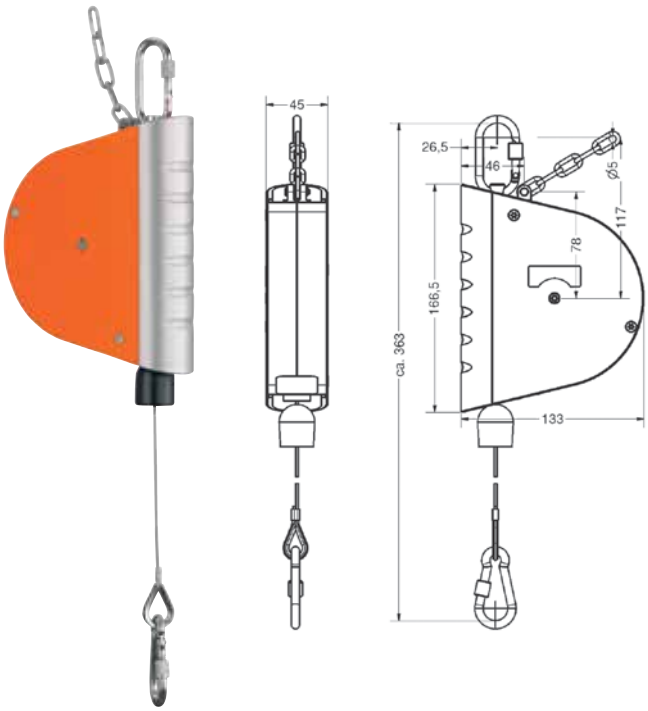

Art No. (kilitleme sistemli)	Art No. (kilitleme sistemsiz)	Kapasite aralığı (kg)	Halat uzunluğu (m)	Ağırlık (kilitleme sistemli model) kg	Ağırlık (kilitleme sistemsiz model) kg
3900 00 06	3900 00 08	0.5 - 2.0	2.5	0.9	0.8
3900 00 07	3900 00 09	1.5 - 3.0	2.5	0.9	0.8

Bu balansörler elektrikli ve pnömatik aletler, el aletleri, çivileme makineleri, el tarayıcıları, barkodlama makineleri, ölçme cihazları gibi her çeşit elle kullanılan küçük cihazları desteklemek için çok uygundurlar. Güçlü tasarımı 7211 model serisinde güvenli ve sağlam bir çalışma sağlamaktadır. Ürün yüksek çekme-geri sarma frekansında dayanıklılığı ile öne çıkmaktadır. 7212 modeli yavaş geri sarma sırasında devreye girerek bağlı yükün geri çekilmesini durduran bir otomatik kilitleme mekanizmasına sahiptir. Ek emniyet tedbiri olarak gövdede açılan deliğe düşmeye karşı bir bağlantı yapılabilir. (teslim edilen üründe bağlama elemanı yoktur)

Tasarım:

Gövde : Darbe ve aşınmaya dayanıklı plastik malzeme, kırmızı- turuncu renkte
Halat tamburu : Aşınmaya dayanıklı plastik malzeme
Halat : Elastik halat durdurma tamponlu yüksek mukavemetli çelik halat ve yükü bağlamak için karabina kanca
Yay : Yük ayarlaması tutamak ile kolayca yapılabilen yüksek mukavemetli perçinli yüksek mukavemetli şerit yay
Özellikler : Otomatik kilitlemeli 7212 modeli İsteğe bağlı olarak spiral hortumla birlikte uzun halatlı model mevcuttur (bkz. hava hortumlu yay balansörler)

Güvenlik Donanımları:

- Kontrol edilmiş güvenlik
- Çevresi tamamen kapalı monte edilmiş ünite
- Dayanıklı ve sağlam gövde
- İzole edilmiş askı
- Güvenlik zinciriyle standart

Çalışma alanı:

Halat uzunluğu: 2,5 metre
Halat durdurma tamponu: kademesiz olarak ayarlanabilir.

Tip 7221 ve 7222, Orta Büyüklükte El Aletleri İçin Otomatik Kilitli Yay Balansörler

Art No. (kilitleme sistemli)	Art No. (kilitleme sistemsiz)	Kapasite aralığı (kg)	Halat uzunluğu (m)	Ağırlık (kilitleme sistemli model) kg	Ağırlık (kilitleme sistemsiz model) kg
3900 00 10	3900 00 14	2.0 - 5.0	3.0	3.5	3.3
3900 00 11	3900 00 15	4.0 - 8.0	3.0	3.8	3.7
3900 00 12	3900 00 16	7.0 - 10.0	3.0	3.8	3.7
3900 00 13	3900 00 17	10.0 - 14.0	3.0	4.0	3.9

7221 modeli gerçek işletme dayanıklılığı için tasarlanmıştır. Çok iyi, yumuşak geri sarma davranışı ve 3 metrelik halat uzunluğuyla her uygulama alanında kendini gösterir. 2kg'dan 14kg'a kadar olan ağırlıkların yüklenebilmesi ile kaba uygulamalarda istenilen şartları sağlar. Yüksek kalitesi ve emniyetli oluşu, montaj bantlarında el aletleri için kullanımda ve makine montajında tam anlamıyla kendini göstermektedir. Taşıma yayı ve halat gibi yıpranması mümkün parçalar kolay değiştirilebilirdir ve yedek parça olarak düşünülebilirler

Tasarım:

Askı : Fırdöndülü vidalı karabinası kancası
Gövde : Darbe ve aşınmaya dayanıklı plastik malzeme, kırmızı- turuncu renkte
Halat Tamburu : Aşınmaya dayanıklı plastik malzeme
Halat : Elastik halat durdurma tamponlu yüksek mukavemetli çelik halat ve yükü bağlamak için vidalı karabina kanca. Halat uzunluğu halat kilidi ile kademesiz olarak ayarlanır. İsteğe bağlı olarak daha uzun halat verilebilir.
Yay : Yüksek mukavemetli ve bandajlanmış özel şerit yay, kademesiz yük ayarı.
Özellikler : Otomatik kilitlemeli 7222 modeli

Güvenlik Donanımları:

- Kontrol edilmiş güvenlik
- Dayanıklı ve sağlam gövde
- İzole edilmiş askı olarak fırdöndülü vidalı karabina kanca
- Yay kopma emniyeti ve güvenlik zinciriyle standart
- Halat tamburu bloke edilebilir.

Çalışma Alanı:

Halat uzunluğu: 3,0 metre
Halat durdurma tamponu: kademesiz olarak ayarlanabilir.

SIFIR AĞIRLIK BALANSÖRLERİ

Tip 7228, Küçük El Aletleri İçin Yay Balansörler

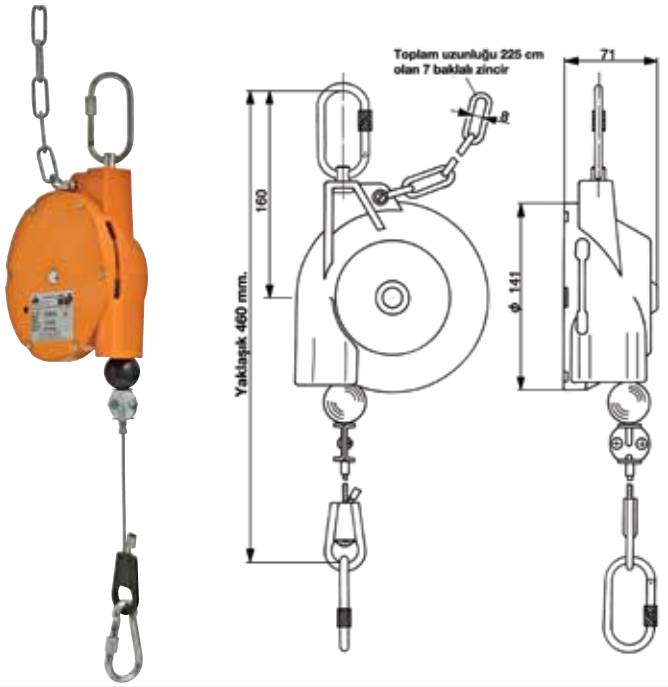

Art No.	Kapasite aralığı (kg)	Halat uzunluğu (m)	Ağırlık (kg)
3900 00 18	0.4 - 1.2	1.6	1.3
3900 00 19	1.2 - 2.6	1.6	1.4
3900 00 20	2.6 - 3.8	1.6	1.5
3900 00 21	3.8 - 5.2	1.6	1.5
3900 00 22	5.2 - 6.5	1.6	1.5

Balansör 7228 çok hassas görevler için en iyi üründür. 1,6 metre halat uzunluğuyla montaj ve üretim tesislerinde ulaşılabilir çalışma alanı çok iyi kapsanmaktadır. Bu aletlerde yıpranması mümkün parçaların çok kolay değiştirilebilmesi kullanıcının sürekli yüksek memnuniyetini garanti etmektedir.

Tasarım:

Askı : Fırdöndülü vidalı karabina kancası
Gövde : Darbe ve aşınmaya dayanıklı plastik malzeme, kırmızı- turuncu renkte
Gövde Kapağı : Çelik sac, boyalı
Halat Tamburu : Yüksek mukavemetli ve aşınmaya dayanıklı plastik malzeme
Halat : Elastik halat durdurma tamponlu yüksek mukavemetli çelik halat ve yükü bağlamak için vidalı karabina kanca. Halat uzunluğu halat kilidi ile kademesiz olarak ayarlanır. Bir halat kelepçesi vasıtasıyla çalışma mesafesi kademesiz olarak kısaltılabilir.
Yay : Yüksek mukavemetli ve perçinlenmiş özel şerit yay, kolaylaştırılmış yük ayarı
Özellikler : İsteğe bağlı olarak daha uzun halat teslim edilebilir.

Güvenlik Donanımları:

- Kontrol edilmiş güvenlik
- Çok dayanıklı ve sağlam, darbeye karşı dayanıklı gövde
- İzole edilmiş askı olarak fırdöndülü vidalı karabina kanca
- Düşmeye karşı tedbir olarak emniyet zinciriyle standart
- Yay kopma emniyeti 3kg ve üzeri taşıma kapasitesine sahip modeller için standart
- Halat tamburu bloke edilebilir.

Çalışma Alanı:

Halat uzunluğu: 1,6 metre
Halat durdurma tamponu: kademesiz olarak ayarlanabilir.

Tip 7230 ve 7231, Orta Büyüklükte El Aletleri İçin Otomatik Kilitli Yay Balansörler

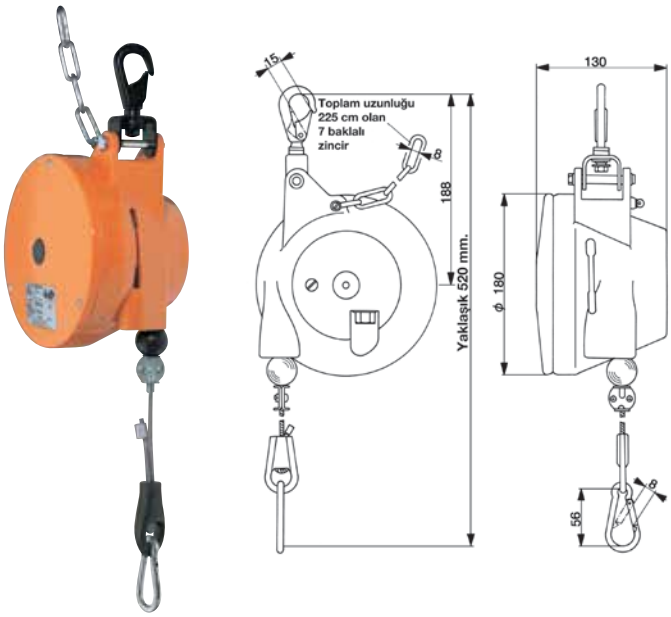

Art No. (kilitleme sistemli)	Art No. (kilitleme sistemsiz)	Kapasite aralığı (kg)	Halat uzunluğu (m)	Ağırlık (kilitleme sistemli model) kg	Ağırlık (kilitleme sistemsiz model) kg
3900 00 23	3900 00 29	3.0 - 5.0	2.0	3.1	2.9
3900 00 24	3900 00 30	4.5 - 7.0	2.0	3.3	3.1
3900 00 25	3900 00 31	6.0 - 10.0	2.0	3.4	3.2
3900 00 26	3900 00 32	9.0 - 14.0	2.0	3.6	3.4
3900 00 27	3900 00 33	13.0 - 17.0	2.0	3.8	3.6
3900 00 28	3900 00 34	16.0 - 21.0	2.0	4.0	3.8

2 metrelik bir halat uzunluğu sayesinde bu alet daha büyük çalışma sahalarını kapsayabilir, taşıma yükü ayarı ayar sonsuz vida dişlisi üzerinde kademesiz olarak yapılır. Düşme güvenliği ve yay kopma emniyeti gibi güvenlik bileşenleri ile birlikte hem askı emniyeti hem de emniyet halkası standarttır.

Tasarım:

Askı : Fırdöndülü güvenlik kancası
Gövde : Komple darbe ve aşınmaya dayanıklı plastik malzeme, kırmızı- turuncu renkte
Halat tamburu : Aşınmaya çok dayanıklı ve yüksek mukavemetli plastik malzeme
Halat : Elastik halat durdurma tamponlu yüksek mukavemetli çelik halat ve yükü bağlamak için vidalı karabina kanca. Halat uzunluğu halat kilidi ile kademesiz olarak ayarlanır. Bir halat kelepçesi vasıtasıyla çalışma stroğu kademesiz olarak kısaltılabilir.
Yay : Yüksek mukavemetli ve perçinli özel şerit yay, taşıma yükü ayarı kademesiz olarak sonsuz vida dişlisi üzerinden yapılır.

Güvenlik Donanımları:

- Kontrol edilmiş güvenlik
- Çok dayanıklı ve sağlam, darbeye karşı dayanıklı gövde
- İzole edilmiş askı olarak fırdöndülü güvenlik kancası
- Yükün asılması vidalı karabina kancası
- Düşme güvenliği olarak güvenlik zinciriyle standart
- Yay kopma emniyeti tüm yük taşıma kapasiteleri için standart, halat tamburunun bloke edilmesi için entegre edilmiş düzenek

Çalışma Alanı:

Halat uzunluğu: 2 metre
Halat durdurma tamponu: kademesiz olarak ayarlanabilir.

Tip 7235 ve 7236, Orta Büyüklükte El Aletleri İçin Otomatik Kilitli Yay Balansörler

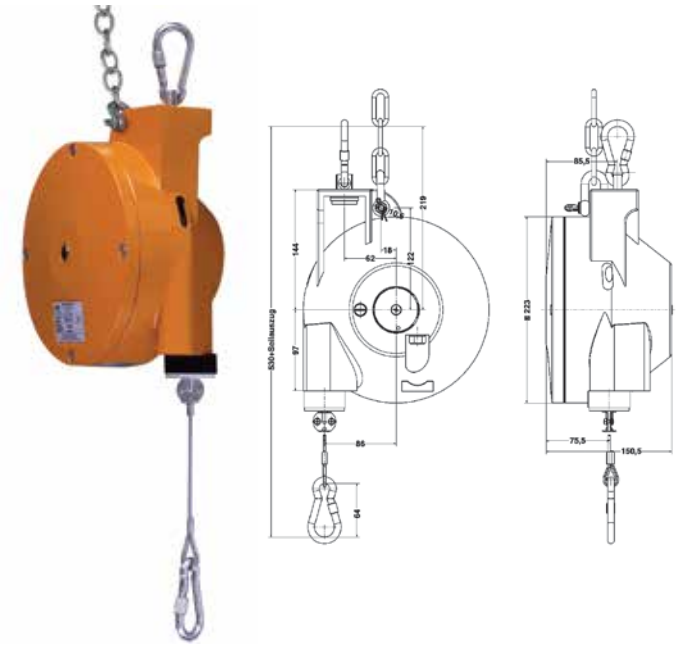

Art No. (kilitleme sistemli)	Art No. (kilitleme sistemsiz)	Kapasite aralığı (kg)	Halat uzunluğu (m)	Ağırlık (kilitleme sistemli model) kg	Ağırlık (kilitleme sistemsiz model) kg
3900 00 35	3900 00 39	15.0 - 25.0	2.0	8.90	7.80
3900 00 36	3900 00 40	25.0 - 35.0	2.0	10.00	8.90
3900 00 37	3900 00 41	35.0 - 45.0	2.0	10.60	9.50
3900 00 38	3900 00 42	45.0 - 55.0	2.0	10.85	9.75

2 metrelik halat uzunluğu sayesinde bu balansör daha büyük çalışma alanlarını kapsayabilir. Taşıma yükü ayarı sonsuz vida dişlisi üzerinden rahatça yapılır. Düşme güvenliği ve yay kopma emniyeti gibi güvenlik bileşenleri ve askı emniyeti ile yükleme için fırdöndülü karabina kancası standarttır. Halat kelepçesi ile çalışma alanının azaltılabilmesi bu balansörleri çalışma ortamına en iyi şekilde uyarlar. 7236 modelinde yavaş geri sarma sırasında devreye girerek bağlı yükün geri çekilmesini durduran otomatik kilitleme mevcuttur.

Tasarım :

Askı : Fırdöndülü güvenlik kancası
Gövde : Kum kalıba döküm yüksek mukavemetli alüminyum
Halat tamburu : Kum kalıba döküm yüksek mukavemetli alüminyum
Halat : Elastik halat durdurma tamponlu yüksek mukavemetli çelik halat ve yükü bağlamak için vidalı karabina kanca. Halat uzunluğuhalat kilidi ile kademesiz olarak ayarlanır. Bir halat kelepçesi vasıtasıyla çalışma stroğu kademesiz olarak kısaltılabilir.
Yay : Yüksek mukavemetli ve perçinli özel şerit yay, taşıma yükü ayarı kademesiz olarak sonsuz vida dişlisi üzerinden yapılır.

Güvenlik Donanımları:

- Kontrol edilmiş güvenlik
- Çok dayanıklı ve sağlam, darbeye karşı dayanıklı gövde
- Fırdöndülü güvenlik kancası
- Yükün asılması için vidalı karabina kancası
- Düşme güvenliği olarak güvenlik zinciriyle standart
- Yay kopma emniyeti tüm yük taşıma kapasiteleri için standart, halat tamburunun bloke edilmesi için entegre edilmiş düzenek

Çalışma alanı:

Halat uzunluğu: 2 metre
Halat durdurma tamponu: kademesiz olarak ayarlanabilir.

Tip 7241, Ağır Hizmet Otomatik Kilitli Balansörler

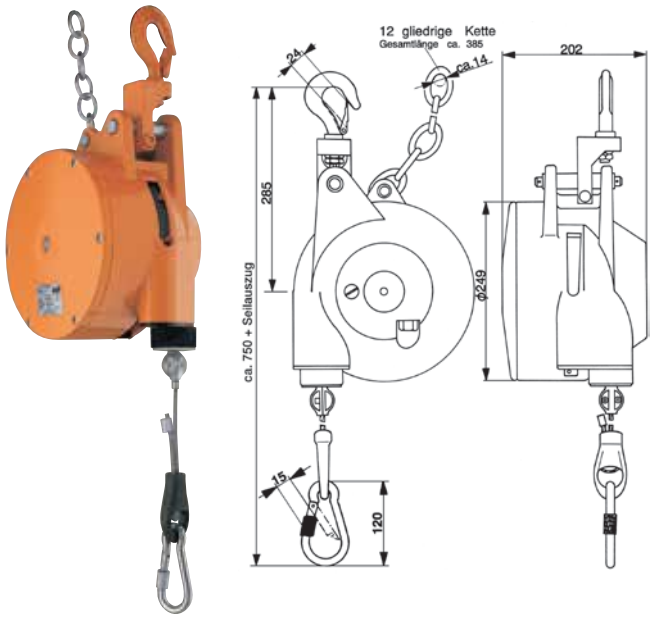

Art No. (kilitleme sistemli)	Art No. (kilitleme sistemsiz)	Kapasite aralığı (kg)	Halat uzunluğu (m)	Ağırlık (kilitleme sistemli model) kg	Ağırlık (kilitleme sistemsiz model) kg
3900 00 43	3900 00 50	12.0 - 20.0	2.0	15.0	14.8
3900 00 44	3900 00 51	20.0 - 30.0	2.0	15.4	15.2
3900 00 45	3900 00 52	30.0 - 45.0	2.0	17.1	16.9
3900 00 46	3900 00 53	45.0 - 60.0	2.0	17.5	17.3
3900 00 47	3900 00 54	60.0 - 75.0	2.0	18.9	18.7
3900 00 48	3900 00 55	75.0 - 90.0	2.0	19.9	19.7
3900 00 49	3900 00 56	90.0 - 100.0	2.0	21.1	19.9

Tasarım:

Askı : Fırdöndülü vidalı karabina kancası
Gövde : Yüksek mukavemetli kum kalıba döküm alüminyum
Halat tamburu : Yüksek mukavemetli kum kalıba döküm alüminyum
Halat : Elastik halat durdurma tamponlu yüksek mukavemetli çelik halat ve yükü bağlamak için vidalı karabina kanca. Halat uzunluğu halat kilidi ile kademesiz olarak ayarlanır. Bir halat kelepçesi vasıtasıyla çalışma stroğu kademesiz olarak kısaltılabilir.
Yay : Yüksek mukavemetli çevresi tamamıyla kapatılmış ve perçinli özel şerit yay
Yatak şekli : Çift taraflı kapalı rulman
Özellikler : İsteğe bağlı olarak daha uzun halat ile teslim edilebilir. Manuel olarak kilitlemeli model mevcuttur.

Güvenlik Donanımları:

- Kontrol edilmiş güvenlik
- Çok dayanıklı ve sağlam, darbeye karşı dayanıklı alüminyum gövde
- Fırdöndülü güvenlik kancası
- Halat çekme sınırlaması sayesinde aşırı yük koruması
- Yükün asılması için fırdöndülü karabina kancası
- Düşme güvenliği olarak güvenlik zinciriyle standart
- Yay kopma emniyeti tüm yük taşıma kapasiteleri için standart, halat tamburunun bloke edilmesi için entegre edilmiş düzenek
- Halat ucunun emniyeti için verilen halat kıskacı
- Beklenmeyen kullanma hasarlarına karşı koruma olarak boşta dönme mekanizması

Çalışma alanı:

Halat uzunluğu: 2 metre
Halat durdurma tamponu: kademesiz olarak ayarlanabilir.

Tip 7248, Yüksek Güvenlikli Ağır Hiz. Balansörleri

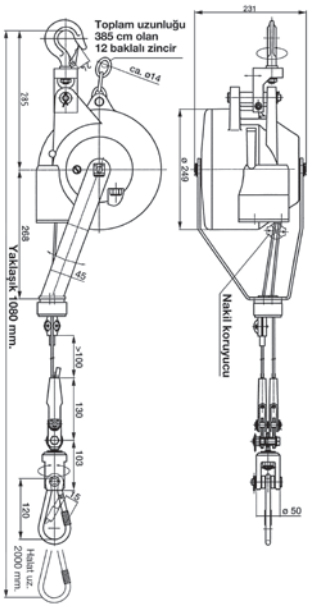

Art No.	Kapasite aralığı (kg)	Halat uzunluğu (m)	Ağırlık (kg)
3900 00 57	12.0 -20.0	2.0	17.1
3900 00 58	20.0 -30.0	2.0	17.5
3900 00 59	30.0 -45.0	2.0	19.2
3900 00 60	45.0 -60.0	2.0	19.6
3900 00 61	60.0 -75.0	2.0	21.0
3900 00 62	75.0 -90.0	2.0	22.0
3900 00 63	90.0 -100.0	2.0	23.2

Tasarım:

Askı : Fırdöndülü güvenlik kancaları, pozisyonlanabilir.
Gövde : Yüksek mukavemetli basınçlı döküm alüminyum
Gövde kapağı : Yüksek mukavemetli basınçlı döküm alüminyum
Halat tamburu : Yüksek mukavemetli kum kalıba döküm alüminyum
Halat : Elastik halat durdurma tamponlu yüksek mukavemetli çelik halat ve yükü bağlamak için vidalı karabina kanca. Halat uzunluğu halat kilidi ile kademesiz olarak ayarlanır.Bir halat kelepçesi vasıtasıyla çalışma stroğu kademesiz olarak kısaltılabilir.
Yay : Yüksek mukavemetli çevresi tamamıyla kapatılmış ve perçinli özel şerit yay
Yatak şekli : Çift taraflı kapalı rulman
Özellikler : İsteğe bağlı olarak daha uzun halat ile teslim edilebilir.

Güvenlik Donanımları:

- Kontrol edilmiş güvenlik
- Çift halatlı tasarım
- Çok dayanıklı ve sağlam, darbeye karşı dayanıklı alüminyum gövde
- Fırdöndülü güvenlik kancası
- Yükün asılması için vidalı karabina kancası
- Yay kopma emniyeti tüm yük taşıma kapasiteleri için standart, halat tamburunun bloke edilmesi için entegre edilmiş düzenek
- Düşme güvenliği olarak güvenlik zinciriyle standart
- Halat ucunun emniyeti için verilen halat kıskacı
- Beklenmeyen kullanma hasarlarına karşı koruma olarak boşta dönme mekanizması

Çalışma alanı:

Halat çekme: 2 metre
Halat durdurma tamponu: kademesiz olarak ayarlanabilir.

Tip 7251, Ağır Hizmet Balansörleri

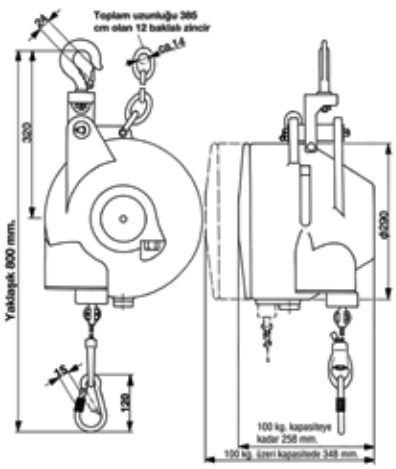

Art No.	Kapasite aralığı (kg)	Halat uzunluğu (m)	Ağırlık (kg)
3900 00 64	15.0 - 25.0	3.0	25.0
3900 00 65	25.0 - 35.0	3.0	26.0
3900 00 66	35.0 - 50.0	3.0	27.0
3900 00 67	50.0 - 65.0	3.0	28.0
3900 00 68	65.0 - 80.0	3.0	29.0
3900 00 69	80.0 - 90.0	3.0	30.0
3900 00 70	90.0 - 100.0	3.0	32.0
3900 00 71	100.0 - 115.0	3.0	41.8
3900 00 72	115.0 - 130.0	3.0	43.2
3900 00 73	130.0 - 140.0	3.0	44.6
3900 00 74	140.0 - 150.0	3.0	46.0
3900 00 75	150.0 - 170.0	3.0	46.4
3900 00 76	170.0 - 180.0	3.0	46.7
3900 00 77	180.0 - 190.0	3.0	47.0
3900 00 78	190.0 - 200.0	3.0	47.3

Tasarım:

Askı : Fırdöndülü güvenlik kancaları, pozisyonlanabilir.
Gövde : Yüksek mukavemetli kum kalıba döküm alüminyum
Gövde kapağı : Yüksek mukavemetli kum kalıba döküm alüminyum
Halat tamburu : Yüksek mukavemetli kum kalıba döküm alüminyum
Halat : Elastik halat durdurma tamponlu yüksek mukavemetli çelik halat ve yükü bağlamak için vidalı karabina kanca. Halat uzunluğu halat kilidi ile kademesiz olarak ayarlanır. Bir halat kelepçesi vasıtasıyla çalışma stroğu kademesiz olarak kısaltılabilir.
Yay : Yüksek mukavemetli çevresi tamamıyla kapatılmış ve perçinli özel şerit yay
Yatak şekli : Çift taraflı kapalı rulman
Özellik : İsteğe bağlı olarak daha uzun halat teslim edilebilir

Güvenlik donanımları:

- Kontrol edilmiş güvenlik
- Çok dayanıklı ve sağlam, darbeye karşı dayanıklı alüminyum gövde
- Fırdöndülü güvenlik kancası
- Halat çekme sınırlaması sayesinde aşırı yük koruması
- Yükün asılması için vidalı karabina kancası
- Düşme güvenliği olarak güvenlik zinciriyle standart
- Halat tamburunun bloke edilmesi için entegre edilmiş düzenek
- Halat ucunun emniyeti için verilen halat kıskacı
- Beklenmeyen kullanma hasarlarına karşıkoruma olarak boşta dönme mekanizması

Çalışma alanı:

Halat uzunluğu:3 metre
Halat durdurma tamponu: kademesiz olarak ayarlanabilir.

Tip 7261, Ağır Hizmet Balansörleri

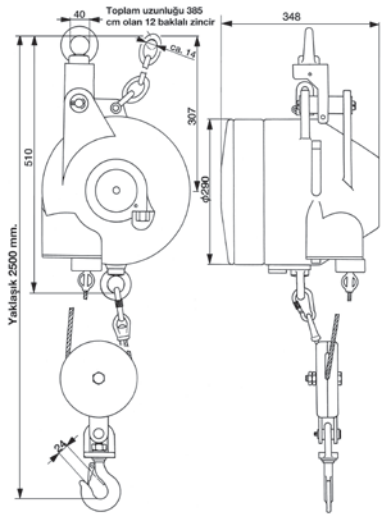

Art No.	Kapasite aralığı (kg)	Halat uzunluğu (m)	Ağırlık (kg)
3900 00 79	150.0 - 175.0	1.5	46.0
3900 00 80	175.0 - 200.0	1.5	47.5
3900 00 81	200.0 - 225.0	1.5	49.0
3900 00 82	225.0 - 250.0	1.5	51.0
3900 00 83	250.0 - 275.0	1.5	53.0
3900 00 84	275.0 - 300.0	1.5	55.0

Ağır ve çok ağır yükler için balansörlerde 7261 300 kg'a kadar olan taşıma kuvvetiyle ürün gamımızın zirvesindedir. Gayet sağlam olan tasarım bu modelin en zor koşullar altında güvenli ve gayet uzun ömürlü çalışmasını sağlamaktadır.

Tasarım:

Askı : Fırdöndülü güvenlik kancaları, pozisyonlanabilir.
Gövde : Yüksek mukavemetli kum kalıba döküm alüminyum
Gövde kapağı : Yüksek mukavemetli kum kalıba döküm alüminyum
Halat tamburu : Yüksek mukavemetli kum kalıba döküm alüminyum
Halat : Elastik halat durdurma tamponlu yüksek mukavemetli çelik halat ve yükü bağlamak için vidalı karabina kanca. Halat uzunluğu halat kilidi ile kademesiz olarak ayarlanır. Bir halat kelepçesi vasıtasıyla çalışma stroğu kademesiz olarak kısaltılabilir.
Yay : Yüksek mukavemetli çevresi tamamıyla kapatılmış ve perçinli özel şerit yay
Yatak şekli : Çift taraflı kapalı rulman
Özellik : İstek üzerine daha uzun halat ile teslim edilebilir.

Güvenlik donanımları:

- Kontrol edilmiş güvenlik
- Çok dayanıklı ve sağlam, darbeye karşı dayanıklı alüminyum gövde
- Fırdöndülü güvenlik kancası
- Halat çekme sınırlaması sayesinde aşırı yük koruması
- Yükün asılması için vidalı karabina kancası
- Düşme güvenliği olarak güvenlik zinciriyle standart
- Halat tamburunun bloke edilmesi için entegre edilmiş düzenek
- Halat ucunun emniyeti için verilen halat kıskacı
- Beklenmeyen kullanma hasarlarına karşı koruma olarak boşta dönme mekanizması

Çalışma alanı:

Halat uzunluğu:1,5 metre
Halat durdurma tamponu: kademesiz olarak ayarlanabilir.

Tip 7223, Hava Hortumlu Yay Balansörler

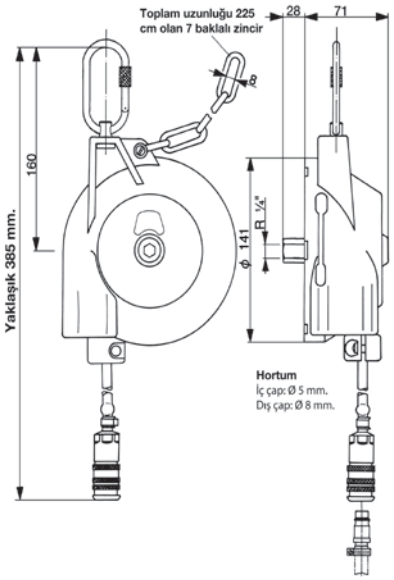

Art No.	Kapasite aralığı (kg)	Halat uzunluğu (m)	Ağırlık (kg)
3900 00 85	0.4 - 1.2	0.8	1.2
3900 00 86	1.2 - 2.2	0.8	1.3
3900 00 87	2.2 - 3.0	0.8	1.4

7223 modeli bir çelik halat yerine havalı (pnömatik) el aletleri için basınçlı hava kaynağı olanağını sunmaktadır. 800mm'lik çalışma stroğu ile bu yay balansör pnömatik aletlerin ihtiyaçlarına göre ergonomik olarak düzenlenmiştir.

Özel tasarımı, ayrıca sağlam hava hortumu ile kullanıcıya 6 Bar basınçta 900 litre/dak'lık debide hava sunmaktadır. Maksimum işletme basıncı uygulamada taleplere göre 10 Bar kadar arttırılabilmektedir. Burada da taşıma yayı gibi tüm parçaların çok kolay değiştirilme olanağı ve uzun süreli olması tasarlanmış ömür kullanıcının yüksek memnuniyetini garanti etmektedir.
Ayrıca bu hava hortumlu yay balansörler en küçük tasarım olan sadece 0,4-1,2 kg taşıma kapasitesinde bile düşme güvenliği için standart güvenlik zincirine sahiptir.

Tasarım:

Askı : Fırdöndülü vidalı karabina kancaları
Gövde : Darbe ve aşınmaya dayanıklı plastik malzeme, kırmızı-turuncu renkte
Gövde kapağı : Çelik sacı, boyalı
Halat tamburu : Yüksek mukavemetli ve aşınmaya dayanıklı plastik malzeme
Halat : Yüksek mukavemetli ve hasar-stabil hava hortumu, CEJN marka hızlı bağlanabilir kaplinle 5 mm iç genişlik. Pnömatik alete bağlantı 1/4" standart bağlantı, çalışma stroğu kademesiz olarak azaltılabilir.
Yay : Yüksek mukavemetli ve perçinlenmiş özel şerit yay
Özellikler : İsteğe bağlı olarak daha uzun hortum ile teslim edilebilir.

Güvenlik donanımları:

- Kontrol edilmiş güvenlik
- Dayanıklı ve sağlam gövde
- İzole edilmiş askı olarak fırdöndülü vidalı karabina kanca
- Düşme güvenliği olarak güvenlik zinciriyle standart
- Aşınmaya aşırı dayanıklı hava borusu

Çalışma alanı:

Hortum uzunluğu: 0,8 metre
Halat durdurma tamponu: kademesiz olarak ayarlanabilir.
Maksimum işletme basıncı: 10 Bar
Hava akışı: 6 Bar'da 900 litre/dakika

Tip 7211 ve 7212, Küçük Havalı El Aletleri İçin Otomatik Kilitli Spiral Hortumlu Yay Balansörler

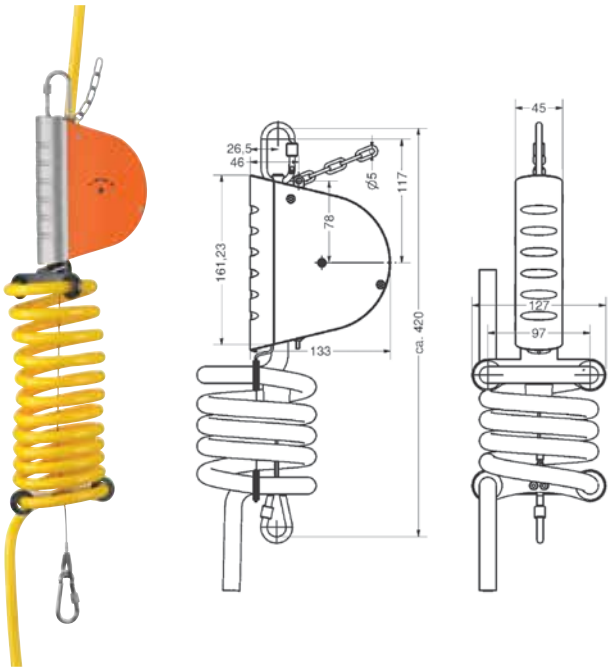

Hortum tipi 9 x 13

Art No. (kilitleme sistemli)	Art No. (kilitleme sistemsiz)	Kapasite aralığı (kg)	Halat uzunluğu (m)	Ağırlık (kilitleme sistemli model) kg	Ağırlık (kilitleme sistemsiz model) kg
3900 00 88	3900 00 90	1.3	1.4	2.5	0.5 - 2.0
3900 00 89	3900 00 91	1.3	1.4	2.5	1.5 - 3.0

Hortum tipi 11 x 16

Art No. (kilitleme sistemli)	Art No. (kilitleme sistemsiz)	Kapasite aralığı (kg)	Halat uzunluğu (m)	Ağırlık (kilitleme sistemli model) kg	Ağırlık (kilitleme sistemsiz model) kg
3900 00 92	3900 00 94	1.9	2.0	2.5	0.5 - 2.0
3900 00 93	3900 00 95	1.9	2.0	2.5	1.5 - 3.0

AIR 7211 model serisi 7211 standart model serisi ile tamamen aynıdır, bu özel tasarımda aynı zamanda bir spiral hortum mevcuttur. Bu hortum basınçlı havanın iletimini sağlamaktadır. Böylece AIR 7211 model serisi uzun çekme payı gerektiren pnömatik el aletlerinin hava ile desteklenmesi için çok uygundur. Spiral hortum 2.5m'lik tüm çekme payı boyunca sorunsuz şekilde kullanılabilecek tarzda tasarlanmış ve monte edilmiştir. AIR 7212 modeli otomatik kilitleme özelliği de sunmaktadır. Spiral hortumu 9x13 ve 11x6 ölçülerinde sunuyoruz. Tüm diğer özellikler 7211 model serisiyle aynıdır.

Tasarım:
Hortum Tipleri: 9x13 ve 11x16

Güvenlik donanımları:
- Kontrol edilmiş güvenlik
- Çevresi tamamen kapalı monte edilmiş ünite
- Dayanıklı ve sağlam gövde
- İzole edilmiş askı
- Güvenlik zinciriyle standart

Çalışma alanı:
Hortum uzunluğu: 2,5 metre
Halat durdurma tamponu: kademesiz olarak ayarlanabilir.

Tip 7221 ve 7222, Orta Büyüklükte Havalı El Aletleri İçin Otomatik Kilitli Spiral Hortumlu Yay Balansörler

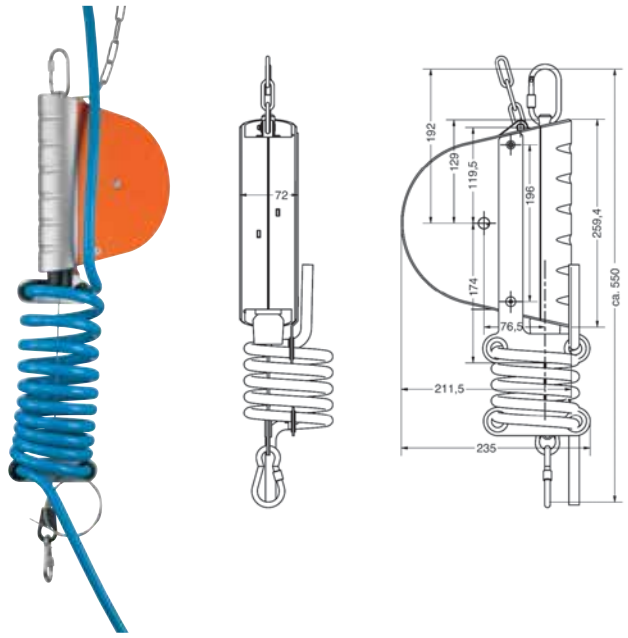

Hortum tipi 9 x 13

Art No. (kilitleme sistemli)	Art No. (kilitleme sistemsiz)	Kapasite aralığı (kg)	Halat uzunluğu (m)	Ağırlık (kilitleme sistemli model) kg	Ağırlık (kilitleme sistemsiz model) kg
3900 00 96	3900 01 00	2.0 - 5.0	3.0	4.0	3.9
3900 00 97	3900 01 01	4.0 - 8.0	3.0	4.4	4.2
3900 00 98	3900 01 02	7.0 - 10.0	3.0	4.4	4.2
3900 00 99	3900 01 03	10.0 - 14.0	3.0	4.5	4.4

Hortum tipi 11 x 16

Art No. (kilitleme sistemli)	Art No. (kilitleme sistemsiz)	Kapasite aralığı (kg)	Halat uzunluğu (m)	Ağırlık (kilitleme sistemli model) kg	Ağırlık (kilitleme sistemsiz model) kg
3900 01 04	3900 01 08	0.2 - 5.0	3.0	4.3	4.2
3900 01 05	3900 01 09	4.0 - 8.0	3.0	4.7	4.6
3900 01 06	3900 01 10	7.0 - 10.0	3.0	4.7	4.6
3900 01 07	3900 01 11	10.0 - 14.0	3.0	4.9	4.8

AIR 7221 model serisi 7221 standart model serisi ile tamamen aynıdır, bu özel tasarımda aynı zamanda bir spiral hortum mevcuttur. Bu hortum basınçlı havanın iletimini sağlamaktadır. Böylece AIR 7221 model serisi uzun çekme payı gerektiren pnömatik el aletlerinin hava ile desteklenmesi için çok uygundur. Spiral hortum 3m'lik tüm çekme payı boyunca sorunsuz şekilde kullanılabilecek tarzda tasarlanmış ve monte edilmiştir.

Tasarım:
Hortum tipi: 9x13 ve 11x16

Güvenlik donanımları:
- Kontrol edilmiş güvenlik
- Çevresi tamamen kapalı monte edilmiş ünite
- Dayanıklı ve sağlam gövde
- İzole edilmiş askı
- Güvenlik zinciriyle standart

Çalışma alanı:
Hortum uzunluğu: 3 metre
Halat durdurma tamponu: kademesiz olarak ayarlanabilir.

ASİMETRİK YÜK KALDIRMA CERASKALI

Kendinden Kilitlenebilir Sonsuz Vida Dişlisi

Çeşitli asimetrik yük kaldırmalarına, özellikle araçlardaki motor ve sürücüleri monte/demonte ederken yük üzerinde oluşacak eğimi kontrol etmeye yarar.

TAŞIMA KAPASİTESİ 500 KG

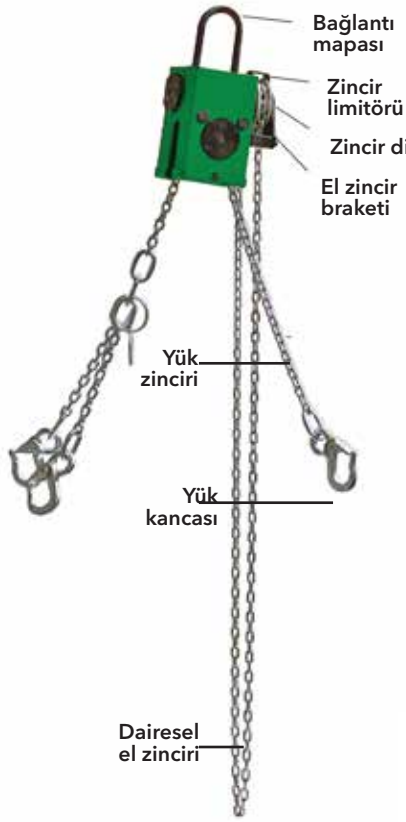

TAŞIMA KAPASİTESİ 2000 KG

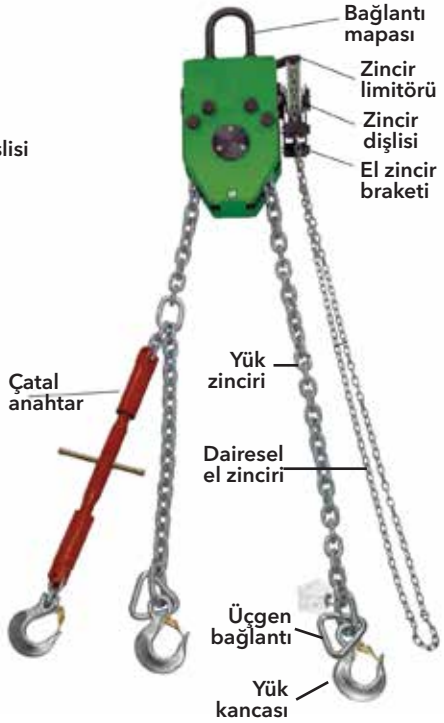

İlgili Standart ve Yönetmelikler

- DIN EN 13155 - Vinçler
- BGI 556
- 2006/42/EC Makine Emniye Yönenmeliği

ATEX ONAYLI PATLAMA KORUMALI EX-PROOF CERASKAL VE ŞARYO

Özellikler

- Katagori II - yüksek emniyet- Sertifikasyon : Ex II 2 GD c IIC T4 IIIC T135°C
- ATEX Yönetmeliği 94/9/EC ve Makine Emniyet Yönetmeliği 2006/42/EC ye göre üretilmiştir.
- Özellikle patlayıcı ortamlarda (ATEX) kullanım amacıyla tasarlanmıştır.
- Ürünler özel olarak kaplanmıştır.
- Farklı kapasitelerde, yüksekliklerde seçeneklerimiz mevcuttur.
- Paslanmaz çelik yük zinciri opsiyonel olarak temin edilebilir.
- Aşırı yük koruması opsiyonel olarak temin edilebilir.

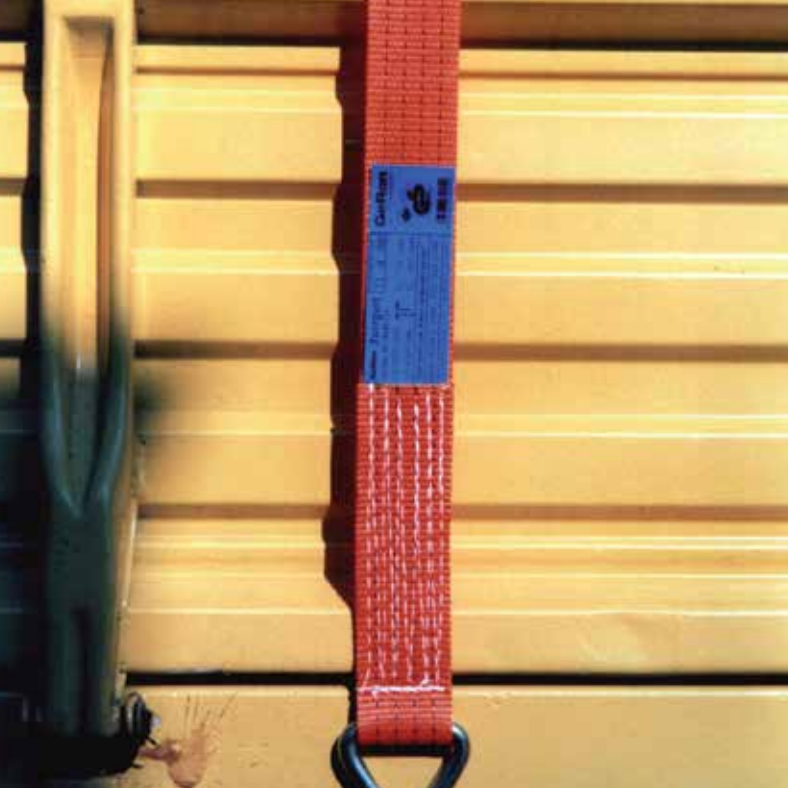

YÜK GÜVENLİĞİ EKİPMANLARI

Polyester Gergi Bantları
Zincir Gergi Sistemleri
Zincir Gergi Mekanizmaları
Aksesuarlar

25 mm - Gerdirme Kayışı - 2 Parça - EN 12195-2

Art. No.	Direk çekme gücü (daN)	Dairesel çekme gücü (daN)	Gerdirme kuvveti (daN)	Bant genişliği (mm)	Uzunluk (m)
9625 05 34	300	600	30	25	4
9625 10 34	500	1000	50	25	4

Standart Bağlantılar

Ratchet (300daN için)

Ratchet (500daN için)

Profil kanca

Opsiyonel Bağlantı Elemanları

Kancasız (dairesel)

Kancasız (dairesel)

S kanca

U Profil kanca

Karabina kanca

35 mm - Gerdirme Kayışı - 2 Parça - EN 12195-2

Art. No.	Direk çekme gücü (daN)	Dairesel çekme gücü (daN)	Gerdirme kuvveti (daN)	Bant genişliği (mm)	Uzunluk (mm)
9635 20 56	1000	2000	100	35	6

Standart Bağlantılar

Ratchet

Profil kanca

Opsiyonel Bağlantı Elemanları

Kancasız (dairesel)

U Profil kanca

Karabina kanca

50 mm - Gerdirme Kayışı - 2 Parça - EN 12195-2

Art. No.	Direk çekme gücü (daN)	Dairesel çekme gücü (daN)	Gerdirme kuvveti (daN)	Bant genişliği (mm)	Uzunluk (m)
9650 40 33	2000	4000	320	50	8
9650 40 34	2000	4000	420	50	8

Standart Bağlantılar

Ratchet (420daN için)

Ratchet (320daN için)

Profil kanca

Opsiyonel Bağlantı Elemanları

Kancasız (dairesel)

U profil kanca

Karabina kanca

Mandallı profil kanca

Delta halka

Ağır profil kanca

Üçgen karabina kanca

Parmak kanca

50 mm - Gerdirme Kayışı - 2 Parça - EN 12195-2

Art. No.	Direk çekme gücü (daN)	Dairesel çekme gücü (daN)	Gerdirme kuvveti (daN)	Bant genişliği (mm)	Uzunuk (m)
9650 50 34	2500	5000	450	50	8
9650 50 33	2500	5000	350	50	8

Standart Bağlantılar

Ratchet (450daN için)

Ratchet (350daN için)

Profil kanca

Opsiyonel Bağlantı Elemanları

Kancasız (dairesel)

U profil kanca

Karabina kanca

Mandallı profil kanca

Delta halka

Ağır profil kanca

Üçgen karabina kanca

Parmak kanca

50 mm - Su Geçirmez Gerdirme Kayışı - 2 Parça - EN 12195-2

Art. No.	Direk çekme gücü (daN)	Dairesel çekme gücü (daN)	Gerdirme kuvveti (daN)	Bant genişliği (mm)	Uzunluk (m)
9650 50 32	2500	5000	350	50	8

Standart Bağlantılar

Ratchet

Profil kanca

Opsiyonel Bağlantı Elemanları

Ratchet

Ratchet

Kancasız (dairesel)

U profil kanca

Karabina kanca

Delta Halka

Mandallı profil kanca

Ağır profil kanca

Üçgen karabina kanca

Parmak kanca

75 mm - Gerdirme Kayışı - 2 Parça - EN 12195-2

Art. No.	Direk çekme gücü (daN)	Dairesel çekme gücü (daN)	Gerdirme kuvveti (daN)	Bant genişliği (mm)	Uzunluk (m)
9650 00 01	5000	10000	500	75	8

Standart Bağlantılar

Ratchet

Profil kanca

Opsiyonel Bağlantı Elemanları

Kancasız (dairesel)

Delta halka

Üçgen karabina kanca

ZİNCİR GERGİ SİSTEMLERİ - Grade 80 (EN 12195-3)

Zincir Gergi Mekanizması - Çatal + Çatal

Art. No.	Zincir ölçüsü (mm)	Gerdirme kuvveti (daN)	Kopma yükü (dan)	Ayar aralığı (l) (min-max)	Gerdirme uzunluğu (mm)	kg %
9380 16 01	6	2200	4520	230 - 320	90	100
9380 16 02	8	4000	8040	330 - 470	140	200
9380 16 03	10	6300	12600	460 - 670	220	400
9380 16 04	13	10000	21200	520 - 770	250	670
9380 16 05	16	16000	32200	540 - 790	250	950

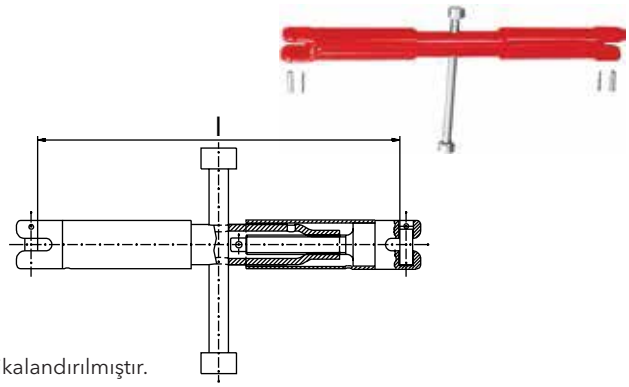

Malzeme : Yüksek mukavemetli alaşım çelik, Grade 80
Standart : DIN EN 1677-1 'e göre üretici sertifikası DIN EN 12195-3' e göre sertifikalandırılmıştır.

Zincir Gergi Mekanizması - Göz + Göz

Art. No.	Zincir ölçüsü (mm)	Gerdirme kuvveti (daN)	Kopma yükü (daN)	Ayar aralığı (min-max)	Gerdirme uzunluğu (mm)	kg %
9380 18 01	6	2200	4520	412 - 502	90	171
9380 18 02	8	4000	8040	588 - 738	150	455
9380 18 03	10	6300	12600	630 - 780	150	575
9380 18 04	13	10000	21200	722 - 872	150	858
9380 18 05	16	16000	32200	784 - 914	130	1334

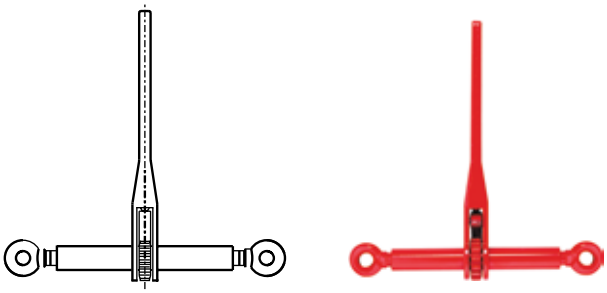

Malzeme : Yüksek mukavemetli alaşım çelik, Grade 80
Standart : DIN EN 1677-1 'e göre üretici sertifikası DIN EN 12195-3' e göre sertifikalandırılmıştır.

Zincir Gergi Mekanizması - Kanca + Kanca

Art. No.	Zincir ölçüsü (mm)	Gerdirme kuvveti (daN)	Kopma yükü (daN)	Ayar aralığı (min-max)	Gerdirme uzunluğu (mm)	kg %
9380 18 11	6	2200	4520	232 - 322	90	117
9380 18 12	8	4000	8040	360 - 510	150	340
9380 18 13	10	6300	12600	360 - 510	150	340
9380 18 14	13	10000	21200	366 - 516	150	400
9380 18 15	16	16000	32200	390 - 520	130	670

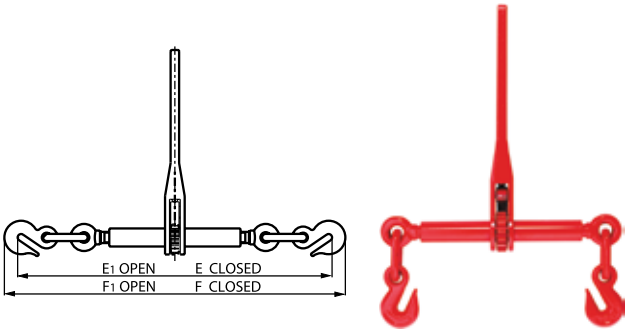

Malzeme : Yüksek mukavemetli alaşım çelik, Grade 80
Standart : DIN EN 1677-1 'e göre üretici sertifikası DIN EN 12195-3' e göre sertifikalandırılmıştır.

Zincir Gergi Sistemi

Çatal + Çatal

Art. No.	Zincir ölçüsü (mm)	Çekme gücü (daN)
9981 06 01	6-8	2200
9981 08 01	8-8	4000
9981 10 01	10-8	6300
9981 13 01	13-8	10000
9981 16 01	16-8	16000

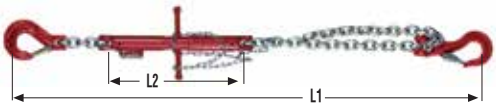

Göz + Göz

Art. No.	Zincir ölçüsü (mm)	Çekme gücü (daN)
9985 06 01	6-8	2200
9985 08 01	8-8	4000
9985 10 01	10-8	6300
9985 13 01	13-8	10000
9985 16 01	16-8	16000

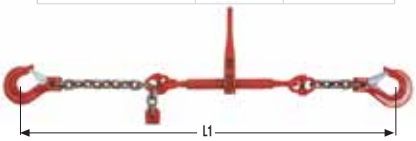

Kanca + Kanca

Art. No.	Zincir ölçüsü (mm)	Çekme gücü (daN)
9982 08 01	8-8	4000
9982 10 01	10-8	6300
9982 13 01	13-8	10000
9982 16 01	16-8	16000

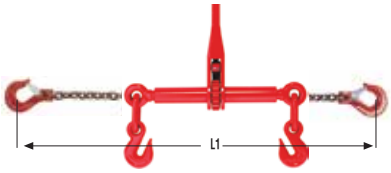

! Zincir gergi sistemlerinin standart uzunlukları,mekanizma kapalı halde iken 3.5 m'dir.
! Diğer uzunluklar için Netmak satış ekibi ile irtibata geçiniz.

ZİNCİR GERGİ SİSTEMLERİ - Grade 100 (EN 12195-3)

Zincir Gergi Mekanizması GT

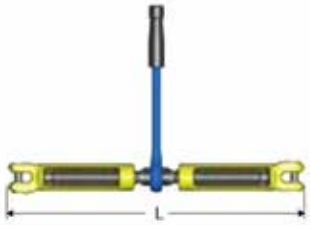

Art. No.	Model	Gerdirme kuvveti (daN)	STF (daN)	Ayar aralığı (L) (min-max)	Ağırlık (kg)
2903 84 08	GT-8-10	5000	2800	400 - 600	3.3
2903 84 10	GT-10-10	8000	2800	400 - 600	3.3

Ürün etiketi (Gerdirme standardı, kapasite, gerdirme kuvveti, izlenebilirlik, üretici bigileri içerir.)

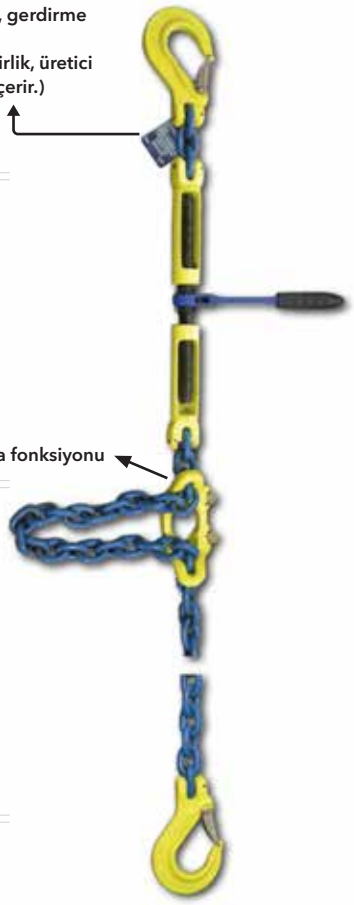

Kısaltma fonksiyonu

GrabiQ Zincir - Grade 10

Art. No.	Model	WLL (t)	D (mm)	L (mm)	E (mm)	Gerdirme kuvveti (daN)	Ağırlık (kg)
2903 02 08	KLA-8-10	2.6	8	24	11	5000	1.4
2903 02 10	KLA-10-10	4	10	30	14	8000	2.3

MIG - C pimli

Art. No.	Model	WLL (t)	L (mm)	X (mm)	Y (mm)	Gerdirme kuvveti (daN)	Ağırlık (kg)
2903 15 81	MIG CC-8-10	2.6	95	50	60	5000	0.7
2903 15 83	MIG CC-10-10	4.0	125	70	77	8000	1.1

Sapan Kancası, EGKN (Emniyet Mandallı)

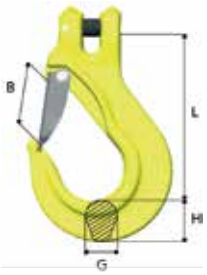

Art. No.	Model	WLL (t)	L (mm)	B (mm)	G (mm)	H (mm)	Gerdirme kuvveti (daN)	Ağırlık (kg)
2903 09 08	EGKN -8 -10	2.5	95	28	17	23	5000	0.5
2903 09 10	EGKN -10-10	4.0	121	35	23	31	8000	1.0

Güvenlik Mandallı Kanca, GBK

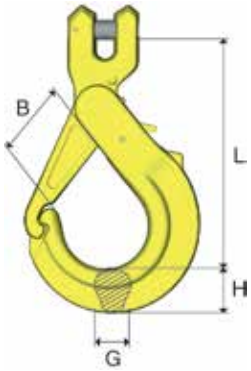

Art. No.	Model	WLL (t)	L (mm)	B (mm)	G (mm)	H (mm)	Gerdirme kuvveti (daN)	Ağırlık (kg)
2903 08 08	GBK -8 -10	2.6	119	36	20	22	5000	0.8
2903 08 10	GBK -10-10	4.0	150	47	22	29	8000	1.4

AKSESUARLAR

Netmak Kayma Önleyici Tabanlıklar

Kayma önleyici tabanlıklar yük ile araç zemini arasındaki sürtünme katsayısını yükseltir. Bu şekilde yükün kayma riski azaltılır.Güvenlik ve mukavemet arttırılmış olur.
Kayma önleyici tabanlık kullanımı ile;

- Daha az sayıda gerdirme kayışı kullanımı sağlanır.
- Çapraz yük gerdirmelerinde ihtiyaç duyulan gerdirme kuvveti azalmış olur.
- Sürtünme katsayısı tanımlanmış olur.

Art. No.	Ölçüler (mm)	Kalınlık (mm)
9610 11 08	5000 x 250	8
9610 11 21	5000 x 125	8
9610 11 22	600 x 600	8
9610 11 07	120 x 180	8
9610 11 09	200 x 300	10
9610 11 04	1250 x 1250	4
Kağıt yükler için		
9610 11 47	600 x 150	3
9610 11 48	20000 x 150	3

KÖŞE KORUYUCULAR

Gerdirme kayışlarının keskin kenarlı yüklerin etkisi ile kesilmesini önlemek, ürün ömrünü uzatmak için köşe koruyucu kullanımı tavsiye edilir.

Polietilen Köşe Koruyucu

Art. No.
9600 00 14

PU Koruma Kılıfı

Art. No.	Uygun bant genişliği (mm)
9500 00 40	25
9500 00 50	35
9500 00 60	50
9500 01 00	75

NetLex Mıknatıslı - Mıknatıssız Köşe Koruyucu

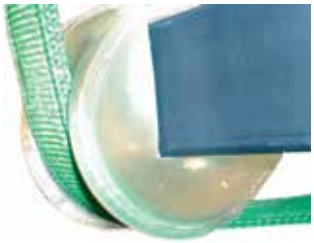

Art No.	Özellik	Bant genişliği (mm)	Mıknatıs Adedi
9600 01 25	Mıknatıslı	25	2 - 8
9600 01 35	Mıknatıslı	35	2 - 8
9600 01 50	Mıknatıslı	50	2 - 8
9600 01 75	Mıknatıslı	75	2 - 8
9600 02 25	Mıknatıssız	25	-
9600 02 35	Mıknatıssız	35	-
9600 02 50	Mıknatıssız	50	-
9600 02 75	Mıknatıssız	75	-

PU Elastomer Köşe Koruyucu

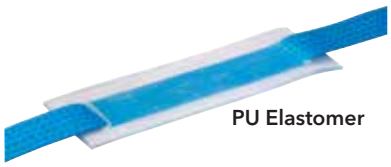

PU Elastomer

Art. No.	Uygun bant genişliği (mm)	Köşe koruyucu ebatları (mm)	Geçiş deliği ebatları (mm)
9600 00 25	25	250 x 80	35 x 10
9600 00 19	35	250 x 80	35 x 10
9600 00 18	50	300 x 100	55 x 10
9512 00 90	75	470 x 130	90 x 40

Alternatif Seçenekler

Flexoclip

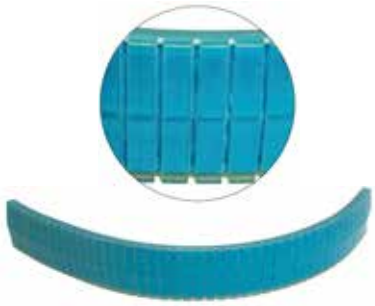

PU Sprey Kaplama

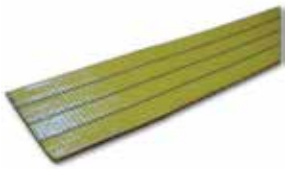

YÜKSEKTE ÇALIŞMA EMNİYET SİSTEMLERİ

Dikey Yaşam Hattı
Yatay Yaşam Hattı
Emniyet Kemerleri
Ankraj Noktaları
Enerji Sönümleyici Halatlar
Personel Vinçleri
Kişisel Koruyucu Donanımlar

Yatay Yaşam Hatları

Art. No. 4100 01 46

Neden gerekli?

İş yerinde ölüm ve ağır yaralanmalarla sonuçlanan kazaların başında yüksekten düşmeler gelir. Endüstriyel kazaların başlıca sebepleri uygunsuz çalışma şartlarıdır. Ölümle sonuçlanan her yedi kazadan bir tanesi yüksekten düşme sonucu gerçekleşmektedir.

Yasa ne der?

Avrupa yasaları gereği, iş yeri sahibi ya da sorumlu yönetici, yüksekte çalışan her çalışanının güvenliğinden sorumlu olur karşı önlemleri almak zorundadır.

Hangi sistem doğru olandır?

Piyasada bulunan sistemler, birbirlerinden tasarım ve uygulama teknikleri konusunda farklılık gösterir. Seçim yaparken bu sistemlerin fonksiyonları, güvenlik özellikleri ve kullanım kolaylıkları dikkate alınmalıdır.

Avantajlar

- Her tür binada kolay uygulanabilir.
- Sistem zemine, duvara ya da baş üstüne monte edilebilir.
- Montajı uzman personel tarafından kısa zamanda tamamlanır.
- Bakıma ihtiyaç yoktur.
- Ara bağlantılardan rahatça geçmeyi sağlayan kaydırma sistemi mevcuttur.
- Hafif çatı sistemlerine direkt olarak rahatça monte edilebilir.

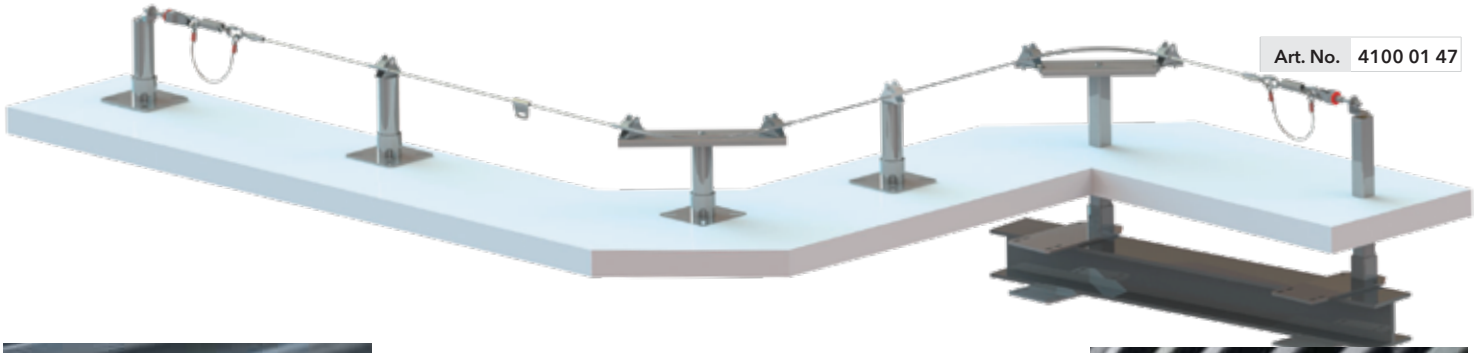

Art. No. 4100 01 47

Yüksek Kalite ve Güven
Düşmelere karşı güvenlik.

Yatay güvenlik hatları, paslanmaz malzemeden mamul bağlantı parçaları ve çelik halattan oluşan bir sistemdir. Sistemin ana parçaları; kaydırma mekanizması, şok önleyici, ara bağlantı elemanı, sabitleme elemanı ve sonlandırma elemanıdır.

Yatay güvenlik hatları yüksekte yapılan bakım, onarım ve temizlik işleri için mükemmel çözümdür ve endüstriyel yapılarda, vinç yolları, çatılar, yükleme-boşaltma alanları, araç üstü vb. alanlarda kullanılırlar.

Test edildi ve sertifikalandırıldı.

Yatay güvenlik sistemleri bağımsız Avrupa Birliği kurumlarınca test edilmiştir. CE sertifikası ile birlikte EN795 standartlarına uygundur. Montaj ve uygulama şekline bağlı olarak 6 kişiye kadar aynı anda çalışmaya müsade eder.

Yatay güvenlik sistemi kurulduktan sonra kullanıcılar tarafından kolayca ve güvenle kullanılmaya başlanabilir. Yatay yaşam hatları yetkili firma tarafından periyodik kontrole tabi tutulmalıdır.

Dikey Yaşam Hatları

Art. No.	4100 01 49	Art. No.	4100 01 48

Dikey güvenlik sistemleri,

Rüzgâr türbinleri, güç üniteleri, telekom sistemleri ve diğer endüstrilerde kullanılabildiği gibi, mevcut merdivenlere sonradan uygulanabilmesi sayesinde kullanım kolaylığı sağlar.

Sistem temel olarak çelik halat, bağlantı elemanı ve kılavuzlu düşme önleyiciden oluşmaktadır.
Kaydırma mekanizması halata tek elle takılabildiği gibi aynı şekilde tek elle de çıkartılabilir. Kilitleme mekanizması sayesinde son derece güvenilirdir.

Yandan montajlı model

Ortadan montajlı model

Mobil Yatay Yaşam Hatları (AE 320)

Art. No.	4100 01 22

Mobil yatay yaşam hatları galvaniz çelikten imal edilen 2 adet karabina ile kanca ve bunlara ait gerdirme mekanizmasından oluşan son derece güvenli bir sistemdir. Ürünün keskin kenar ve köşelere karşı korunması ürünün çok uzun süre güvenle kullanılması ve dayanımı açısından tavsiye edilir.

Ayarlanabilir uzunluğa sahiptir.
3 personelin aynı anda çalışmasına imkan sağlar.

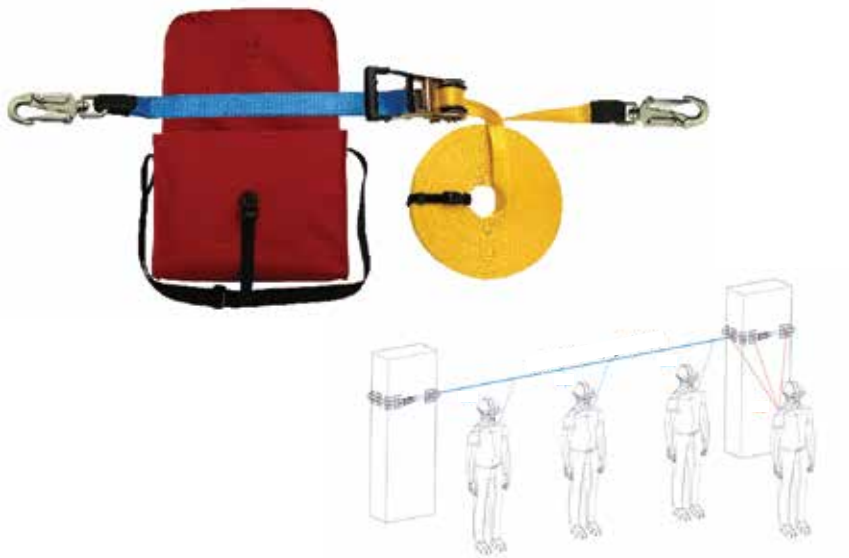

Geri Sarımlı Düşüş Durdurucu

NCR 200

Art. No.	Kablo Uzunluğu (m)	Max. Kapasite (kg)
5400 038	6	140
5400 039	10	140
5400 040	12	140
5400 041	15	140

NWR 025

Art. No.	Kablo Uzunluğu (m)	Max. Kapasite (kg)
410061 88	2,5	140

BAKIM GEREKTİRMEZ

NCRW 300

Art. No.	Kablo Uzunluğu (m)	Max. Kapasite (kg)
4100...	25	140

KURTARMA AMAÇLI

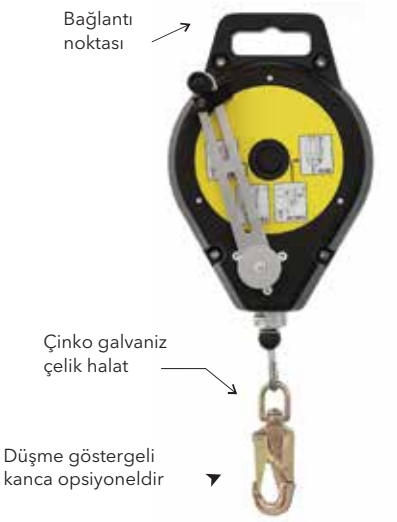

NCR 220

Art. No.	Kablo Uzunluğu (m)	Max. Kapasite (kg)
4100...	6	140
4100...	8	140
4100...	10	140
4100...	11	140

PETROL PLATFORMLARI İÇİN

Ankraj Noktaları

NAT 181

Art. No. 4100 0134

Malzeme : Paslanmaz çelik ANSI 316
Ölçüler : 56x56x50mm
Ağırlık : 0,65 kg
M10 vida deliği
Ankor tipi : Mekanik ankor

Uygulama yönü

NAT 150

Art. No. 4100 0154

Malzeme: Hafif, aluminyum alaşım
Ölçüler: 135 x 60 x 60mm
Ağırlık: 0,30kg

Uygulama yönü

NAT 020

Art. No. 4100 0153

Malzeme: Galvaniz çelik, paslanmaz çelik, aluminyum
Ağırlık: ~0,57kg
Statik dayanım: 12kN üzeri

Montaj adımları:

1. Resimde gösterilen parçayı F yönünde çekiniz.
2. Çekilmiş halde iken parçayı açılan, yuvaya takınız.
3. Kamalı pimin açıldığından emin olunuz.

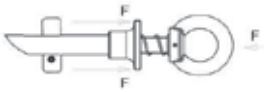

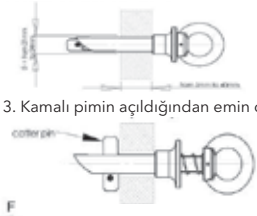

NST 020

Art. No. 4100 0155

Malzeme: galvaniz çelik, boyalı çelik
Ağırlık: 4,0 kg;

NST 010

Art. No. 4100 0133

Ağırlık: 5,2 kg;
Malzeme: galvaniz çelik, boyalı çelik
65 - 120mm arasında raylarda kulanılabilir.

Ankraj noktası

NAT 250

Art. No. 4100 0150

Ölçüler: 440 x 100 x 45 mm;
Ağırlık: 1,37 kg;
Malzeme: Aluminyum

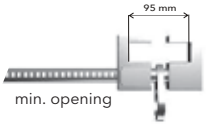

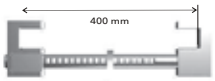

NAT 060

Art. No. 4100 0132

Malzeme: galvaniz çelik
Ölçüler: 1415x150x100mm
Ağırlık: 6,9 kg;

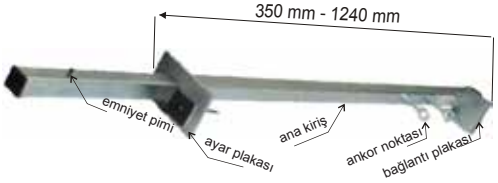

NIM 200

Art. No. 4100 0151

Malzeme: galvaniz çelik

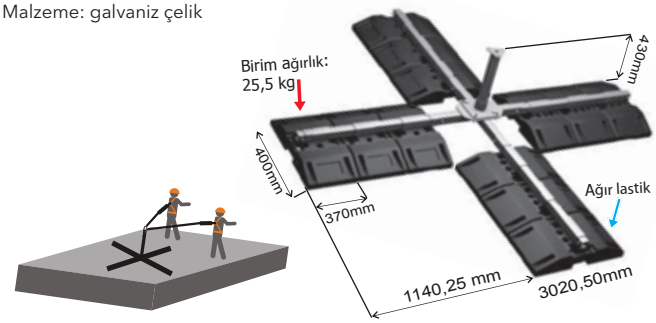

NAC 340

Art. No. 4100 0152

Malzeme: paslanmaz çelik - 6 mm
Sistem dayanımı > 10kN
Kelepçe aralığı: 75-140 mm
Ağırlık: 2,5 kg

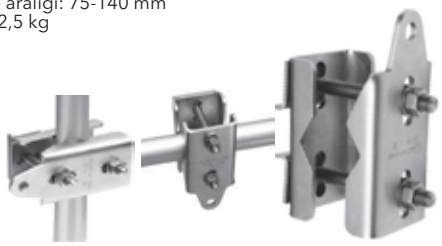

NAT 021

Art. No. 4100 0156

Malzeme: Galvaniz çelik, paslanmaz çelik, aluminyum
Kullanıcı sayısı :1
Yüzey dayanımı: B20 beton
Dikey, yatay ve eğimli yüzeylerde kullanılabilir.

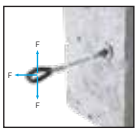

Kurtarma Kiti

Art. No.	4100 61 90

İçindekiler:
- Kaydırma mekanizması
- Çalışma halatı
- 3 adet karabina kanca
- Sapan
- Bıçak
- Taşıma çantası

Uzunluk Seçenekleri:
20m - 30m - 40m - 50m

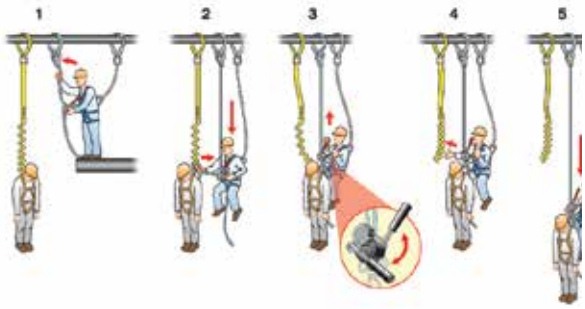

Baret

Art. No.	4100 61 89

Yüksekte Çalışma Bareti

- Yüksekte çalışma için özel olarak tasarlanmış
- ABS baret
- En iyi dikey görüş için vizörsüz
- 3 noktalı çene kayışı
- Farklı renk seçenekleri
- Ağırlık : 300gr

Tripod

NL-SNV 900

Art. No.	540 00050

Model	NL-SNV 900	
Kapasite	180	kg
Ayak uzunluğu	1340 - 2140	mm

Malzeme : Aluminyum
Kişi sayısı : 1
Kendi ağırlığı : 17kg
Vinç fiyata dahil değildir.

Tripod Vinci

NL-SNV 820
NL-SNV 825

Art. No.	540 00036
Art. No.	540 00037

Model	SNV 820	SNV 825	
Kapasite	180	180	kg
Halat kopma yükü	1800	1800	kg
Halat uzunluğu	20	25	m
Halat çapı	6.3	6.3	mm
Ağırlık	13	13.4	kg

- Otomatik frenli ırgat

Mobil Düşme Önleyici Çalışma İstasyonları

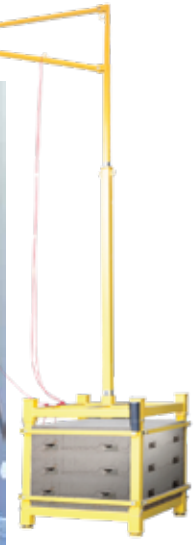

Personel Vinci

Art. No. 4100 01 45

120 kg taşıma kapasitesine sahip personel vinci, Alüminyum alaşımdan imal edilmiş olup,
hafif ve ergonomik olmasının yanı sıra taşınması, kurulması ve kullanımı oldukça kolaydır.

Ürünün kendi ağırlığı yaklaşık 25 kg olup taşıma çantası ile rahatlıkla mobil olarak kullanılabilmektedir.

Kullanım amacına uygun olarak;

- Vinç üzerine düşme durdurucu / kısıtlayıcı
- Vinç üzerine personel indirme / kaldırma ırgatı
- Taşıma çantası

Personel Sepeti

- 1 - 2 - 3 - 4 kişi ve ekipmanları için personel sepeti.
- Farklı amaç ve kapasitelere uygun tasarımlar mevcuttur.
- Personel sepetlerinde giriş kapısı, korkuluklar, taşıma zincirleri ve ekipman tepsisi yer alır.
- Tekerler binalara zarar vermesini önler.
- Çıkarılabilir çatısı sayesinde geniş yelpazedeki projelere hitap eder.
- Talep üzerine kurtarma sedyeli imal edilebilir.
- Tek kişilik sepetlerde talep üzerine tekerli imal edilebilir.

Art. No.	MODEL	ÖLÇÜLER (mm)	KAPASİTE (kg)	AIRLIK (kg)
4100 01 35	CPP-M1	Ø 1000 x 2340	200	188
4100 01 36	CPP-M2	1400 x 1000 x 2320	300	300
4100 01 37	CPP-M3	2000 x 1000 x 2320	450	495
4100 01 38	CPP-M4	2250 x 1205 x 2320	615	550

CPP-M1

CPP-M2

CPP-M3

CPP-M4

Alüminyum Portal Personel Vinci

1500 - 3500kg
EN 13001
EN 15011

DÜŞME ÖNLEYİCİ
MAKS. 5 KİŞİ
EN 795/B:2012
CEN/TS 16415/B:2013

YÜKSEKLİK: 1,6 ile 6,4 arası
KİRİŞ UZUNLUĞU: 2 ile 7 arası

Düşme önleyici ünitesi ile birlikte, 2 kişilik 240 kg kapasiteli uzun portal vinç uygulaması

Kurtarma vinci opsiyonlu portal vinç, çalışma sahasından emniyetli mesafede kurtarma operasyonu sağlar.

Standart personel taşıma vinci 1500 - 3000 kg kapasitesi aralığında, KISA, ORTA, UZUN ve EN UZUN seçenekleri ile 4570 mm uzunluğa kadar kullanılabilir. 3 yada 5 kişinin aynı anda çalışabileceği şekilde tasarlanan portal personel vinci düşme koruyucu sisteme sahip donanımları ile şaryolu olarak temin edilebilir.

- Kısıtlayıcı
- Düşme durdurucu
- Geri Sarmalı (kurtarmalı)
- Pozisyonlayıcı vinç
- Müşteri ihtiyaçlarına göre farklı ölçülere sahip özel uygulamalar gerçekleştirilebilir.

Portal vinç ölçüleri; çalışıcak kişi sayısı ve diğer teknik detaylar müşteri ihtiyacına göre düzenlenmektedir.

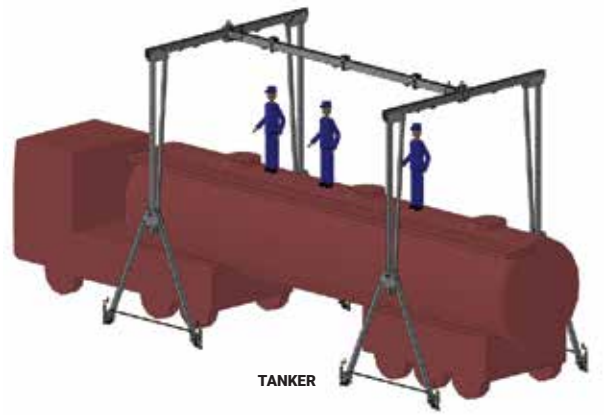

TANKER

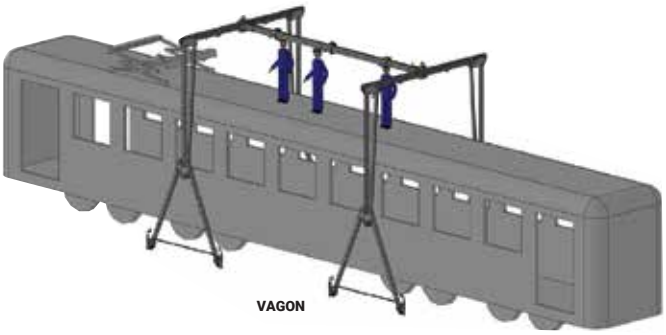

VAGON

Enerji Sönümleyici Halatlar

NABM+NLB 121

Art. No. 4100 61 83

Fiyata kanca dahildir.

HALAT
Ø 12mm

Malzeme: Poliamid
Max. yük: 140 kg
Max uzunluk: 2m
Kanca tipi : AZ022

NABM+NLB 122

Art. No. 4100 61 84

Fiyata kanca dahildir.

HALAT
Ø 12mm

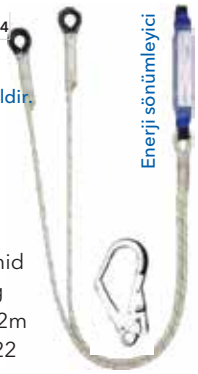

Malzeme: Poliamid
Max. yük: 140 kg
Max uzunluk: 2x2m
Kanca tipi : AZ022

NABM+NLB 100

Fiyata kanca dahildir.
Ayarlanabilir lanyard

HALAT
Ø 12mm

Malzeme: Poliamid
Max. yük: 140 kg
Max uzunluk: 2m
Kanca tipi : AZ022

NABM+N2LB 100

Fiyata kanca dahildir.
Ayarlanabilir lanyard

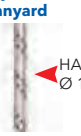

HALAT
Ø 12mm

Malzeme: Poliamid
Max. yük: 140 kg
Max uzunluk: 2m
Kanca tipi : AZ022

NABM-T

Malzeme: Poliamid
Max. yük: 100 kg
Max. uzunluk: 2m
Bant genişliği: 30mm
Kanca tipi : AZ022

Fiyata kanca dahildir.

NABM-N2T

Malzeme: Poliamid
Max. yük: 100 kg
Max. uzunluk: 2x2m
Bant genişliği: 30mm
Kanca tipi : AZ022

Fiyata kanca dahildir.

NAW 170+NLE 101

Elastik sönümleyici halat.
Malzeme: Poliamid
Max. yük: 140kg
Max. uzunluk: 2m
Kanca tipi : AZ022

Fiyata kanca dahildir.

NABM+N2LE 101

Elastik sönümleyici halat.
Malzeme: Poliamid
Max. yük: 100kg
Max. uzunluk: 2m
Kanca tipi : AZ022

Fiyata kanca dahildir.

NABM+NLB 200 FLR

Malzeme:
Polyester özlü aramid
Max. yük: 100 kg
Max. uzunluk: 2m
Kanca tipi : AZ022

HALAT
Ø 10mm

Fiyata kanca dahildir.

NABM+N2LB 200 FLR

Malzeme: Polyester özlü aramid
Max. yük: 100 kg
Max. uzunluk: 2m
Kanca tipi : AZ022

Fiyata kanca dahildir.

NLA 101

Malzeme: Poliamid
Uzunluk
1.2 - 1.6 seçenekleri
mevcuttur.
Kanca tipi : AZ02

Enerji sönümleyici özelliğe sahip elastik bant

Fiyata kanca dahildir.

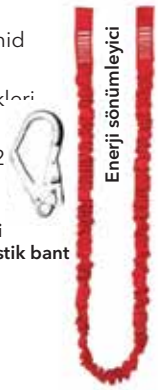

NLB 141

Malzeme: Poliamid
Uzunluk 1 - 1.5 - 2.6
seçenekleri mevcuttur.
Kanca tipi : AZ022

Pozisyonlama halatı.

Halat
Ø 10.5mm
12mm
14mm

Fiyata kanca dahildir.

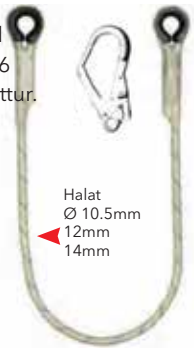

Karabina Kanca Seçenekleri

NAZ 011

Art. No. 4100 0120

Ağırlık: 180 g
Ölçü: 108 x 60 mm
Çinko Kaplı Çelik
Ağız açıklığı : 18mm

NAZ 017T

Twist Lock
Ağız açıklığı : 25mm

NAZ 012

Ağırlık: 80 g
Ölçü: 111 x 64 mm
Hafif Alaşım
Ağız açıklığı : 18mm

NAZ 014

Ağırlık: 80 g
Ölçü: 115 x 74 mm
Hafif Alaşım
Ağız açıklığı : 24mm

Standart Emniyet Kemerleri

NP-01

Sadece arka ankraj noktasına sahip, omuz ve bacak bantları için tek ayar tokasına sahiptir.

NP-01S Art. No. 4100 0130

Sadece arka ankraj noktasına sahip, omuz ve bacak bantları için tek ayar tokasına sahiptir.

NP-03S

Ön ve arka ankraj noktasına sahip, omuz ve bacak bantları için tek ayar tokasına sahiptir.

NP-10

Sadece arka ankraj noktasına sahip, omuz ve bacak bantları için ayrı ayar tokalarına sahiptir.

NP-30

Ön ve arka ankraj noktasına sahip, omuz ve bacak bantları için ayrı ayar tokalarına sahiptir.

NP-35 E

ELASTİK BANTLI

Ön ve arka ankraj noktasına, omuz ve bacak bantları için ayrı ayar tokalarına sahiptir. Kısmi olarak elastik bant yapısına sahiptir.

NP-12 PRO

Arka ankraj noktasına, yumuşak sırt ve bacak pedlerine ve kullanıcı etiket sistemine sahiptir. Alternatif olarak sarı ve kırmızı renklerde de mevcuttur.

NP-10 F

KADINLARA ÖZEL

Arka ankraj noktasına, bacak ve omuz bantları için tek ayar tokasına sahiptir. Özellikle bayanlar için tasarlanmış ergonomik bir modeldir.

NP-30 HV+

Ön ve arka ankraj noktasına sahip, high visible (fosforlu) emniyet kemeri. Bacak ve omuzlarda ayrı ayar tokaları mevcuttur.

NKB 040

Emniyet kemerli ceket.

3 kattan oluşan ceket rüzgar yağmur koruması sağlarken aynı zamanda emniyet kemeri görevi görmekte.

NKB 020

Emniyet kemerli tulum.

Reflektif bant uygulaması yapılmaktadır. Farklı renk seçenekleri, High visible (fosforlu) kumaş, aleve dayanıklı ve antistatik kumaş seçenekleri mevcuttur.

OPSİYONEL ÖZELLİK

Etiket sistemi

Miktara bağlı olarak şirket logosu eklenebilir.

Emniyet kemeri üzerinde kullanıcıların isimlerini ve periyodik kontrollere ilişkin bilgileri kaydedebilecekleri velcro bantlı etiket opsiyonel olarak eklenebilmektedir.

Standart Emniyet Kemeri, Pozisyonlama Sistemli

NP-05S Art. No. 4100 0129

Ön ve arka ankraj noktasına sahip, pozisyonlama kemeri olan, bel destekli emniyet kemeri. Bacak ve omuzlarda tek ayar tokası mevcuttur.

NP-60

Arka ankraj noktası

Ön ve arka ankraj noktasına sahip, pozisyonlama kemeri olan, bel destekli yumuşak bacak pedine sahip emniyet kemeri. Bacak ve omuzlarda ayrı ayar tokaları mevcuttur.

NP-52 PRO

Ön ve arka ankraj noktasına sahip, pozisyonlama kemeri olan, bel destekli yumuşak bacak ve sırt pedine sahip emniyet kemeri. Bacak ve omuzlarda ayrı ayar tokaları mevcuttur.

NP-50 HV+

Bel destekli emniyet kemerli yelek.

Ön ve arka ankraj noktasına sahip, pozisyonlama kemeri olan, bel destekli high visible (fosforlu) emniyet kemeri. Bacak ve omuzlarda ayrı ayar tokaları mevcuttur.

Standart Emniyet Kemeri, Pozisyonlama Sistemli ve Oturarak Çalışmaya Uygun

NP-70

Ön ve arka ankraj noktasına sahip, pozisyonlama kemeri olan, bel destekli yumuşak bacak pedine ve oturarak çalışma bağlantı noktasına sahip emniyet kemeri. Bacak ve omuzlarda ayrı ayar tokaları mevcuttur.

NP-71 Comfort

Ön ve arka ankraj noktasına sahip, pozisyonlama kemeri olan, bel destekli yumuşak bacak ve sırt pedine, oturarak çalışma bağlantı noktasına sahip emniyet kemeri. Bacak ve omuzlarda ayrı ayar tokaları mevcuttur.

NP-90

Ön ve arka ankraj noktasına sahip, pozisyonlama kemeri olan, bel destekli yumuşak bacak ve omuz pedine, oturarak çalışma bağlantı noktasına sahip emniyet kemeri. Bacak ve omuzlarda tek ayar tokası mevcuttur.

NP-80

Ön ve arka ankraj noktasına sahip, pozisyonlama kemeri olan, bel destekli yumuşak bacak,sırt ve bel pedine, oturarak çalışma bağlantı noktasına sahip emniyet kemeri. Bacak ve muzlarda tek ayar tokası mevcuttur.

Kurtarma Askılı Emniyet Kemerleri

NP-10R

Ön, arka ve kurtarmaankraj noktasına sahip, omuz ve bacak bantları için ayrı ayar tokalarına sahiptir.

NP-86R

Ön, arka ve kurtarma ankraj noktasına sahip, pozisyonlama kemeri olan, bel destekli, yumuşak sırt pedine sahip emniyet kemeri. Bacak ve omuzlarda ayrı ayar tokaları mevcuttur.

İZOLE SİSTEM

NP-71CR

Ön, arka ve kurtarma ankraj noktasına sahip, pozisyonlama kemeri olan, bel destekli, yumuşak bacak ve sırt pedine, oturarak çalışma bağlantı noktasına sahip emniyet kemeri. Bacak ve omuzlarda ayrı ayar tokaları mevcuttur.

KURTARMA İŞLEMİ

Yüksekte çalışma yapılan her yerde bir kurtama planı olmalıdır. Düşme erçekleştikten sonra kısa bir süre içinde düşen personel kurtarılmalıdır.

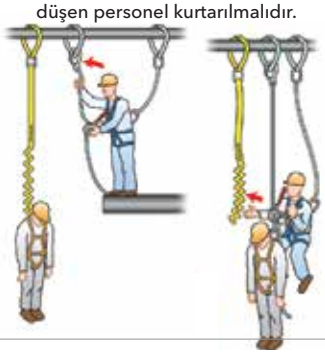

Alev ve Isıya Dayanıklı Modeller

NP-30N

Ön, arka ankraj noktasına sahip, omuz ve bacak bantları için ayrı ayar tokalarına sahiptir. Aramid-polyester malzemeden üretilmiştir.

NP-50N

Ön ve arka ankraj noktasına sahip, pozisyonlama kemeri olan, bel destekli emniyet kemeri. Bacak ve omuzlarda ayrı ayar tokaları mevcuttur. Aramid-polyester malzemeden üretilmiştir

NP-50N ISOL

Ön ve arka ankraj noktasına sahip, pozisyonlama kemeri olan, bel destekli emniyet kemeri. Bacak ve omuzlarda ayrı ayar tokaları mevcuttur. Aramid-polyester malzemeden üretilmiştir

İZOLE SİSTEM

BİLGİ

EN 358 P.4.1.5
Aleve dayanıklı

Kaynak, metal kesim, taşlama gibi sıcak çalışmalara uygundur. Kıvılcım, erimiş metal damlası gibi sıcak malzemeyle temasa karşı korumalıdır.

Konumlandırma Kemerleri

NPB-11

2 adet yan pozisyonlama noktasına ve 1 adet arka bağlantı noktasına sahiptir.

NPB-70

2 adet yan pozisyonlama noktasına ve 1 adet oturarak çalışma noktasına sahiptir.

NL-EBS

Art. No. 540 00004

Bel tipi emniyet kemeri.

- EN358 ve CE0082 standartlarına uygundur.
- Çift taraftan bağlantı mümkündür.
- Sabit ya da ayarlanabilir bağlama ipleri ile kullanılabilir.
- 100mm yumuşak bel okuyuculudur
- Paraşüt tipi emniyet kemeri ve bir çok önleyici ile birlikte kullanılmalıdır.

NLS-SB

Art. No. 540 00003

Bel tipi emniyet kemeri.

- 2 D halkalı
- Bel destekleyicisi 85 mm
- Bağlama ipi uzunluğu max. 1.5 m
- Bant genişliği 45 mm (turuncu)

İTİCİ - ÇEKİCİ - YUVARLAYICILAR

Hava Tahrikli Yuvarlayıcılar
Hava Tahrikli İticiler
Hava Tahrikli İtici, Çek, Yönlendir
Akülü Yuvarlayıcılar
Akülü İticiler
Akülü İtici, Çekici, Yönlendirici

HAVA TAHRİKLİ YUVARLAYICILAR

Easy Mover tekniği, yükün ağırlığını kullanarak, ağır yük ve objeleri tek el ile hareket ettirmek üzerine oluşturulmuştur. Pnömatik olmasından dolayı aşırı yüklenmeye müsade etmemekte ve kullanıcıya hassas ayar imkanı tanımaktadır.
Easy Mover çevreye zarar vermez, sessiz çalışır ve kullanımı son derece kolaydır. Kağıt rulolar, kablo makaraları, tekerlekli vasıtalar gibi minimum 60 cm çapına kadar olan tüm dairesel nesneleri hareket ettirebilmektedir.

Uygulama videosunu izle

Art No.	Model	Uygulama	Kapasite (t)	Ağırlık (kg)	Uyg. kuvvet (kp)	Max.hız (m/dk)	Hava basıncı (Bar)	Hava hacmi (l/dk)
6550 00 01	P350B	Kağıt rulolar	<10	14	300	23	6	650
6550 00 02	P1250B	Kağıt rulolar	<20	20	1200	25	6	1200
6550 00 03	V350B	Araçlar	<15	14	300	23	6	650
6550 00 04	V1250B	Araçlar	<25	20	1200	25	6	1200
6550 00 05	F1500B	Uçak	<25	19	1500	17	6	1200
6550 00 06	C1500A	Kablo makarası	<50	24	1500	15	6	1200
6550 00 07	CF1500A	Çelik makara	<50	26	1500	15	6	1200
6550 00 08	P350BTW*	Kağıt rulolar	<10	25	300	29	6	650
6550 00 09	P1250BTW	Kağıt rulolar	<20	26	900	17	6	1200

NOT: Tüm ürünler müşteri ihtiyaçlarını karşılayacak şekilde tasarlanabilmektedir. Genişlikler, dişli yapısı, kaldırma ve destek noktaları farklı tasarımlarla imal edilebilmektedir.1250 ve 1500 makineler, ağır hizmet motor ile donatılarak %33 daha fazla tork elde edilebilmektedir.
* Bu modelde ki silindir aksamı diğer modellere oranla büyüktür.

Uygulama videosunu izle

C1500B

P1250B

V1250B

P350B

CF1500A

HAVA TAHRİKLİ İTİCİLER

Hava tahrikli iticiler, makineleri, otobüsleri, kamyon şaselerini, tekerlekli ve raylı her tür yapıyı itmek için idealdir.

Art No.	Model	Uygulama	Kapasite (t)	Ağırlık (kg)	Uyg.kuvvet (kp)	Maksimum hız (m/dk)	Hava basıncı (Bar)	Hava hacmi (l/dk)
6550 00 10	A550*	Vagonlar, kamyon şasesi, tekerlekli diğer yapılar	< 15	18	300	23	6	650
6550 00 11	A1240*		< 30	20	1200	25	6	1200
6550 00 12	AR550**		< 15	18	500	20	6	1000
6550 00 13	AR1240**		< 25	20	900	17	6	1200

* Akstan itme hareketi ** Akstan itme ve çekme hareketi

NOT: Tüm ürünler müşteri ihtiyaçlarını karşılayacak şekilde tasarlanabilmektedir.
Genişlikler, dişli yapısı, kaldırma ve destek noktaları farklı tasarımlarla imal edilebilmektedir.
1250 ve 1500 makineler, ağır hizmet motor ile donatılarak %33 daha fazla tork elde edilebilmektedir.

A550

AR1240

HAVA TAHRİKLİ İTME, ÇEKME & YÖNLENDİRME ARABALARI

ARL model Easy Mover cihazları, ileri-geri hareket etme özellikleri ve kolay yönlendirmeyi sağlayan çift devirli tekerleri ile yapıların, makinelerin, vagonların çok yönlü hareket ettirilmesine olanak sağlar. Pnömatik körüklü destek noktası, yükün kolaylıkla makineye bağlanmasını sağlar.

Art No.	Model	Uygulama	Kapasite (t)	Ağırlık (kg)	Uyg.kuvvet (kp)	Maksimum hız (m/dk)	Hava basıncı (bar)	Hava hacmi (l/dk)
6550 00 14	ARL500A*	Vagonlar, ağır makineler	< 15	30	500	20	6	1000
6550 00 15	ARL1200A*		< 25	45	900	17	6	1200

* Akstan itme-çekme, kaldırma hareketi

Uygulama videosunu izle

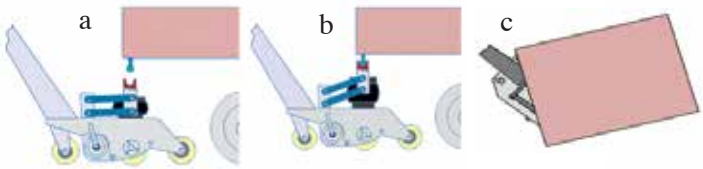

AKÜLÜ YUVARLAYICI ve İTİCİ

Akülü ağır hizmet yuvarlayıcı ve itici modelimiz tek kişi ile rahatlıkla dairesel nesnelerin hareket ettirebilmesini sağlar. Basınçlı havanını olmadığı ortamları
için idealdir. Kağıt ruloları, kablo makaraları ve tekerlekli vasıtalar gibi minimum 60 cm çapına kadar olan tüm tekerlekli nesneleri hareket ettirebilmektedir.

Art No.	Model	Uygulama	Kapasite (t)	Ağırlık (kg)	Hız (m/dk)	Uygulanan kuvvet (kp)	Akü	Akü şarj cihazı
6550 00 16	E1500B	Kağıt rulolar, araçlar,uçaklar, kablo makaraları	<25	34	12	1500	24 V 7.2 Ah. Kurşun-Asit akü	240 V 24 V 10 A.
6550 00 17	E800B		<10	34	21	800		
6550 00 22	RE1500	Trenler, araçlar	<50-100	34	12	1500		

(Ürün ile birlikte yedek akü ve şarj cihazı temin edilir.)

AKÜLÜ İTİCİLER

Hava kaynağı bulunmadığı durumlarda yeni akülü tahrikli itici modelimizden faydalanabilirsiniz. Makineleri, otobüsleri, kamyon şaselerini ve tekerlekli her türlü yapıyı itmek için idealdir.

Art No.	Model	Uygulama	Kapasite (t)	Uygu. kuvvet (kp)	Ağırlık (kg)	Hız (m/dk)	Elektrik motoru (Volt)	Akü	Akü şarj cihazı
6550 00 18	AE 1400B**	Kamyon ve otobüs şasisi, tekerlekler veya makaralar üzerindeki demirbaş eşyalar	<30	1400	39	14	DC 24	24 V 7.2 Ah. Kurşun-Asit akü	240 V 24 V 10 A.
6550 00 19	AE 1700B**		<15	700	39	23			
6550 00 20	ARE 1400B*		<25	1400	39	14			
6550 00 21	ARE 700B*		<15	700	39	23			

* Akstan itme-çekme hareketi ** Akstan itme hareketi (Ürün ile birlikte yedek akü ve şarj cihazı temin edilir.)

AKÜLÜ İTME, ÇEKME & YÖNLENDİRME ARABALARI

Makineleri, vagonları, fikstürleri ve tekerlekli olan objeleri her yöne hareket ettirir. Ürün üzerinde pnömatik dikey ayarlanabilir kaplin bulunmaktadır.

Art No.	Model	Uygulama	Kapasite (t)	Ağırlık (kg)	Uyg.kuvvet (kp)	Maksimum hız (m/dk)	Akü	Akü şarj cihazı
6550 00 23	ARL1200E	Vagon, makine, fikstürler	< 25	65	1000	12	24 Volt, 7.2 Ah. Kurşun-Asit akü	240 V 24 V 10 A.

(Ürün ile birlikte yedek akü ve şarj cihazı temin edilir.)

AĞIR YÜK TAŞIMA ARABALARI

Hidrolik Krikolar
Yük Taşıma Arabaları
Tandem Yük Taşıma Arabaları
Döner Tablalı Yük Taşıma Arabaları
Uzaktan Kumandalı Yük Taşıma Arabaları
Aksesuarlar

HİDROLİK TIRNAKLI KRİKOLAR

Döküm tırnağına 3 yıl garanti veriyoruz!

V5+ V10+ V15+ V20

Geliştirilmiş tek el kontrollü hassas döküm emniyet tırnağı bulunur. Kullanımı kolaydır. Malzeme "kalıp" içinde maksimum kırılma emniyetini ve dayanıklılığı garanti eder. Yıllarca kullanıldığı halde sarma sorunu yaşanmaz.Tırnak ve üst plaka üzerinde kaymayı engelleyen emniyet dayanakları mevcuttur.

Yekpare dökme demir emniyet tırnağı, yükün kayması engelleyecek şekilde tasarlanmıştır. Çok yüksek emniyet kat sayısına sahiptir.

V5

V10

V15

V20

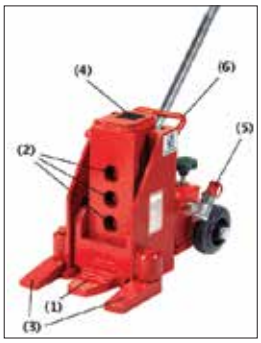

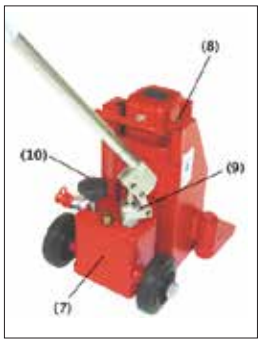

1. 15 mm yüksekliğe sahip kaymaz yüzeyli emniyetli yük tırnağı
2. İki farklı zemin mesafeleri için yükseklik ayarlamalı tırnak.
3. Döner kriko ayakları
4. Kriko üzerinde tam yük kapasitesi
5. İki veya daha fazla krikonun uzaktan kumandasına olanak sağlayan pompa bağlantı noktası
6. Taşıma kolu
7. Aşırı yük koruması için dahili emniyet vanası
8. Hatasız kaldırma indirme ve uzun ömür için hasas kılavuz yolları
9. Fır döndü soketli pompa kolu
10. Yükün hassas ve kusursuz indirilmesini sağlayan indirme vanası

Bütün krikolar ek ücret karşılığında nikel kaplanmış olarak teslim edilebilir.

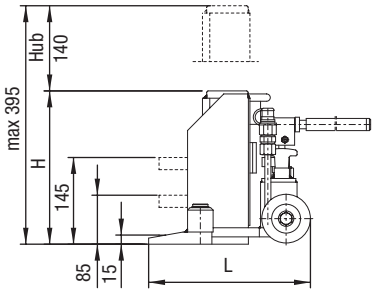

V5

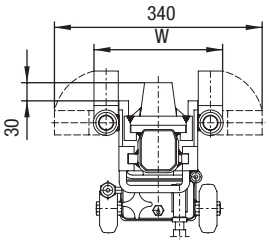

MODEL	V5	V10	V15	V20	
Art No.	6100 05 00	6100 10 00	6101 50 00	6102 00 00	
Kapasite	5	10	15	20	ton
Çalışma basıncı	520	520	520	520	Bar
Minimum yükleme yüksekliği (tırnak)	15	20	25	30	mm
Kaldırma yüksekliği	140	160	160	160	mm
Tırnak ayar aralığı	3 x	4 x	4 x	3 x	
Üst plaka yükleme yüksekliği	252	310	318	325	mm
Ölçüler (L x W x H)	285 x 235 x 252	357 x 260 x 310	399 x 320 x 318	425 x 326 x 325	mm
Ağırlık (yağ dahil)	21	32	53	72	kg

V5-EX, V10-EX, V30-EX, V5K-EX, V10K-EX

Erişilmesi güç olan yükler için veya doğrudan yük üzerinde çalışmanın pratik olmadığı durumlarda, manuel hidrolik pompa ile çalışan EX kriko serisini öneriyoruz. V5-EX modelleri tek el kontrollü döküm emniyet tırnağı ile donatılmıştır.

V5-EX

V30-EX

V5K-EX

V10K-EX

MODEL	V5-EX	V10-EX	V30-EX	V5K-EX*	V10K-EX*	V10K	
Art No.	6110 05 00	6110 10 00	6110 30 00	6110 05 01	6110 10 11	6110 10 13	
Kapasite	5	10	30	5	10	10	ton
Çalışma basıncı	520	520	430	520	520	520	Bar
Minimum yükleme yüksekliği (tırnak)	15	20	40	15	20	20	mm
Kaldırma yüksekliği	140	160	156	105	110	130	mm
Maks. kaldırma yük.(tırnak1/tırnak2)	-	-	-	120 / 200	130 / 220	-	mm
Tırnak ayar aralığı	3x	4 x	2 x	-	-	-	
Üst plaka yükleme yüksekliği	252	310	330	190	211	250	mm
Ölçüler (L x W x H)	227 x 212 x 252	280 x 237 x 310	468 x 400 x 330	210 x 215 x 190	280 x 287 x 211	339 x 237 x 250	mm
Ağırlık (yağ dahil)	17	27	105	12	25	28	kg

*1 adet arka ve 1 adet ön tarafta olmak üzere 2 adet tırnak mevcuttur.

G5 + G10 + U6

Forkliftler, diğer iş makineleri, tekstil makineleri veya benzer ekipmanların bakım, onarım için özel olarak geliştirilmiştir.

- Dayanıklı tasarım
- Entegre ayakları ile çok iyi denge sağlanmıştır.
- Uzun tırnaklar yükün kaymasını engelleyecek şekilde yivli yapıdadır.

Yatay ve dikey konumda çalışabilen çok amaçlı kriko yatay pozisyoda kullanıldığında özel tasarımı sayesinde eğilme yapmaz.

G5

G10

U6

MODEL	G5	G10*	U6**	
Art No.	6110 05 02	6110 05 03	6110 10 01	
Kapasite	5	10	6	ton
Çalışma basıncı	520	520	640	Bar
Minimum yükleme yüksekliği (tırnak)	30	35	18	mm
Kaldırma yüksekliği	140	140	115	mm
Tırnak ayar aralığı	3 x	3x	-	
Üst plaka yükleme yüksekliği	265	318	265	mm
Ölçüler (L x W x H)	397 x 255 x 265	461 x 280 x 318	306 x 146 x 265	mm
Ağırlık (yağ dahil)	30	57	15	kg

*10 Ton yükleme kapasiteli G10 modeli talep üzerine üretilebilir.
**Yatay ve dikey pozisyonda kullanılabilir.

POMPALAR

PV,PE, PE2,PE4

El pompası ile birlikte 2x2m hidrolik hortum ve bağlantıları bulunur.
Kapatma vanası, gösterge, ilave hortum opsiyoneldir.

Model PE : Standart versiyonda gösterge, tek tesirli silindirler için 2/2 yön kontrol vanası, 2x3 m hidrolik hortumlar ve hortumun iki ucunda dişi bağlantı kaplinleri ile bağlantı ekipmanları bulunmaktadır.

Model PE2 : PE'de olan özellikler geçerli olup erkek bağlantı rakorları ve iki adet iğne vananın bulunduğu çift yollu manifold ilave edilmiştir.

Model PE4 : PE2'de olan özellikler geçerli olup 4x3 m hidrolik hortum ve dört yollu manifold ilave edilmiştir.

MODEL	PV	PE	PE2	PE4
Art No.	**6103 00 45**	**6103 00 48**	**6103 00 49**	**6103 00 50**
Çalışma basıncı	520 Bar	520 Bar	520 Bar	520 Bar
Birinci kademe akış değeri	42 cm3 / 30 Bar	2.5 lt / dk	2.5 lt / dk	2.5 lt/ dk
İkinci kademe akış değeri	2.6 cm3 / 520 Bar	0.3 lt/ dk	0.3 lt/ dk	0.3 lt/ dk
Kullanılabilir tank kapasitesi	2.25 lt	4.8 lt	4.8 lt	4.8 lt
Hortum (3m) ve kaplinleri	2	2	2	4
Elektrik bağlantısı	-	230 V / 50 Hz	230 V / 50 Hz	230 V / 50 Hz
Ölçüler (L x W x H)	465 x 143 x 175 mm	450 x 310 x 495 mm	650 x 310 x 495 mm	650 x 310 x 495 mm
Ağırlık (yağ dahil)	12 kg	30 kg	35 kg	44 kg
Kullanılabilecek GKS krikolar	2xV5,V5-EX,V5K-EX, V10-EX, V15, V20,1xV30-EX	Max 2xV5,V5-EX, V5K-EX, G5,V10, V10-EX,V10K,V10K-EX, V15, V20,V30-EX	Max 2xV5,V5-EX, V5K-EX, G5,V10, V10-EX,V10K,V10K-EX, V15, V20,V30-EX	Max 4xV5,V5-EX, V5K-EX,G5,V10, V10-EX,V10K,V10K-EX, V15,V20,2xV30-EX

YÜK TAŞIMA ARABALARI

F3 + L3+ F6+ L6 +

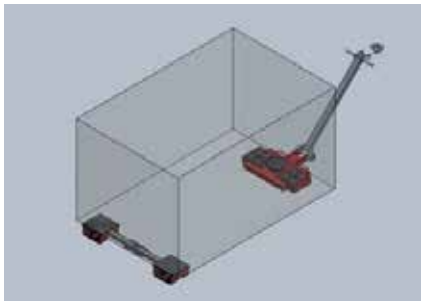

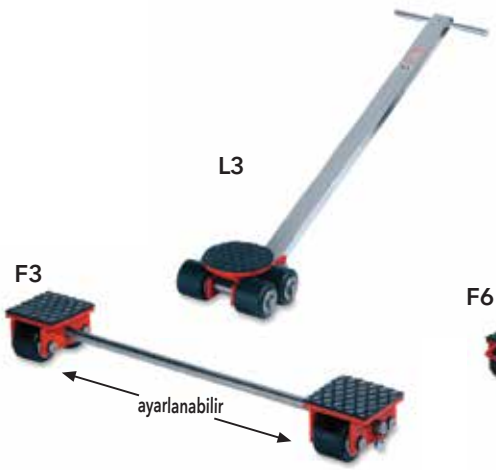

MODEL	F3	L3	F6	L6	
Art No.	6110 00 30	6110 00 31	6110 00 60	6110 00 61	
Kapasite	3	3	6	6	ton
Yükleme yüksekliği / teker sayısı (85 x 85 mm)	110 / 4	110 / 4	110 / 8	110 / 8	mm
Kaset temas yüzeyi	150 x 150	-	220 x 220	-	mm
Ayarlanabilir bağlantı çubuğu	300 - 1000	-	640 - 1030	-	mm
Ø170 mm rulmanlı döner tabla yönlendirme açısı	-	± 90	-	± 90	°
Yönlendirme kolu	-	950	-	1080	mm
Ölçüler (L x W)	-	270 x 230	-	610 x 520	mm
Ağırlık	15	12	30	41	kg
Toplam kapasite F3+L3/F6+L6/F9+L9	6		12		ton

F9 + L9+ F12+ L12 + F18+ L18

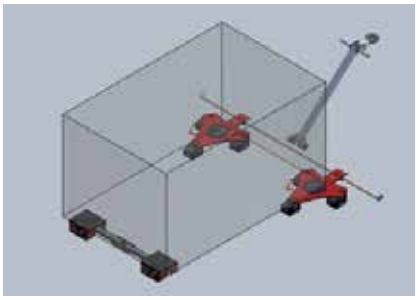

T6/T12, RL2 / RL4 / RL6 ile kombine edilebilirler.

MODEL	F9	L9	F12	L12	F18	L18	
Art No.	6110 00 90	6110 00 91	6110 01 20	6110 01 21	6110 01 80	6110 01 81	
Kapasite	9	9	12	12	18	18	ton
Yükleme yüksekliği / teker sayısı (85 x 85 mm)	110 / 12	110 / 12	110 /16	110 /16	110 /16	110 /16	mm
Kaset temas yüzeyi	320 x 200	-	200 x 407	-	200 x 407	-	mm
Ayarlanabilir bağlantı çubuğu	840 - 1230	-	1014 - 1430	-	1014 - 1430	-	mm
Ø170 mm rulmanlı döner tabla yönlendirme açısı	-	± 90	-	± 90	-	± 90	°
Yönlendirme kolu	-	1080	-	1080	-	1080	mm
Ölçüler (L x W)	-	840 x 583	-	1030 x 620	-	1030 x 620	mm
Ağırlık	43	59	52	80	55	82	kg
Toplam kapasite F3+L3/F6+L6/F9+L9	18		24		36		ton

F20 + L20 + F30 + L30

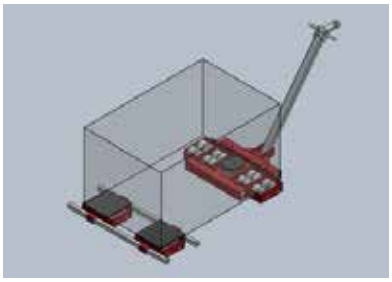

Yükleme yüksekliğine bağlı olarak F/L20'den F/L60'a kadar tüm taşıma arabaları değişebilir. Stabiliteyi arttırmak için F30 ve üzerindeki modellerde 2 adet bağlantı çubuğu konulabilmektedir

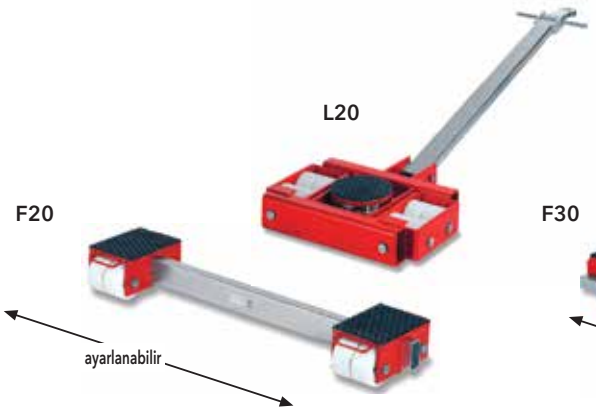

MODEL	F20	L20	F30	L30	
Art No.	6110 02 00	6110 02 01	6110 03 00	6110 03 01	
Kapasite	20	20	30	30	ton
Yükleme yüksekliği / teker sayısı (140 x 85 mm)	180 / 8	180 / 8	180 /12	180 / 12	mm
Kaset temas yüzeyi	280 x 220	-	280 x 300	-	mm
Ayarlanabilir bağlantı çubuğu	440 - 1600	-	650 - 1830	-	mm
Ø250 mm rulmanlı döner tabla yönlendirme açısı	-	± 90	-	± 90	°
Yönlendirme kolu	-	1620	-	1620	mm
Ölçüler (L x W)	-	747 x 800	-	820 x 952	mm
Ağırlık	81	170	128	214	kg
Toplam kapasite	40		60		ton

F40 + L40 + F60 + L60

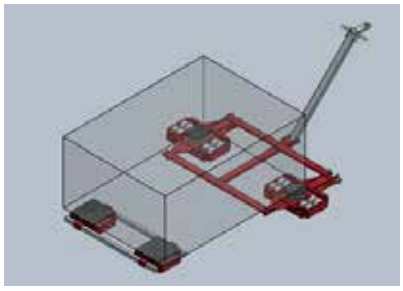

TL20 / TL40 / TL60 tandem taşıma arabaları ile kombine edilebilirler.

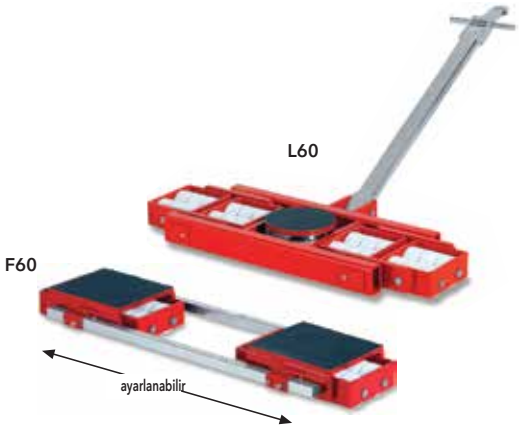

MODEL	F40	L40	F60	L60	
Art No.	6110 40 00	6110 40 01	6110 06 00	6110 06 01	
Kapasite	40	40	60	60	ton
Yükleme yüksekliği / teker sayısı (140 x 85 mm)	180 /16	180 /16	180 /24	180 /24	mm
Kaset temas yüzeyi	370 x 370	-	390 x 440	-	mm
Ayarlanabilir bağlantı çubuğu	740 - 1820	-	1100 - 2730	-	mm
Ø250 mm rulmanlı döner tabla yönlendirme açısı	-	± 90	-	± 90	°
Yönlendirme kolu	-	1620	-	1620	mm
Ölçüler (L x W)	-	1204 x 855	-	835 x 1690	mm
Ağırlık	210	264	290	435	kg
Toplam kapasite	80		120		ton

TANDEM YÜK TAŞIMA ARABALARI

TANDEM TL6 + TL12

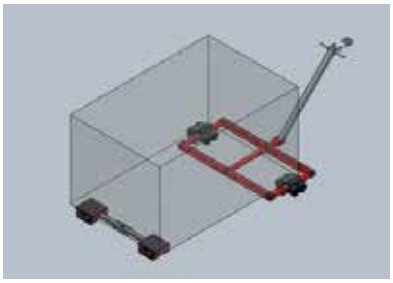

Dört-nokta destekli yükler, makinalar ve dökme yükler için idealdir. Tandem yük taşıma arabaları ön destek görevi görür ve uyumlu model F veya RL ile birlikte veya ikinci tandem yük arabası görevi görür. Tandem yük arabaları iki adet L arabadan oluşur ki istendeği takdirde ayrı ayrı kullanılabilir.

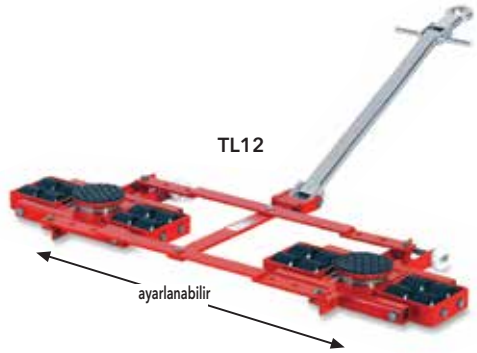

MODEL	TL6	TL12	
Art No.	6110 06 02	6112 21 00	
Kapasite	6	12	ton
Yükleme yüksekliği / teker sayısı (85 x 85 mm)	110/8	110 /16	mm
2 x Ø170 mm rulmanlı döner tabla yönlendirme açısı	± 50	± 40	°
Ölçüler (L x W)	1420 x 760	1610 x 705	mm
7x / 3x Ayarlanabilir genişlik	500 - 1150	660 - 1000	mm
Yönlendirme kolu*	960	1080	mm
Ağırlık	54	105	kg

*L3/L6 arabası olarak kullanım için ikinci bir yön verme kolu ile teslim edilir.

TANDEM TL20 + TL40 + TL60

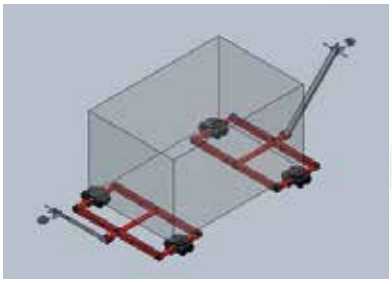

MODEL	TL20	TL40	TL60	
Art No.	6110 02 02	6110 04 00	6110 06 03	
Kapasite	20	40	60	ton
Yükleme yüksekliği / teker sayısı (85 x 85 mm)	180 /8	180 / 16	180 / 24	mm
2 x Ø170 mm rulmanlı döner tabla yönlendirme açısı	± 45	± 45	± 40	°
Ölçüler (L x W)	2135 x 1180	2220 x 1180	3150 x 1515	mm
7x / 3x Ayarlanabilir genişlik	1260 - 1600	1260 - 1600	1175	mm
Yönlendirme kolu*	1620	1620	1620	mm
Ağırlık	222	260	570	kg

DÖNER YÜK TAŞIMA ARABALARI

RL1, RL2, RL4, RL6

Döner arabaları özel yapan unsur birbirine yakın konumda olan makineler ve ağır malların istenilen açıda döndürülerek herhangi bir yerden içeri veya dışarı taşınması, ayrılan alan ne kadar küçük ve sınırlı olursa olsun, hareket ettirilebilmesidir. Ayrıca makineler kendi eksenleri etrafında 360° döndürülebilirler.

Makinelerin destek noktalarına ve ağırlıklarına bağlı olarak aynı anda birkaç kaset kullanılabilir. Gerekirse kasetler bağlama kolları vasıtasıyla birleştirilebilir veya ilave yönlendirme kolu ile donatılabilir.

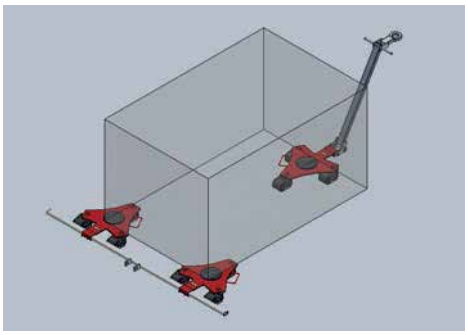
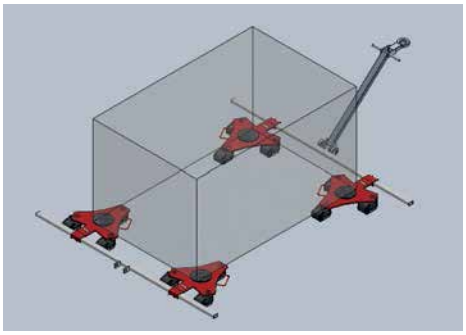
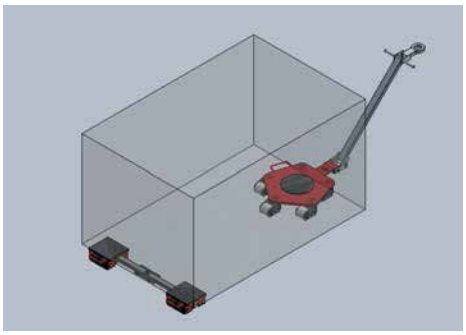

RL1

RL2

RL4

RL6

RL8

RL12

MODEL	RL1	RL2	RL4	
Art No.	6112 00 10	6112 00 20	6112 00 40	
Kapasite	1	2	4	ton
Teker sayı / ebadı	3 x (75 x 66)	3 x (85 x 85)	5 x (85 x 85)	mm
Yükseklik	100	110	110	mm
Kaydırmaz lastik alan çapı	Ø 170	Ø 170	Ø 250	mm
Ölçüler (L xW x H)	376 x 379 x 100	685 x 515 x 110	760 x 560 x 110	mm
Ağırlık	15	30	50	kg

MODEL	RL6	RL8	RL12	
Art No.	6112 00 60	6112 00 80	6112 01 20	
Kapasite	6	8	12	ton
Teker sayı / ebadı	5 x (85 x 85)	5 x (85 x 85)	5 x (85 x 140)	mm
Yükseklik	118	110	183	mm
Kaydırmaz lastik alan çapı	Ø 250	Ø 250	Ø 250	mm
Ölçüler (L xW x H)	760 x 560 x 118	760 x 560 x 110	981 x 815 x 183	mm
Ağırlık	60	71	185	kg

KONTEYNER TAŞIMA SETİ

F6-p , L6-p

- Düz olmayan zeminde kullanıma uygundur.
- 12t kapasiteye kadar seçeneği vardır.
- ± 10° salınıma müsade eden teker yatak sistemi mevcuttur
- İstenilen kapasitelerde üretilebilir.

Twistlock Sistemli Konteyner

- ISO konteynerların emniyetli ve çabuk bağlantısına müsade eden 4 nokta destekli tandem taşıyıcı set
- 2t, 24t veya 40t kapasitelerde

F6-p/L6-p

Konteyner taşıma seti F12-c/TL12-c

MODEL	F6-p	L6-p	F6-c	TL6-c	F12-c	TL12-c	F20-c	TL20-c	
Art No.	6114 60 00	6114 60 01	6114 60 02	6114 60 03	6114 12 01	6114 20 00	6114 20 01	6114 20 02	
Kapasite	6	6	6	6	12	12	20	20	ton
Yükleme Yüksekliği	110	110	176	176	176	176	225	225	mm
Tekerlek sayısı (Ölçüleri)	8 (85x85)	8 (85x85)	8 (85x85)	8 (85x85)	16 (85x85)	16 (85x85)	8 (140x85)	8 (140x85)	mm
Temas yüzeyi	235 x 272	Ø 170	-	-	-	-	-	-	mm
Ölçüler (L xW x H)	-	576 x 765	-	x 2259	-	x 2259	-	x 2259	mm
Salınım	±10	±10	-	-	-	-	-	-	°
Ağırlık	33	45	50	75	61	155	140	280	kg
Toplam kapasite	12		12		24		40		ton

TWINLIFTER

TW28

- Kontrol kabini, ekipman kabini, kazanlar, makinalar vb. ağır yüklerin taşınması için idealdir.
- Dayanıklı kaynaklı tasarım, 2 adet hidrolik kaldırma ünitesi (el pompası ile) tahliye vanası, kol yardımı ile teker yönlendirme, standart PU teker (PA teker opsiyoneldir)

Ürün ile birlikte 2 adet gergi kayışı mekanizması ile teslim edilir.

MODEL	TW28	
Kod no	6114 28 00	
Kapasite (çiftli)	2,8	ton
Bağlama bandı uzunluğu (mekanizma dahil)	8000	mm
Max. kaldırma yüksekliği	177	mm
Max. toplam yükseklik	1000	mm
Genişlik	650	mm
Yükleme yüksekliği	5	mm
Min. teker çapı	200	mm
Ağırlık	60	kg

TEMİZ ODA ÜRÜNLERİ

V5-n , V10-n

Nikel kaplamalı ürünlerimiz gıda, kimya, ilaç sektörü gibi temiz oda uygulamaları için özel olarak üretilmiştir.

V5-n

V10-n

V15-n

MODEL	V5-n	V10-n	V15-n	
Art No.	6113 00 01	6113 00 02	6113 00 03	
Kapasite	5	10	15	ton
Çalışma basıncı	520	520	520	Bar
Minimum yükleme yüksekliği (tırnak)	15	20	25	mm
Kaldırma yüksekliği	140	160	175	mm
Tırnak ayar aralığı	3x	4x	4x	
Üst plaka yükleme yüksekliği	252	310	318	mm
Ölçüler (L x W x H)	266 x 212 x 252	339 x 237 x 310	390 x 320 x 318	mm
Ağırlık	21	32	53	kg

RL1-n, RL2-n, RL4-n

RL1-n

RL2-n

RL4-n

MODEL	RL1-n	RL2-n	RL4-n	
Art No.	6113 00 04	6113 00 05	6113 00 06	
Teker sayısı / Ölçüsü	3/75 x 66	3/85 x 85	3/85 x 85	mm
Yükseklik	100	110	110	mm
Kaydırmaz lastik alan çapı	Ø 170	Ø 170	Ø 250	mm
Ölçüler (L xW x H)	376 x 379 x 100	685 x 515 x 110	760 x 560 x 110	mm
Ağırlık	15	30	55	kg
Kapasite	1	2	4	ton

F3-n, L3-n, F6-n, L6-n

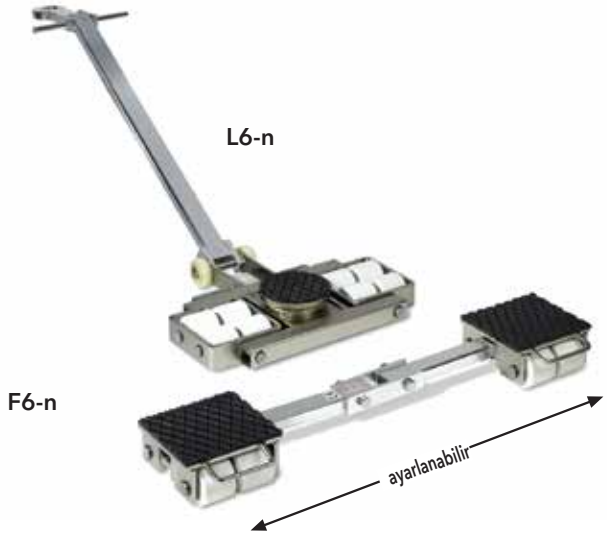

MODEL	F3-n	L3-n	F6-n	L6-n	
Art No.	6113 00 07	6113 00 08	6113 00 09	6113 00 10	
Yükseklik / Teker sayısı (85 x 85 mm)	110 / 4	110 / 4	110 / 8	110 / 8	mm
Kaset temas yüzeyi	150 x 150	-	200x220	-	mm
Ayarlanabilir bağlantı çubuğu	300 - 1000	-	640 - 1030	-	mm
Ø 170mm döner tabla yönlendirme açısı	-	± 90	-	± 90	°
Yönlendirme kolu	-	950	-	1080	mm
Ölçüler (L x W)	-	270 x 230	-	610 x 520	mm
Ağırlık	15	12	30 kg	41	kg
Kapasite	6		12		ton

TEKERLEK ÇEŞİTLERİ

Art No.	6113 00 11

» GKS -ALPERFEKT

110 mm yüksekliğe sahip standart teker. Alüminyum göbekli, rulmanlı ve özel polyamid kaplamalı teker çok amaçlı kullanıma sahiptir.
(Siyah/ 85x85 mm)

Art No.	6113 00 12

» GKS -ALPERFEKT PREMIUM

110 mm yüksekliğe sahip standart teker. Alüminyum göbekli, rulmanlı ve özel polyamid kaplamalı teker çok amaçlı kullanıma sahiptir.
(Beyaz/ 85x85 mm)

Art No.	6113 00 13

» GKS -ALPERFEKT PREMIUM G

180 mm yüksekliğe sahip standart teker. Çelik göbekli, rulmanlı ve özel polyamid kaplamalı teker çok amaçlı kullanıma sahiptir.
(Beyaz/ 140x85 mm)

Art No.	6113 00 14

» GKS -ALPERFEKT BASIC

RL1 döner tablalı yük arabası tekeridir. Rulmanlı ve özel polyamid kaplamalı teker çok amaçlı kullanıma sahiptir.
(Beyaz / 75x66 mm)

Art No.	6113 00 15

» GKS -ALPERFEKT PUR

Çelik göbekli ve özel polyamid kaplamalı hasas zemin tekeri.
(Kırmızı/ 5x85 mm)

Art No.	6113 00 16

» GKS -ALPERFEKT STEEL

Dış alan kullanımları ve düzgün olmayan zeminlerde tavsiye edilen çelik teker.
(85x85 mm)

ZİNCİRLİ CERASKALLAR
ZİNCİRLİ - ÇELİK HALATLI ÇEKTİRMELER
IRGATLAR

HAVALI
ZİNCİRLİ VİNÇ

ELEKTRİKLİ
ZİNCİRLİ
VİNÇ

AKÜLÜ IRGAT

ZİNCİRLİ
ÇEKTİRME

ZİNCİRLİ
CERASKAL

360º DÖNER
CERASKAL

HALATLI
ÇEKTİRME

MANUEL ŞARYO

ELEKTRİKLİ ŞARYO

ROBOTLAR

(UZAKTAN KUMANDALI
AĞIR YÜK TAŞIMA ARABALARI)

ST / TBC MODEL ROBOT ÖZELLİKLERİ

- Robotlar hem elektrikle hem akü ile çalışmaktadır. Akü bittiği anda elektrik sistemi devreye alınarak kullanıma devam edilir.
- Kablosuz kumanda ünitesi ile beraber ihtiyaç halinde kullanmak üzere kablo verilmektedir. ürün kablolu ve kablosuz olarak kullanılmaktadır.
- Harici şarj ünitesi mevcuttur.
- Ürünün kullanım yeri ve şekli ile alakalı detaylı bilgiler (iç - dış mekan kullanımı, zemin koşulları, taşınacak yük ağırlığı, ebatları, ağırlık merkezi, taşınacak mesafe vb.) alınmalı ve gerekli ise akü kapasitesi üretici ile görüşülerek arttırılabilmektedir.

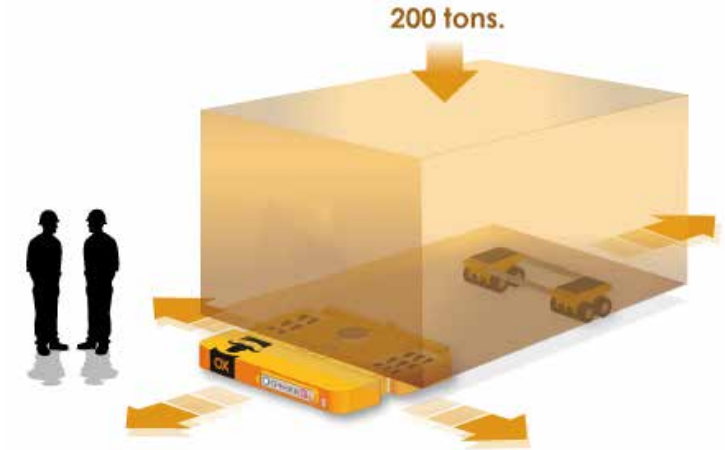

ST

1. ELEKTRİK BAĞLANTISI
2. KABLOLU KUMANDA
3. ELEKTRİK MOTORU
4. YÜRÜYÜŞ SİSTEMİ
5. KABLOSUZ KUMANDA

380V üç fazl› yük arabas›. Tekerleklerin tahrikini sağlayan motoru

TBC

1. SELEKTÖR
2. AKÜLER
3. ELEKTRİK BAĞLANTISI
4. AC HİDROLİK POMPA
5. DC HİDROLİK POMPA
6. KALDIRMA SİLİNDİRİ
7. HİDROLİK MOTOR
8. YÜRÜYÜŞ SİSTEMİ
9. KABLOSUZ KUMANDA
10. KABLOLU KUMANDA

Bu modelde en kapsaml› olan›d›r. 380V üç fazl› veya akülü çal›şabilir. Kullan›c› ürünü akülü veya elektrikli olarak istediği şekilde kullanabilir. Ayn› zamanda hidrolik pompa sayesinde ürünün üzerindeki silindir kaldırma görevini yerine getirir.

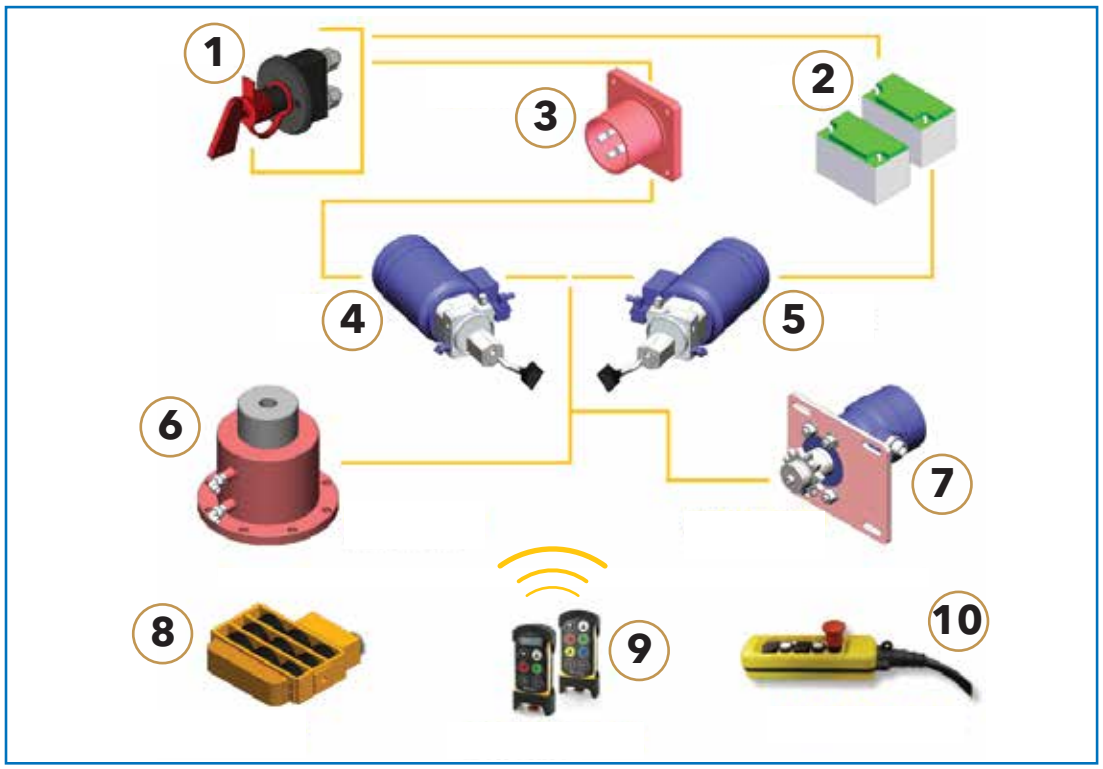

ST Serisi 30t - 60t - 100t - 150t - 200t

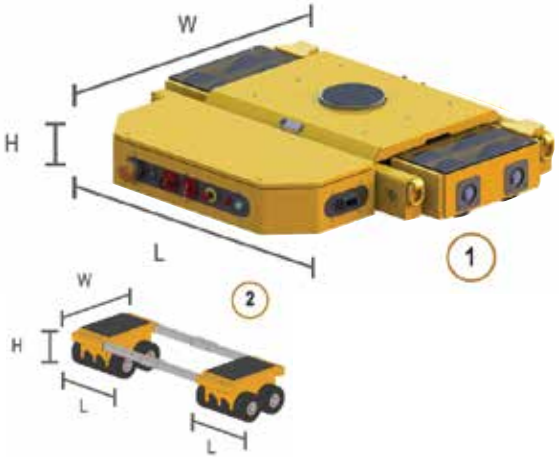

-ST 100 özellikleri

- Kendinden tahrikli yük arabas› (360 ° dönüş)
- Güç: 380 V III faz 50Hz.
  Farklı gerilim ve frekans opsiyonlu
- Her tekerde zincir ve pinyon.
- Uzaktan kumanda ve yedek kablolu el seti.
- Hız: 5 m/dk.
- Poliamid tekerlekler.

Uygulama videosunu izle

Art. No.	Model	Açıklama	Ağırlık (kg)	Ölçüler LxWxH (mm)	Teker Sayısı	Teker Ölçüsü	Kapasite (t)	Toplam Kapasite (t)
6110 07 01	857ST030	1. ST 030 ÜÇ FAZ YÜK ARABASI	400	1450 x 1200 x 260	8	160 x 90	15	30
6110 07 02	857CTS030	2. CTS 030 ARKA YÜK ARABASI	80 / çift	(2 x 240) x 540 x 260			15	
6110 07 03	857ST060	1. ST 060 ÜÇ FAZ YÜK ARABASI	750	1800 x 1300 x 290	12	200 x 100	30	60
6110 07 04	857CTS060	2. CTS 060 ARKA YÜK ARABASI	130 / çift	(2 x 380) x 600 x 290			30	
6110 07 05	857ST100	1. ST 100 ÜÇ FAZ YÜK ARABASI	1.000	2000 x 1400 x 300	18	200 x 100	50	100
6110 07 06	857CTS100	2. CTS 100 ARKA YÜK ARABASI	180 / çift	(2 x 460) x 600 x 300			50	
6110 07 07	857ST150	1. ST 150 ÜÇ FAZ YÜK ARABASI	1.750	2600 x 1700 x 390	18	250 x 140	75	150
6110 07 08	857CTS150	2. CTS 150 ARKA YÜK ARABASI	220 / çift	(2 x 680) x 820 x 390			75	
6110 07 09	857ST200	1. ST 200 ÜÇ FAZ YÜK ARABASI	2.600	2800 x 1900 x 450	18	300 x 155	100	200
6110 07 10	857CTS200	2. CTS 200 ARKA YÜK ARABASI	300 / çift	(2 x 800) x 900 x 450			100	

TBC Serisi 30t - 60t - 100t - 150t

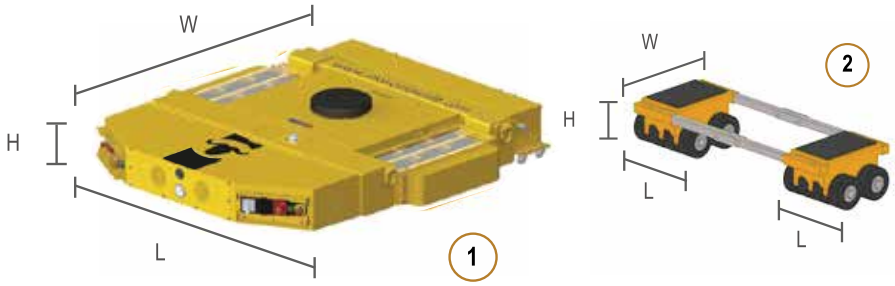

-TBC 100 özellikleri

- Kendinden tahrikli yük arabas› (360 ° dönüş)
- Güç: 380 V III faz 50Hz. ve akü modülü.
  Farklı gerilim ve frekans opsiyonlu
- Her tekerde zincir ve pinyon.
- Uzaktan kumanda ve yedek kablolu el seti.
- Döner hidrolik silindir (Yükü 70 mm kaldırır.)
- Hız: 5 m/dk.
- Poliamid tekerlekler.

Art. No.	Model	Açıklama	Ağırlık (kg)	Ölçüler LxWxH (mm)	Teker Sayısı	Teker Ölçüsü	Kapasite (t)	Toplam Kapasite (t)
6110 07 11	857TBC030	1. TBC 030 ÜÇ FAZ YÜK ARABASI + AKÜ	430	1450 x 1650 x 240	8	160 x 90	15	30
6110 07 12	857SCT030	2. CT 030 ARKA YÜK ARABASI	76 / çift	(2 x 240) x 540 x 240			15	
6110 07 13	857TBC060	1. TBC 060 ÜÇ FAZ YÜK ARABASI + AKÜ	900	1800 x 1850 x 280	8	200 x 100	30	60
6110 07 14	857SCT060	2. CT 060 ARKA YÜK ARABASI	130 / çift	(2 x 380) x 600 x 280			30	
6110 07 15	857TBC100	1. TBC 100 ÜÇ FAZ YÜK ARABASI + AKÜ	1.350	2000 x 1850 x 310	18	200 x 100	50	100
6110 07 16	857SCT100	2. CT 100 ARKA YÜK ARABASI	170 / çift	(2 x 460) x 600 x 310			50	
6110 07 17	857TBC150	1. TBC 150 ÜÇ FAZ YÜK ARABASI + AKÜ	2.000	2600 x 2500 x 370	18	250 x 140	75	150
6110 07 18	857SCT150	2. CT 150 ARKA YÜK ARABASI	210 / çift	(2 x 680) x 820 x 370			75	

AKSESUARLAR

TEKERLEKLER

CH : Ön taşıma arabası tekeri
RD : Rulmanlı arka taşıma arabası tekeri

OTOMATİK TRANSPORT

Manyetik bant kılavuzlu, lazerli, GPS li vb. özel amaçlı taşıma arabaları tasarlanabilmektedir.

UYGULAMA ÖRNEKLERİ

HİDROLİK KRİKO VE AKSESUARLARI

Çok Amaçlı Silindirler
El Pompaları
Elektrikli ve Benzinli Pompalar
Çektirmeler
Krikolar
Kesiciler

HİDROLİK SET ÖRNEKLERİ

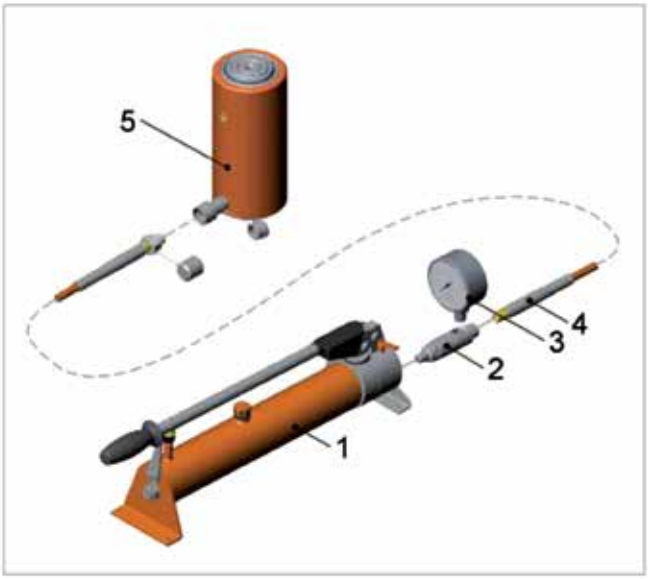

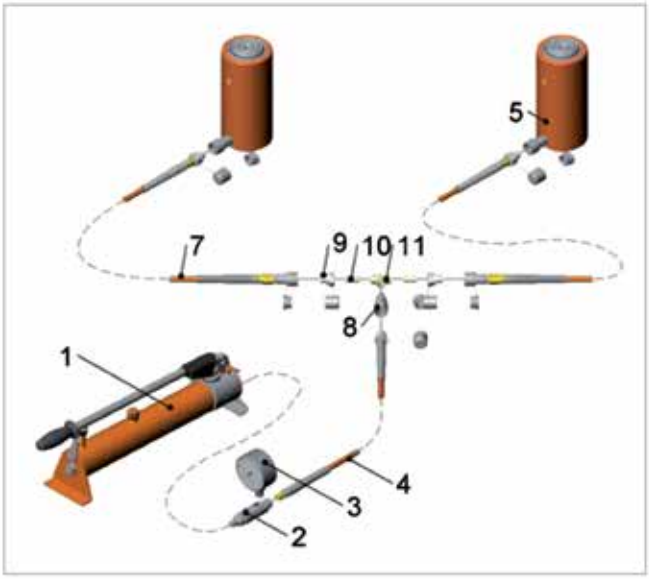

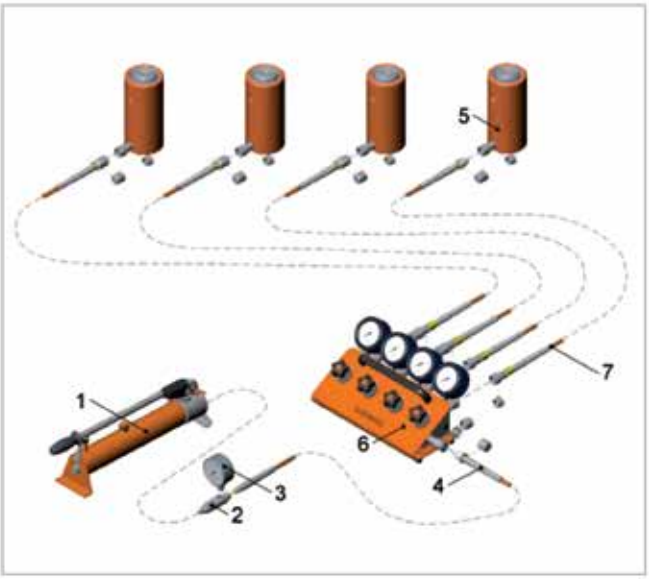

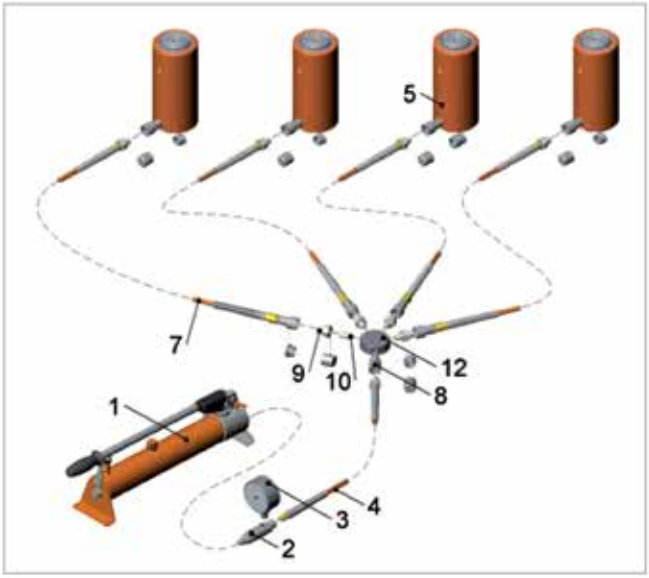

SİLİNDİR GERİ DÖNÜŞ TİPLERİ

Harici bir kuvvet uygulanması yolu ile piston geri dönüşü sağlanır.

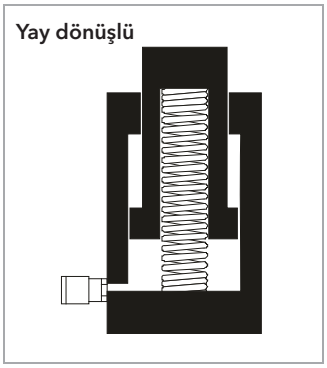

Silindir içindeki yay vasıtası ile piston geri dönüşü sağlanır.

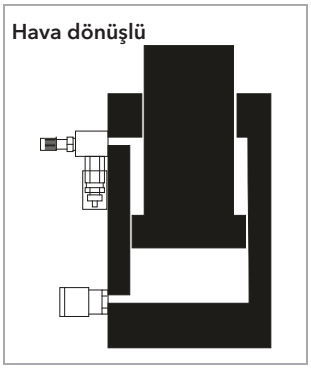

Basınçlı hava (6 bar) yardımı ile piston geri dönüşü sağlanır.

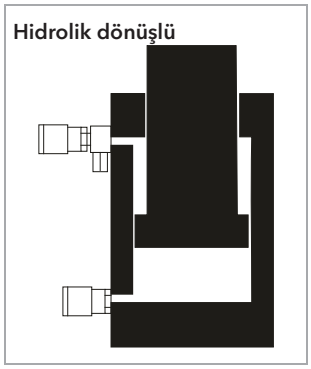

Hidrolik yağ vasıtası ile piston geri dönüşü sağlanır.

SİLİNDİR SEÇİM TABLOSU

Art. No	Tonaj (t)	Kapalı Yükseklik (mm)	Strok (mm)	Piston dönüşü	Silindir tipi	Silindir gövdesi	Piston delik çapı (mm)	Ağırlık (kg)	Model
100 112 290	5	31	5	yay	düz	çelik	-	1.2	HFC 5 S 0.5
100 112 291	5	44	15	yay	düz	çelik	-	1.0	HFC 5 S 1.5
100 111 002	5	87	25	yay	ortası delik	çelik	17	1.9	HHJ 5 S 2.5
100 112 211	5	105	25	yay	çok amaçlı	çelik	-	1.1	HGC 5 S 2.5
100 112 212	5	130	50	yay	çok amaçlı	çelik	-	1.3	HGC 5 S 5
100 112 213	5	155	75	yay	çok amaçlı	çelik	-	1.5	HGC 5 S 7.5
100 112 214	5	180	100	yay	çok amaçlı	çelik	-	1.7	HGC 5 S 10
100 112 215	5	206	125	yay	çok amaçlı	çelik	-	1.8	HGC 5 S 12.5
100 112 216	5	268	175	yay	çok amaçlı	çelik	-	2.3	HGC 5 S 17.5
100 112 217	5	318	225	yay	çok amaçlı	çelik	-	2.6	HGC 5 S 22.5
100 112 292	10	46	15	yay	düz	çelik	-	1.6	HFC 10 S 1.5
100 112 218	10	97	25	yay	çok amaçlı	çelik	-	2.1	HGC 10 S 2.5
100 111 005	10	49	41	yük	teleskobik	çelik	-	4.5	HFJ 10/30 G 4
100 112 300	10	100	50	yay	kısa stroklu	çelik	-	2.9	HSC 10 S 5
100 112 219	10	122	50	yay	çok amaçlı	çelik	-	2.5	HGC 10 S 5
100 112 220	10	172	100	yay	çok amaçlı	çelik	-	3.4	HGC 10 S 10
100 112 221	10	240	150	yay	çok amaçlı	çelik	-	4.6	HGC 10 S 15
100 082 003	10	270	150	yük	emniyet somunlu	çelik	-	5.9	HJ 10 G 15 SN
100 122 066	10	338	150	hidrolik	construction	çelik	-	6.1	HCJ 10 H 15
100 112 222	10	290	200	yay	çok amaçlı	çelik	-	5.5	HGC 10 S 20
100 112 223	10	340	250	yay	çokk amaçlı	çelik	-	6.4	HGC 10 S 25
100 112 224	10	390	300	yay	çok amaçlı	çelik	-	7.3	HGC 10 S 30
100 112 225	10	440	350	yay	çok amaçlı	çelik	-	8.1	HGC 10 S 35
100 112 226	10	490	400	yay	çok amaçlı	çelik	-	9.0	HGC 10 S 40
100 111 021	12	156	50	yay	ortası delik	çelik	21	6.3	HHJ 12 S 5
100 111 029	12	298	150	yay	ortası delik	çelik	21	11.0	HHJ 12 S 15
100 112 227	15	123	25	yay	çok amaçlı	çelik	-	3.4	HGC 15 S 2.5
100 112 228	15	148	50	yay	çok amaçlı	çelik	-	3.9	HGC 15 S 5
100 112 229	15	198	100	yay	çok amaçlı	çelik	-	4.9	HGC 15 S 10
100 112 230	15	265	150	yay	çok amaçlı	çelik	-	6.4	HGC 15 S 15
100 112 231	15	315	200	yay	çok amaçlı	çelik	-	7.4	HGC 15 S 20
100 112 232	15	365	250	yay	çok amaçlı	çelik	-	8.4	HGC 15 S 25
100 112 233	15	415	300	yay	çok amaçlı	çelik	-	9.4	HGC 15 S 30
100 112 234	15	465	350	yay	çok amaçlı	çelik	-	10.5	HGC 15 S 35
100 112 235	15	515	400	yay	çok amaçlı	çelik	-	11.5	HGC 15 S 40
100 112 023	17	195	50	yay	ortası delik	çelik	27	7.3	HHJ 17 S 5
100 112 293	20	55	15	yay	düz	çelik	-	2.9	HFC 20 S 1.5
100 112 033	20	182	50	yay	ortası delik	çelik	27	8.6	HHJ 20 S 5
100 112 301	20	103	50	yay	kısa stroklu	çelik	-	5.5	HSC 20 S 5
100 112 267	20	164	50	yay	standart	alüminyum	-	2.6	HAC 20 S 5
100 112 265	20	214	100	yay	standart	alüminyum	-	3.2	HAC 20 S 10
100 112 103	20	140	111	yük	teleskobik	çelik	-	12.5	HJ 20/50 G 11
100 112 261	20	264	150	yay	standart	alüminyum	-	3.9	HAC 20 S 15
100 112 030	20	389	150	yay	ortası delik	çelik	27	18.0	HHJ 20 S 15
100 112 236	25	138	25	yay	çok amaçlı	çelik	-	5.5	HGC 25 S 2.5
100 112 237	25	165	50	yay	çok amaçlı	çelik	-	6.4	HGC 25 S 5
100 112 238	25	215	100	yay	çok amaçlı	çelik	-	8.0	HGC 25 S 10
100 112 239	25	265	150	yay	çok amaçlı	çelik	-	9.7	HGC 25 S 15
100 082 002	25	283	150	yük	emniyet somunlu	çelik	-	14.0	HJ 25 G 15 SN
100 122 067	25	350	150	hidrolik	construction	çelik	-	12.7	HCJ 25 H 15
100 112 240	25	315	200	yay	çok amaçlı	çelik	-	11.3	HGC 25 S 20
100 112 241	25	374	250	yay	çok amaçlı	çelik	-	13.3	HGC 25 S 25
100 122 068	25	450	250	hidrolik	construction	çelik	-	18.2	HCJ 25 H 25
100 112 242	25	424	300	yay	çok amaçlı	çelik	-	14.9	HGC 25 S 30
100 112 243	25	474	350	yay	çok amaçlı	çelik	-	16.5	HGC 25 S 35
100 112 244	25	574	450	yay	çok amaçlı	çelik	-	19.8	HGC 25 S 45

Model HFJ G 1.5 /
Kısa Tip Silindir

Model HCF 10 H 15 /
Monte Edilebilir Silindir (Dişli Piston)

Model HJ G 15 SN
Emniyet Somunlu Silindir

Model HHJ 11 S 15
Ortası Delik Silindir

Model HPJ 30 S 15
Klavis Gözlü ve Koruma Yaylı

SİLİNDİR SEÇİM TABLOSU

Art. No	Tonaj (t)	Kapalı Yükseklik (mm)	Strok (mm)	Piston dönüşü	Silindir tipi	Silindir gövdesi	Piston delik çapı (mm)	Ağırlık (kg)	Model
100 112 294	30	50	5	yay	düz	çelik	-	3.6	HFC 30 S 0.5
100 112 295	30	60	15	yay	düz	çelik	-	4.2	HFC 30 S 1.5
100 112 302	30	106	50	yay	kısa stroklu	çelik	-	6.1	HSC 30 S 5
100 111 053	30	120	50	yük	ortası delik	çelik	33	10.0	HHJ 30 G 5
100 112 269	30	182	50	yay	standart	alüminyum	-	4.7	HAC 30 S 5
100 122 086	30	197	50	hidrolik	standart	alüminyum	-	6.9	HAC 30 H 5
100 112 055	30	226	75	yay	ortası delik	çelik	33	15.0	HHJ 30 S 7.5
100 112 268	30	232	100	yay	standart	alüminyum	-	5.9	HAC 30 S 10
100 122 085	30	247	100	hidrolik	standart	alüminyum	-	8.5	HAC 30 H 10
100 112 262	30	282	150	yay	standart	alüminyum	-	7.0	HAC 30 S 15
100 122 045	30	285	150	hidrolik	ortası delik	çelik	33	23.0	HHJ 30 H 15
100 122 080	30	297	150	hidrolik	standart	alüminyum	-	10.2	HAC 30 H 15
100 112 034	30	362	150	yay	ortası delik	çelik	33	25.0	HHJ 30 S 15
100 122 079	30	347	200	hidrolik	standart	alüminyum	-	11.6	HAC 30 H 20
100 122 103	30	397	250	hidrolik	standart	alüminyum	-	13.2	HAC 30 H 25
100 122 060	30	447	300	hidrolik	standart	alüminyum	-	14.7	HAC 30 H 30
100 112 245	35	184	50	yay	çok amaçlı	çelik	-	9.3	HGC 35 S 5
100 112 246	35	234	100	yay	çok amaçlı	çelik	-	11.4	HGC 35 S 10
100 112 247	35	284	150	yay	çok amaçlı	çelik	-	13.5	HGC 35 S 15
100 112 248	35	334	200	yay	çok amaçlı	çelik	-	15.5	HGC 35 S 20
100 112 061	45	388	150	yay	ortası delik	çelik	39	35.5	HHJ 45 S 15
100 112 296	50	71	15	yay	düz	çelik	-	7.0	HFC 50 S 1.5
100 112 303	50	117	50	yay	kısa stroklu	çelik	-	9.7	HSC 50 S 5
100 112 249	50	176	50	yay	çok amaçlı	çelik	-	15.1	HGC 50 S 5
100 112 271	50	183	50	yay	standart	alüminyum	-	6.9	HAC 50 S 5
100 122 095	50	201	50	hidrolik	standart	alüminyum	-	9.5	HAC 50 H 5
100 112 073	50	142	60	yük	standart	çelik	-	12.5	HJ 50 G 6
100 112 060	50	150	61	air	standart	alüminyum	-	7.0	HLJ 50 A 6
100 112 250	50	226	100	yay	çok amaçlı	çelik	-	18.9	HGC 50 S 10
100 112 270	50	233	100	yay	standart	alüminyum	-	8.3	HAC 50 S 10
100 122 108	50	251	100	hidrolik	standart	alüminyum	-	11.5	HAC 50 H 10
100 112 059	50	196	104	air	standart	alüminyum	-	9.0	HLJ 50 A 10
100 112 251	50	276	150	yay	çok amaçlı	çelik	-	22.6	HGC 50 S 15
100 122 002	50	282	150	hidrolik	standart	çelik	-	27.0	HJ 50 H 15
100 112 035	50	282	150	yük	standart	çelik	-	27.0	HJ 50 G 15
100 112 263	50	283	150	yay	standart	alüminyum	-	9.6	HAC 50 S 15
100 122 097	50	301	150	hidrolik	standart	alüminyum	-	13.3	HAC 50 H 15
100 082 001	50	307	150	yük	lock nut	çelik	-	5.9	HJ 50 G 15 SN
100 112 252	50	326	200	yay	çok amaçlı	çelik	-	26.4	HGC 50 S 20
100 122 098	50	351	200	hidrolik	standart	alüminyum	-	15.4	HAC 50 H 20
100 112 253	50	376	250	yay	çok amaçlı	çelik	-	30.1	HGC 50 S 25
100 122 099	50	401	250	hidrolik	standart	alüminyum	-	17.3	HAC 50 H 25
100 122 100	50	451	300	hidrolik	standart	alüminyum	-	19.2	HAC 50 H 30
100 122 022	50	463	300	hidrolik	standart	çelik	-	44.0	HJ 50 H 30
100 112 036	50	463	300	yük	standart	çelik	-	39.5	HJ 50 G 30
100 112 254	50	476	350	yay	çok amaçlı	çelik	-	37.5	HGC 50 S 35
100 112 081	60	272	75	yay	ortası delik	çelik	45	34.5	HHJ 60 S 7.5
100 122 031	60	334	200	hidrolik	ortası delik	çelik	45	40.0	HHJ 60 H 20
100 112 297	75	80	15	yay	düz	çelik	-	11.0	HFC 75 S 1.5
100 112 255	75	285	150	yay	çok amaçlı	çelik	-	30.9	HGC 75 S 15
100 122 003	75	347	150	hidrolik	standart	çelik	-	46.0	HJ 75 H 15
100 112 037	75	347	150	yük	standart	çelik	-	46.0	HJ 75 G 15
100 122 004	75	497	300	hidrolik	standart	çelik	-	63.0	HJ 75 H 30
100 112 038	75	497	300	yük	standart	çelik	-	63.0	HJ 75 G 30
100 112 256	75	485	350	yay	çok amaçlı	çelik	-	50.0	HGC 75 S 35

Model HFJ 100 G 0.5
Kısa Tip Silindir

SÜPER HAFİF

Model HAC 100 S 15
Alüminyum Silindir

Model HJ 100 G 6
Standart Silindir

Model HJ 300 P 15
Çift Tesirli Silindir

SİLİNDİR SEÇİM TABLOSU

Art. No	Tonaj (t)	Kapalı Yükseklik (mm)	Strok (mm)	Piston dönüşü	Silindir tipi	Silindir gövdesi	Piston delik çapı (mm)	Ağırlık (kg)	Model
100 112 298	100	90	15	yay	düz	çelik	-	18.1	HFC 100 S 1.5
100 112 304	100	141	50	yay	kısa stroklu	çelik	-	22.2	HSC 100 S 5
100 122 009	100	170	50	hidrolik	standart	çelik	-	29.0	HJ 100 H 5
100 112 257	100	218	50	yay	çok amaçlı	çelik	-	35.3	HGC 100 S 5
100 112 273	100	225	50	yay	standart	alüminyum	-	17.8	HAC 100 S 5
100 122 094	100	246	50	hidrolik	standart	alüminyum	-	19.7	HAC 100 H 5
100 112 093	100	158	60	yük	standart	çelik	-	29.0	HJ 100 G 6
100 122 051	100	265	100	hidrolik	ortası delik	çelik	54	53.0	HHJ 100 H 10
100 112 258	100	268	100	yay	çok amaçlı	çelik	-	42.2	HGC 100 S 10
100 112 272	100	275	100	yay	standart	alüminyum	-	20.9	HAC 100 S 10
100 122 109	100	296	100	hidrolik	standart	alüminyum	-	23.0	HAC 100 H 10
100 112 039	100	309	150	yük	standart	çelik	-	51.0	HJ 100 G 15
100 122 052	100	309	150	hidrolik	standart	çelik	-	53.0	HJ 100 H 15
100 112 259	100	318	150	yay	çok amaçlı	çelik	-	50.0	HGC 100 S 15
100 082 000	100	323	150	yük	emniyet somunlu	çelik	-	71.0	HJ 100 G 15 SN
100 112 264	100	325	150	yay	standart	alüminyum	-	24.1	HAC 100 S 15
100 122 107	100	346	150	hidrolik	standart	alüminyum	-	26.8	HAC 100 H 15
100 122 053	100	395	200	hidrolik	ortası delik	çelik	54	78.0	HHJ 100 H 20
100 122 088	100	396	200	hidrolik	standart	alüminyum	-	29.9	HAC 100 H 20
100 112 260	100	418	250	yay	çok amaçlı	çelik	-	64.1	HGC 100 S 25
100 122 089	100	446	250	hidrolik	standart	alüminyum	-	33.2	HAC 100 H 25
100 122 090	100	496	300	hidrolik	standart	alüminyum	-	36.6	HAC 100 H 30
100 112 040	100	497	300	yük	standart	çelik	-	82.0	HJ 100 G 30
100 122 054	100	497	300	hidrolik	standart	çelik	-	85.0	HJ 100 H 30
100 112 101	110	315	75	yay	ortası delik	çelik	80	78.3	HHJ 110 S 7.5
100 112 299	150	100	15	yay	düz	çelik	-	25.7	HFC 150 S 1.5
100 122 075	150	248	50	hidrolik	standart	alüminyum	-	27.7	HAC 150 H 5
100 122 074	150	298	100	hidrolik	standart	alüminyum	-	32.3	HAC 150 H 10
100 112 046	150	317	150	yük	standart	çelik	-	74.6	HJ 150 G 15
100 122 061	150	317	150	hidrolik	standart	çelik	-	76.0	HJ 150 H 15
100 122 073	150	348	150	hidrolik	standart	alüminyum	-	38.0	HAC 150 H 15
100 112 136	150	363	150	yük	emniyet somunlu	çelik	-	101.0	HJ 150 G 15 SN
100 122 070	150	398	200	hidrolik	standart	alüminyum	-	41.5	HAC 150 H 20
100 122 069	150	448	250	hidrolik	standart	alüminyum	-	46.1	HAC 150 H 25
100 122 064	150	498	300	hidrolik	standart	alüminyum	-	50.6	HAC 150 H 30
100 112 047	150	502	300	yük	standart	çelik	-	125.3	HJ 150 G 30
100 122 062	150	502	300	hidrolik	standart	çelik	-	128.0	HJ 150 H 30
100 112 048	200	327	150	yük	standart	çelik	-	120.0	HJ 200 G 15
100 122 071	200	327	150	hidrolik	standart	çelik	-	121.0	HJ 200 H 15
100 112 049	200	507	300	yük	standart	çelik	-	184.0	HJ 200 G 30
100 122 072	200	507	300	hidrolik	standart	çelik	-	186.0	HJ 200 H 30
100 112 083	250	385	150	yük	emniyet somunlu	çelik	-	180.0	HJ 250 G 15 SN
100 112 050	300	382	150	yük	standart	çelik	-	238.0	HJ 300 G 15
100 122 084	300	382	150	hidrolik	standart	çelik	-	240.0	HJ 300 H 15
100 112 099	300	547	300	yük	standart	çelik	-	257.0	HJ 300 G 30
100 122 083	300	547	300	hidrolik	standart	çelik	-	360.0	HJ 300 H 30
100 112 100	400	402	150	yük	standart	çelik	-	322.0	HJ 400 G 15
100 122 091	400	402	150	hidrolik	standart	çelik	-	325.0	HJ 400 H 15
100 112 056	400	572	300	yük	standart	çelik	-	408.0	HJ 400 G 30
100 122 092	400	572	300	hidrolik	standart	çelik	-	413.0	HJ 400 H 30
100 112 139	500	442	150	yük	standart	çelik	-	386.0	HJ 500 G 15
100 122 043	500	442	150	hidrolik	standart	çelik	-	390.0	HJ 500 H 15
100 112 138	500	587	300	yük	standart	çelik	-	511.0	HJ 500 G 30
100 122 038	500	587	300	hidrolik	standart	çelik	-	520.0	HJ 500 H 30

Çok Amaçlı Silindir

Step Jack

Teleskobik Silindir

Kaydırma Sistemleri

ÇOK AMAÇLI SİLİNDİRLER HAKKINDA

YENİ TASARIM...

Holmatro "ÇOK AMAÇLI"
tek tesirli silindirleri opsiyonel olarak
görünen bir çok özelliği
standart olarak sunmaktadır.

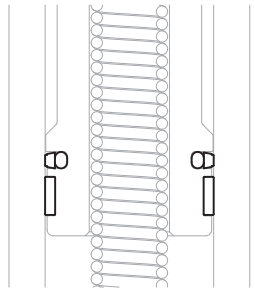

ÇİFT GÜÇLÜ CONTA

Eşsiz Çift Güçlü keçe konsepti, üstün sızdırmazlık ile son derece güçlü kompozit yatağı bir araya getirir. Bu eşsiz kombinasyon, ürünlerin kullanım süresini artırarak daha uzun bir hizmet ömründen faydalanmanızı sağlar.

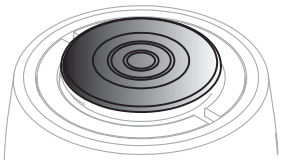

XL BAŞLIK

XL Başlık, pistonun üstünü kaplayarak hasara karşı korunmasını sağlar. Bu başlık yükün en ideal biçimde pistona aktarılmasını da sağlar ve böylece istenmeyen açılı yükler sınırlanmış olur. Ayrıca QPQ uygulaması sayesinde, XL Başlık paslanmaya karşı ekstra uzun dayanıklı hale gelir.

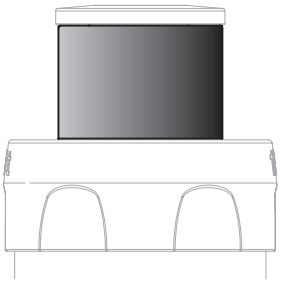

ÇİFT GÜÇLÜ KAPLAMA

Tüm pistonlar çift güçlü kaplamaya sahiptir. Pistonlar nikel kaplama sayesinde paslanmaya dayanıklıdır. Sert kromdan üst katman, pistonu çizilmeye karşı korur ve kaynak sıçraması gibi durumlarda nesnelerin yapışmasını engeller.

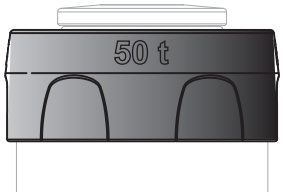

DİŞ KORUYUCU KAPAK

Diş Koruyucusu, silindir gövdesi üzerindeki dişi koruyan, sağlam bir koruma kapağıdır. Kapak üzerinde silindirin tonaj göstergesi yer almaktadır.

TABAN MONTAJ DELİKLERİ

Tabanında montaj delikleri ve silindir üst yüzeyine diş açılmıştır.

DAHİLİ PİSTON DİŞİ

50 tona varan tüm modellerde dahili piston dişi bulunur.

KAPASİTE GÖSTERGEL KORUYUCU KAPAK

KOROZYON DAYANIMLI PİSTON VE BAŞLIK

TEK VE İKİ KADEMELİ EL POMPALARI - ALUMİNYUM

Model	PA 04 H 2	PA 09 H 2	PA 18 H 2	PA 18 F 2 *	PA 38 H 2	PA 58 H 2
Art. No.	100 142 032	100 142 034	100 142 035	100 142 036	100 142 037	100 142 038
Çalışma Basıncı (Bar/MPa)	720 / 72	720 / 72	720 / 72	720 / 72	720 / 72	720 / 72
Maks. Çalıştırma Kuvveti (kg)	32	33	35	37	35	34
Çıkış 1. Kademe (cm³/strok)	18.4	22	42.8	42.8	42.8	50.5
Çıkış 2. Kademe (cm³/strok)	1.4	2.1	3.1	3.1	3.1	4
Maks. Basınç 1. Kademe (Bar)	45	45	5	45	45	45
Maks. Basınç 2. Kademe (Bar)	720	720	720	720	720	720
Etkili Tank Kapasitesi (cm³)	410	900	1800	1800	3800	5800
Yağ Dagil Ağırlık (kg)	3.4	4.7	7.6	8.3	11.4	14.6
LxWxH (mm)	434 x 135 x 165	619 x 135 x 170	700 x 169 x 175	724 x 169 x 167	700 x 183 x 175	897 x 182 x 185

SÜPER HAFİF

* Ayak pedallı model

- **HASSAS VE AYARLANABİLEN TAHLİYE VANASI**
  Yükler güvenle ve yüksek düzeyde denetimle alçaltılabilir.

- **BASINÇ GÖSTERGESİ BAĞLANTI ŞEKLİ**

  Basınç ölçer 45 derecelik açıyla doğrudan pompa üzerine monte edilebilir, böylece daha kolay okunur.

- **POMPANIN ALT KISMI KAYMAZ LASTİK TABANLI**
  Uygulama esnasında pompa sabittir ve kaymaz.

- **YAĞSEVİYE GÖSTERGESİ**

  Yağ seviyesini hem yatay hem de dikey pozisyonda kolayca kontrol edin.

- **POMPANIN ARKASINDA YAĞDOLUM NOKTASI**
  İlave aksesuarlara gerek kalmadan kolay ve hızlı bir şekilde yağ doldurulabilir.

- **YUMUŞAK KOL TUTACAĞI**

  Yumuşak kavramalı kollar; daha yüksek konfor ve kavrama sağlar.

- **KOL KİLİTLEME MEKANİZMASI**
  Pompa kolu üzerinde tek bir itme hareketiyle hızlı ve kolay kilit açma özelliği mevcuttur.

ELEKTRİKLİ VE BENZİNLİ POMPALAR

Özellikler

- Tek ve çift tesirli silindirler ile kullanılabilir.
- Tek kademe ve iki kademe seçeneklidir.
- Bir veya birden fazla silindiri manifold yardımıyla çalıştırabilir.
- Yüksek çalışma hızına sahiptir.
- Güç kaynağı kesilse bile yağ basıncı korunur.
- Basınç düşüşünü engelleyen tek yönlü basınç kontrol vanası bulunur.
- Vana gösterge taşıma ve koruma çerçevesi gibi pek çok aksesuarlar mevcuttur.
- Kontrol valfleri ayrıca sipariş edilmelidir. Farklı voltaj seviyesi, hız seviyesi, özellikler için müşteri temsilcimizle irtibata geçiniz.

Elektrikli Pompa - 230 V - 2 kademeli - 50 Hz - 1 ph

Model		06 W 6 SD	06 W 12 D	09 W 6 SD	09 W 12 D	09 W 25 D	09 W 50 D	12 W 6 SD	12 W 12 D	12 W 25 D	12 W 50 D
Art No.		**100 152 025**	**100 152 026**	**100 152 028**	**100 152 029**	**100 152 030**	**100 152 031**	**100 152 033**	**100 152 034**	**100 152 035**	**100 152 036**
Çalışma Basıncı	Bar	720 / 72	720 / 72	720 / 72	720 / 72	720 / 72	720 / 72	720 / 72	720 / 72	720 / 72	720 / 72
Çıkış Gücü < 200 bar	l/dk	1.6	1.6	2.5	2.5	2.5	2.5	3.2	3.2	3.2	3.2
Çıkış Gücü > 200 bar	l/dk	0.6	0.6	0.9	0.9	0.9	0.9	1.2	1.2	1.2	1.2
Yağ kapasitesi	l	6	12	6	12	25	50	6	12	25	50
Güç	kW	1.1	1.1	1.1	1.1	1.1	1.1	1.5	1.5	1.5	1.5
Hız	rpm	1450	1450	1450	1450	1450	1450	2850	2850	2850	2580
Ağırlık	kg	38	46	40	48	67	96	40	48	67	96

Benzinli Pompa - 2 kademeli - 4 stroke

Model		12 W 6 SP	12 W 12 P	12 W 25 P	12 W 50 P	18 W 12 P	18 W 25 P	18 W 50 P
Art No.		**100 162 010**	**100 162 011**	**100 162 012**	**100 162 013**	**100 162 014**	**100 162 015**	**100 162 016**
Çalışma Basıncı	Bar	720 / 72	720 / 72	720 / 72	720 / 72	720 / 72	720 / 72	720 / 72
Çıkış Gücü < 200 bar	l/dk	3.6	3.6	3.6	3.6	5.7	5.7	5.7
Çıkış Gücü > 200 bar	l/dk	1.3	1.3	1.3	1.3	2	2	2
Yağ kapasitesi	l	6	12	25	50	12	25	50
Güç	kW	3.1	3.1	3.1	3.1	3.1	3.1	3.1
Ağırlık	kg	37	45	64	93	46	65	95

KONTROL VANALARI

Tek Tesirli

Model	Art No.
M311	100 181 311

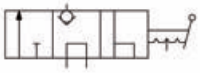

Çift Tesirli

Model	Art No.
M322	100 181 322

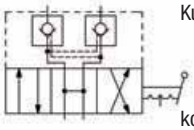

Kumanda kolu serbest bırakılınca, kol olduğu konumda kalır

Çift Tesirli

Model	Art No.
M323	100 181 323

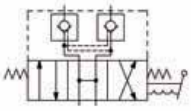

Kumanda kolu serbest bırakılınca, kol 0 pozisyonuna geri döner.

MANIFOLD

HMS 2B

HMD 4C

Tek Tesirli

Model	HMS 2A	HMS 2B	HMS 2C	HMS 4A	HMS 4B	HMS 4C	HMS 6A	HMS 6B	HMS 6C
Art No.	100 172 048	100 172 049	100 172 050	100 172 045	100 172 046	100 172 047	100 172 052	100 172 053	100 172 054
Çıkış portu	2	2	2	4	4	4	6	6	6

Çift Tesirli

Model	HMD 2A	HMD 2B	HMD 2C	HMD 4A	HMD 4B	HMD 4C	HMD 6A	HMD 6B	HMD 6C
Art No.	100 172 042	100 172 043	100 172 044	100 172 039	100 172 040	100 172 041	100 172 055	100 172 056	100 172 057
Çıkış portu	2	2	2	4	4	4	6	6	6
Kaplin	-	+	+	-	+	+	-	+	+
Basınç göstergesi	-	-	+	-	-	+	-	-	+

STANDART KAPLİNLİ HORTUM

Model	H 1 SOU	H 2 SOU	H 3 SOU	H 4 SOU	H 5 SOU
Art No.	100 572 101	100 572 102	100 572 103	100 572 104	100 572 105
Uzunluk m	1	2	3	4	5

Model	H 6 SOU	H 8 SOU	H 10 SOU	H 15 SOU	H 20 SOU
Art No.	600 572 606	100 572 108	100 572 110	100 572 115	100 572 120
Uzunluk m	6	8	10	15	20

Not: Silindirler üzerinde dişi kaplin mevcuttur.

Tek ucunda A 119 erkek kaplin mevcuttur. (3/8"NPT)

KAPLİNLER

Dişi Kaplin (Toz kapaklı)

Model	Art No.
A 118	100 181 118

3/8" NPT

Erkek Kaplin (Toz kapaklı)

Model	Art No.
A 119	100 181 119

3/8" NPT

MONOMETRE

Model	Art No.
A 500	100 582 500

Ø 100 m gövde çapı

1/2" NPT

HİDROLİK ÇEKTİRMELER

Model	HP 5 M	HP 10 M	HP 17	HP 30
Art No.	**100 562 001**	**100 562 002**	**100 562 003**	**100 562 004**
A (min./max) mm	30 / 175	50 / 360	80 / 390	100 / 485
B (min./max) mm	57 / 197	157 / 321	10 / 240	60 / 310
C (max.) mm	400	622	950	1200
D (max.) mm	213	417	490	630
E mm	16	19	-	-
F mm	50	82	115	125
G mm	20 x 7	25 x 15	32 x 18	40 x 22
Silindir Hariç Ağırlık (kg)	2.3	8.4	18.5	36.5
Önerilen Silindir Modeli	HGC 5 S 12.5	HGC 10 S 15	HHJ 17 S 5	HHJ 30 S 7.5
Silindir Dahil Ağırlık (kg)	4.1	13	27.5	51

HP 5

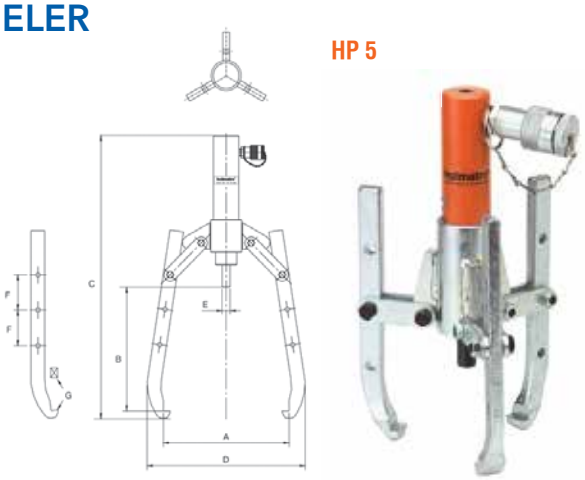

Önerilen Silindirler

Model	HGC 5 S 12.5	HGC 10 S 15	HHJ 17 S 5	HHJ 30 S 7.5
Tonaj (t)	5	10	17	30
Strok Uzunluğu (mm)	125	150	50	75
Kapalı Yükseklik (mm)	206	240	195	226
Kapasitesi (kN / t)	51 / 5.2	100 / 10.2	169.6 / 17.3	293.7 / 30
Yağ İçeriği (cm3)	88	208	118	306
Etkili Basınç Alanı (cm2)	7.1	13.8	23.6	40.8
Ağırlık (kg)	1.8	4.6	7.3	15
Bakım Seti	**100 013 189**	**100 112 121**	**100 113 015**	**100 113 481**
Önerilen Pompa Modeli	PA 04 H1	PA 04 H1	PA 09 H1	PA 09 H1
Manometre Modeli	A 500	A 500	A 500	A 500

HP 17

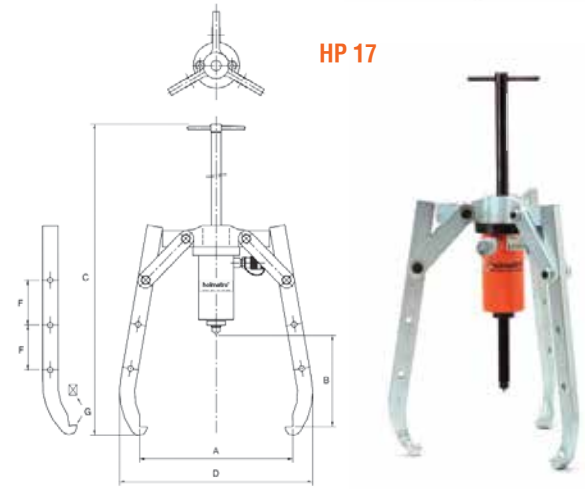

HİDROLİK AYIRICILAR

Model		HW 1000
Art No.		**100 562 009**
Kapasite	(ton)	1
Girebileceği min. boşluk	(mm)	15
Maks. açılma	(mm)	90
Ağırlık	(kg)	2.1
Ayırma kuvveti	(kN / t)	10 / 1
Önerilen pompa		PA 04 H2

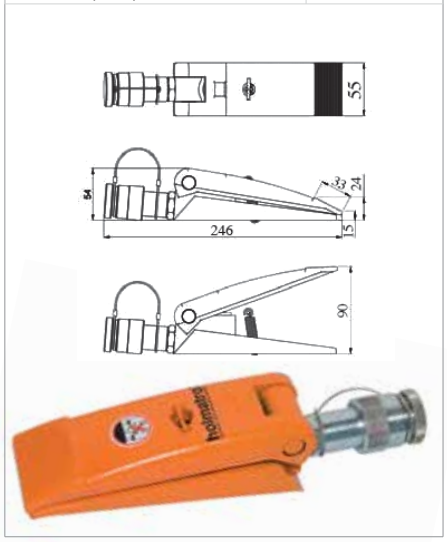

Model		HWJ 25 U
Art No.		**100 102 021**
Kapasite	(ton)	25
Girebileceği min. boşluk	(mm)	6
Maks. açılma	(mm)	44
Ağırlık	(kg)	8.1
Ayırma kuvveti	(kN / t)	253 / 25.8
Önerilen pompa		PA 18 H2

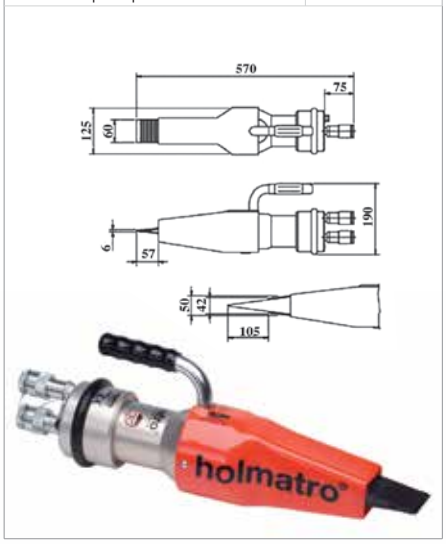

Model		HVLW 16 S 2
Art No.		**100 112 104**
Kapasite	(ton)	16
Girebileceği min. boşluk	(mm)	9
Maks. açılma	(mm)	20
Ağırlık	(kg)	8.8
Ayırma kuvveti	(kN / t)	156.6 / 16
Önerilen pompa		PA 04 H2

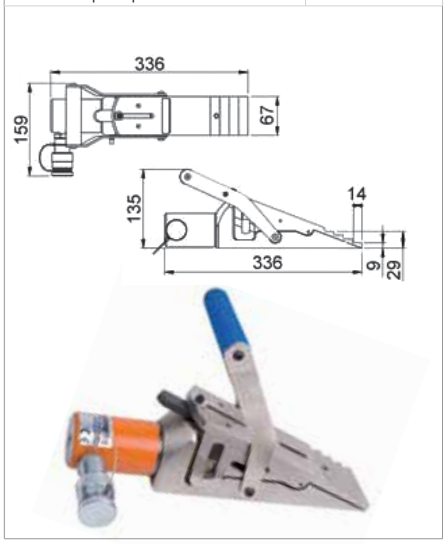

MEKANİK KRİKOLAR

Model	JJ 1015	JJ1513	JJ2513	JJ2525	JJ2533	JJ3020	JJ3513	JJ3525	JJ3535	JJ5013	JJ5025	JJ5035	JJ1001
Art No.	200401001	200401011	200401021	200102001	200102005	200102002	200401031	200102003	200102006	200401041	200102004	200102007	200401051
Tonaj	10	15	25	25	25	30	35	35	35	50	50	50	100
Kapalı Yükseklik (mm)	280	255	255	395	485	350	280	410	535	290	445	555	310
Strok Uzunluğu (mm)	150	125	125	250	330	200	130	250	350	130	250	350	105
Ağırlık (kg)	12	12	16	21	25	26	24	32	37	31	42	47	75
A mm	65	63	77	77	77	95	87	87	87	105	105	105	127
B mm	108	108	127	127	127	148	147	147	147	166	166	166	235
C mm	280	280	255	395	485	350	280	410	535	290	445	555	310
D mm	25	25	25	25	25	25	32	32	32	32	32	32	32
E mm	600	600	700	700	700	700	700	700	700	800	800	800	1500

Model	AJ1008	AJ1510	AJ2510
Art No.	200401004	200401003	200401002
Tonaj	10	15	25
Kapalı Yükseklik (mm)	175	200	200
Strok Uzunluğu (mm)	80	100	100
Ağırlık (kg)	6.1	6.8	9.5
A mm	58	58	73
B mm	102	102	122
C mm	175	200	200
D mm	27	27	30
E mm	575	575	675

Alüminyum gövdeli

Çelik gövdeli

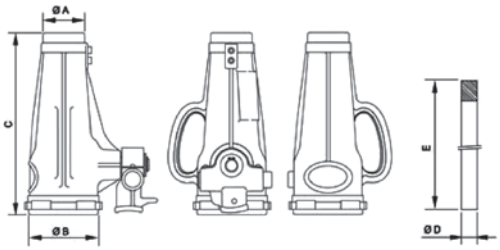

MEKANİK ÇEKME SİLİNDİRİ

Model		PL 2510
Art No.		**200 421 001**
Tonaj		25
Kapalı uzunluk	(mm)	775
Strok Uzunluğu	(mm)	100
Kapasite	(kN / t)	245.3 / 25
Ağırlık	(kg)	32

- Güvenli - Kendinden kilitlemeli
- Her pozisyonda kullanılabilen (yatay - dikey)
- Sağlam - Sürekli ağır çalışma şartlarına dayanıklı
- Su altında kullanılabilir
- Düşük bakım gerektirir.

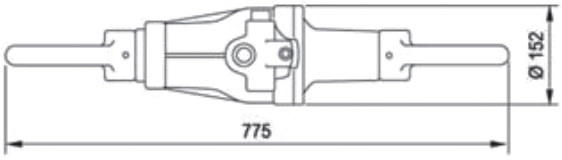

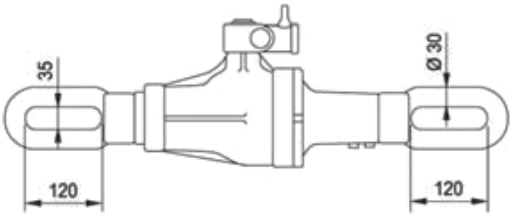

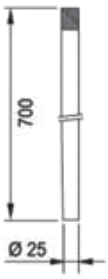

HAVA YASTIKLARI

Model	HLB 1	HLB 3	HLB 5	HLB 10	HLB 12	HLB 18	HLB 20	HLB 24	HLB 29	HLB 32	HLB 40	HLB 67
Art No.	350321003	350321004	350321006	350321007	350321008	350321009	350321010	350321012	350321017	350321013	350321014	350321015
Maks. Kald. Kap. kN/t	10/1	35/3.6	50/5.1	100/10.2	120/12.2	180/18.4	200/20.4	240/24.5	300/30.6	320/32.6	400/40.8	670/68.3
Maks. Basınç Bar/mpa	8/0.8	8/0.8	8/0.8	8/0.8	8/0.8	8/0.8	8/0.8	8/0.8	8/0.8	8/0.8	8/0.8	8/0.8
Maks. Yükseklik (mm)	80	130	150	215	225	240	290	215	348	380	405	520
Et kalınlığı (mm)	22	22	22	25	25	25	25	25	25	25	25	25
Hava kapasitesi (l)	6.3	16.2	22.5	76.5	90	171	189	216	373	450	558	1206
Su kapasitesi (l)	0.7	1.8	2.5	8.5	10	19	21	24	41.5	50	62	134
Patlama basıncı Bar/mpa	32/3.2	32/3.2	32/3.2	32/3.2	32/3.2	32/3.2	32/3.2	32/3.2	32/3.2	32/3.2	32/3.2	32/3.2
Ağırlık (kg)	0.6	1.5	2	3.8	5	6.8	6.7	9.5	9.8	13	13.1	23.5
Ölçüler (mm)	150x150	228x228	270x270	380x380	408x408	660x360	508x508	1000x310	611x611	658x658	714x714	903x903

Kontrol ünitesi 1/2/3/4 hava yastığı için

Hortum 5m / 10m

Emniyetli kapatma vanası

Bağlantı parçası 200 bar / 300 bar hava tüpü için

Hava tüpü 200 bar / 300 bar

Basınc düşürücü 200bar / 300 bar hava tüpü için

ENDÜSTRİYEL HİDROLİK KESİCİLER

Kablo üretim tesisleri, lastik üretim tesisleri, geri dönüşüm tesislerinde (buzdolabı kompresörleri, araçlarda katalitik konvertör, kablolarda bakır geri kazanımları gibi sektörlerde) yaygın olarak kullanım alanı bulmaktadır.

Avantajları;

- Kıvılcım çıkarmaması
- Gürültüsüz çalışması
- Titreşim yapmaması
- Ergonomik ve emniyetli
- Seri ve hızlı, verimli çalışma

ESW Serisi - Kare Başlıklı Hidrolik Tork Anahtarı

Özellikler

- 70 MPa max. çalışma basıncı ± % 3 hassasiyete sahiptir.
- 189 Nm - 48670 Nm aralığında 8 model, bir çok civata ölçüsünü kapsar.
- Bağlantı için kullanılan kare başlık tipi ile hızlı bir şekilde aparat değişikliği yapılabilir.
- 360° dönebilen bağlantı noktası rahat çalışma olanağı sağlar.
- Isıl işlem uygulanmıştır.

Hızlı ve verimli çalıştırma 35° dönüş açısı ve hızlı geri dönüş stroku

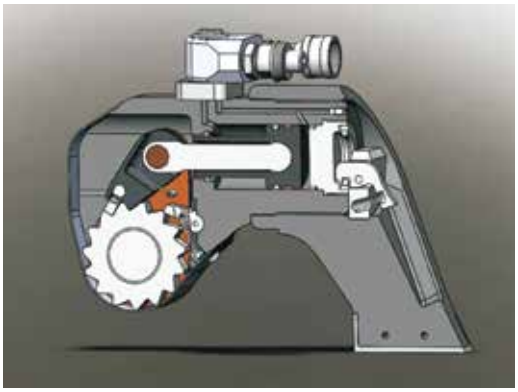

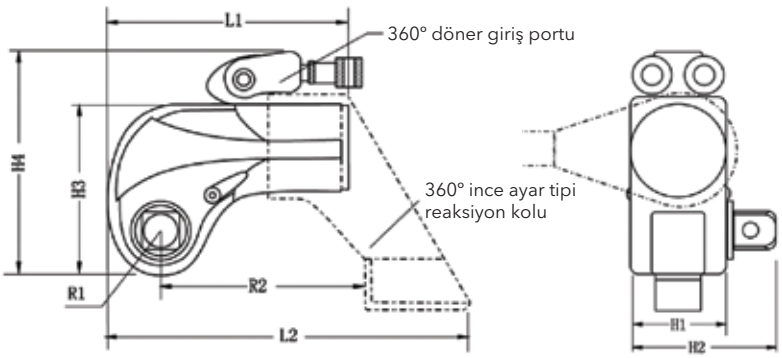

Yüksek mukavemetli ısıl işlem çelikten üretilmiş kolay çıkarılabilir kare başlık

Art. No	Model	Kare başlık ebadı	Tork kapasitesi	Civata/Somun aralığı	Ağırlık	L1	L2	H1	H2	H3	H4	R1	R2
		in	N.m	mm	kg	mm	mm	mm	mm	mm	mm	mm	mm
91126001	ESW-1	3/4"	189-1897	16-36	2	130	182	50	72	99	144	26	99
91126002	ESW-3	1"	450-4510	22-48	4	166	241	68	95	130	176	34	134
91126003	ESW-5	1-1/2"	737-7368	27-56	7	198	281	80	123	155	198	39	152
91126004	ESW-8	1-1/2"	1078-10784	30-64	9,1	213	308	90	130	171	216	47	171
91126005	ESW-10	1-1/2"	1550-15503	36-72	13,1	231	336	100	141	187	230	51	174
91126006	ESW-20	2-1/2"	2666-26658	42-90	25	295	443	120	182	228	268	59	250

DİKKAT : Uygulamanız için doğru tork anahtarı modelini seçtiğinizden emin olunuz. Gevşetme torku, sıkma torkundan yaklaşık %250 daha fazla tork gerektirir.

ESWT Serisi - Kare Başlı Hidrolik Tork Anahtarı Soketleri

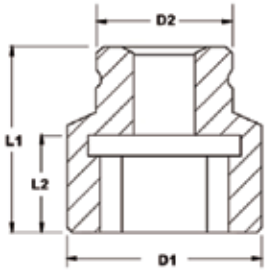

Özellikler

- Yüksek standart krom alaşım malzemeden yapılmıştır.
- Standart ışıl işlem ve özel işlem görmüştür.

Art. No	Model	Tork Anahtar Modeli	Kade Başlık Ebadı	Civata Ölçüsü	Çapraz Ölçü	L1 mm
91170101	ESWT-75024	ESW-1	3/4″	M16	24	54
91170102	ESWT-75027			M18	27	54
91170103	ESWT-75030			M20	30	54
91170104	ESWT-75034			M22	34	54
91170105	ESWT-75036			M24	36	57
91170106	ESWT-75041			M27	41	58
91170107	ESWT-75046			M30	46	63
91170108	ESWT-75050			M33	50	65
91170109	ESWT-75055			M36	55	70
91170096	ESWT-10030	ESW-3	1″	M20	30	59
91170047	ESWT-10034			M22	34	59
91170048	ESWT-10036			M24	36	62
91170049	ESWT-10041			M27	41	65
91170050	ESWT-10046			M30	46	65
91170051	ESWT-10050			M33	50	70
91170052	ESWT-10055			M36	55	80
91170053	ESWT-10060			M39	60	85
91170054	ESWT-10065			M42	65	85
91170055	ESWT-10070			M45	70	90
91170056	ESWT-10075			M48	75	95
91170057	ESWT-15036	ESW-5	1-1/2″	M24	36	85
91170058	ESWT-15041			M27	41	85
91170059	ESWT-15046			M30	46	85
91170060	ESWT-15050			M33	50	90
91170061	ESWT-15055			M36	55	90
91170062	ESWT-15060			M39	60	100
91170063	ESWT-15065			M42	65	100
91170064	ESWT-15070			M45	70	105
91170065	ESWT-15075			M48	75	110
91170066	ESWT-15080	ESW-8		M52	80	115
91170067	ESWT-15085			M56	85	125
91170068	ESWT-15090			M60	90	125
91170069	ESWT-15095			M64	95	130
91170075	ESWT-15100	ESW-10		M68	100	135
91170076	ESWT-15105			M72	105	135
91170077	ESWT-15110			M76	110	135
91170078	ESWT-15115			M80	115	135
91170079	ESWT-15120			M85	120	135
91170080	ESWT-15130			M90	130	155
91170081	ESWT-25055	ESW-20	2-1/2″	M36	55	100
91170082	ESWT-25060			M39	60	100
91170083	ESWT-25065			M42	65	100
91170084	ESWT-25070			M45	70	120
91170085	ESWT-25075			M48	75	120
91170086	ESWT-25080			M52	80	130
91170087	ESWT-25085			M56	85	130
91170088	ESWT-25090			M60	90	140
91170089	ESWT-25095			M64	95	140
91170090	ESWT-25100	ESW-25		M68	100	140
91170091	ESWT-25105			M72	105	150
91170092	ESWT-25110			M76	110	150
91170093	ESWT-25115			M80	115	150
91170094	ESWT-25120			M85	120	150
91170095	ESWT-25130	ESW-35		M90	130	170
91170096	ESWT-25135			M95	135	1701
91170097	ESWT-25145			M100	145	170
91170098	ESWT-25150			M105	150	190
91170099	ESWT-25155			M110	155	190
91170100	ESWT-25165			M115	165	190

EHW Serisi - Hekzagon Tork Anahtarı

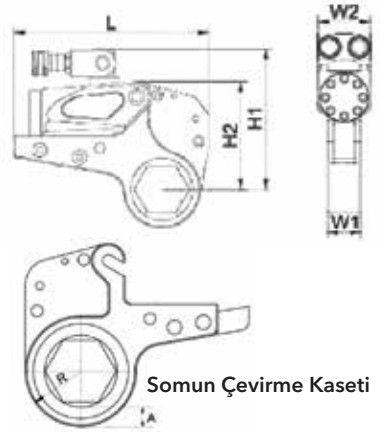

Somun Çevirme Kaseti

Tork Anahtarı Tablosu

Art. No	Model	Tork Kapasitesi Nm	Altıgen Soket Ebadı s	Güç Ünitesi Aralığı kg	Kaset Aralığı kg	L mm	H1 mm	H2 mm	W1 mm	W2 mm
91127001	**EHW-2**	228 2278	19 55	1	1.6	196.4	125.9	102.3	32	51
	EHW-2SO	243 2427	60	1	1.7	196.4	128.5	105	32	51
91127002	**EHW-4**	586 5862	34 65	2	4.4	245	177	135.7	42	66
	EHW-4SO	643 6437	70 80	2	4.6	246	187	145.7	42	66
91127003	**EHW-8**	1103 11981	41 95	3.3	8	300	207	169	53	83
	EHW-8SO	1181 11807	100 105	3.3	8.4	301	216	178	53	83
91127004	**EHW-14**	1560 15653	50 117	5.5	11.6	361	239	204	64	99

DİKKAT : Uygulamanız için doğru tork anahtarı modelini seçtiğinizden emin olunuz. Gevşetme torku, sıkma torkundan yaklaşık %250 daha fazla tork gerektirir.

Özellikler

- 70 Mpa max. çalışma basıncı ve ± %3 hassasiyete sahiptir.
- 228 - 44613 Nm aralığında 5 model
- 360 *180 ve 360*360 ° döner yapısı ile yer sıkıntısı olmadan çalışma imkanı sağlar.
- Tork anahtarı somun üzerinde daha hassas ve kolay çalışır.
- Uzun kolu ve kompakt gövdesi ile rahat kullanım kolaylığı sağlar.

Yağ giriş noktası 360° dönme özelliğine sahiptir.

Hızlı bağlantı değişimini sağlayan tasarım.

Hızlı ve verimli çalıştırma 35° dönüş açısı ve hızlı geri dönüş stroku

Kaset Tablosu

Cıvata başı Somun ölçüsü mm	EHW-2 Kaset modeli	EHW-4 Kaset modeli	EHW-8 Kaset modeli	EHW-14 Kaset modeli
19	EHWL2-34			
21	EHWL2-1316			
22	EHWL2-78			
24	EHWL2-1516			
25	EHWL2-1	EHWL4-1		
27	EHWL2-1116	EHWL4-1116		
29	EHWL2-118	EHWL4-118		
30	EHWL2-11316	EHWL4-11316		
32	EHWL2-114	EHWL4-114		
33	EHWL2-11516	EHWL4-11516		
35	EHWL2-138	EHWL4-138		
36	EHWL2-1716	EHWL4-1716		
38	EHWL2-112	EHWL4-112		
40	EHWL2-1916	EHWL4-1916		
41	EHWL2-158	EHWL4-158		
43	EHWL2-11116	EHWL4-11116		
44	EHWL2-134	EHWL4-134		
46	EHWL2-11316	EHWL4-11316		
48	EHWL2-178	EHWL4-178	EHWL8-178	
49	EHWL2-11516	EHWL4-11516	EHWL8-11516	
50	EHWL2-2	EHWL4-2	EHWL8-2	
52	EHWL2-2116	EHWL4-2116	EHWL8-2116	
54	EHWL2-218	EHWL4-218	EHWL8-218	
55	EHWL2-2316	EHWL4-2316	EHWL8-2316	
57	EHWL2-214	EHWL4-214	EHWL8-214	
59	EHWL2-2516	EHWL4-2516	EHWL8-2516	
60	EHWL2-238	EHWL4-238	EHWL8-238	EHWL14-238
62		EHWL4-2716	EHWL8-2716	EHWL14-2716
63		EHWL4-212	EHWL8-212	EHWL14-212
75		EHWL4-2916	EHWL8-2916	EHWL14-2916
67		EHWL4-258	EHWL8-258	EHWL14-258
68		EHWL4-21116	EHWL8-21116	EHWL14-21116
70		EHWL4-234	EHWL8-234	EHWL14-234
71		EHWL4-21316	EHWL8-21316	EHWL14-21316
73		EHWL4-278	EHWL8-278	EHWL14-278
75		EHWL4-21516	EHWL8-21516	EHWL14-21516
76		EHWL4-3	EHWL8-3	EHWL14-3
78		EHWL4-3116	EHWL8-3116	EHWL14-3116
80		EHWL4-318	EHWL8-318	EHWL14-318
81			EHWL8-3316	EHWL14-3316
83			EHWL8-314	EHWL14-314
84			EHWL8-3516	EHWL14-3516
85			EHWL8-338	EHWL14-338
87			EHWL8-3716	EHWL14-3716
89			EHWL8-312	EHWL14-312
91			EHWL8-3916	EHWL14-3916
92			EHWL8-358	EHWL14-358
94			EHWL8-31116	EHWL14-31116
95			EHWL8-334	EHWL14-334
97			EHWL8-31316	EHWL14-31316
98			EHWL8-378	EHWL14-378
100			EHWL8-31516	EHWL14-31516
102			EHWL8-4	EHWL14-4
103				EHWL14-4116
105				EHWL14-418
106				EHWL14-4316
108				EHWL14-414
110				EHWL14-4516
111				EHWL14-438
113				EHWL14-4716
114				EHWL14-412
116				EHWL14-4916
117				EHWL14-458

EHW Serisi - Daraltıcı Burçlar

Yüksek mukavemetli ısıl işlem çelikten üretilmiş daraltıcı burç (Talebe göre özel ölçü üretilebilir.)

Özellikler

- Başlıkların ebadını küçültmek için daraltıcı burçlar kullanılır.
- Çok güçlü alaşım malzemeden üretilmiştir.

Tork anahtarı modeli	Kaset modeli	Kaset Cıvata başı /Somun ölçüsü mm	Burç modeli	Burç Cıvata başı /Somun ölçüsü mm
EHW-2	EHWL2-1716	36	E23628	29
	EHWL2-158	41	E24130	30
			E24131	32
	EHWL2-11316	46	E24622	27
			E24632	32
			E24636	36
	EHWL2-2	50	E25032	32
			E25036	36
			E25041	41
	EHWL2-2316	55	E25536	36
			E25541	41
			E25546	46
	EHWL2-238	60	E26041	41
			E26046	46
			E26050	50
EHW-4	EHWL4-2	50	E45047	48
	EHWL4-2316	55	E45536	36
			E45541	41
			E45546	46
	EHWL4-238	60	E46035	35
			E46036	36
			E46046	46
			E46050	50
	EHWL4-2716	62	E46250	50
	EHWL4-212	63	E46346	46
			E46350	50
			E46334	52
	EHWL4-2916	65	E46546	46
			E46550	50
			E46554	54
			E46555	55
	EHWL4-234	70	E47050	50
			E47055	55
			E47060	60
	EHWL4-21516	75	E47550	50
			E47555	55
			E47560	60
			E47565	65
	EHWL4-318	80	E48050	50
			E48054	54
			E48060	60
			E48065	65
			E48070	70
			E48075	75

Tork anahtarı modeli	Kaset modeli	Kaset Cıvata başı /Somun ölçüsü mm	Burçmodeli	Burç Cıvata başı /Somun ölçüsü mm
EHW-8	EHWL8-2916	65	E86550	50
	EHWL8-234	70	E87050	50
			E87055	55
			E87060	60
	EHWL8-21516	75	E87555	55
			E87560	60
			E87565	65
	EHWL8-318	80	E88050	50
			EE88055	55
			E88060	60
			E88065	65
			E88070	70
	EHWL8-312	89	E89070	70
			E89075	75
			E89076	76
			E89080	80
	EHWL8-31116	94	E89370	70
	EHWL8-334	95	E89570	70
			E89575	75
			E89580	80
	EHWL8-378	98	E89875	75
			E89880	80
EHW-14	EHWL14-3	76	E147654	29
	EHWL14-318	80	E148060	60
			E148065	65
			E148070	70
	EHWL14-312	89	E149075	59
			E149070	70
			E149080	80
	EHWL14-31116	94	E149575	59
			E149570	70
			E149580	80
	EHWL14-378	98	E140075	75
			E140080	80
			E140090	89
	EHWL14-414	108	E1411090	89
			E1411095	94
			E14110100	98
	EHWL14-458	117	E1411795	94
			E14117100	98
			E14117110	108

Tork Anahtarı Pompası

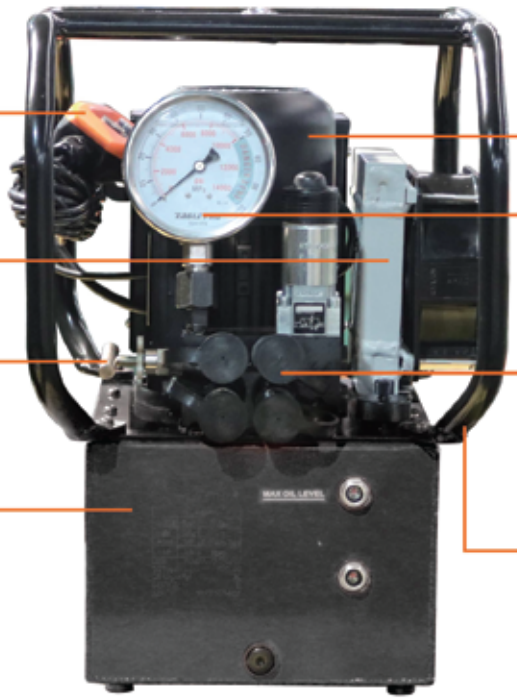

Kablolu uzaktan kumanda

Pompa üzerinde standart aksesuar olarak dahili yağ soğutucu bulunmaktadır.

İstenilen tork seviyesine ulaşmak için basıncı ayarlamaya yarayan kilitlenebilir basınç valfi

Yüksek mukavemetli, hafif ve alüminyum alaşım hazne ve pompa gövdesi

Yüksek verimli TEFC endüksiyon motoru

Basınç göstergesi ve yağ seviye göstergesi

4 çıkışlı vana, 2 adet tork anahtarının aynı anda çalışmasına müsade eder.

Dayanımlı yüksek mukavemetli alüminyum pompa kafesi zor şartlarda pompayı korur.

Art. No	Tork anahtarı sayısı	Model	Akış Oranı l / dk			Yağ Kapasitesi	Ölçü	Motor	Ağırlık (Yağsız)
			1. Kademe	2.Kademe	3. Kademe	l	mm		kg
91124021	1 veya 2	**TWP - 3AF**	8	1.52	0.76	6	430*330*472	220V, 50HZ, 1.3HP	27.5

Tork Anahtarı İçin Hidrolik Hortum

Art. No	Model	Uzunluk
91170043	**EH - 15**	4.5
91170044	**EH - 20**	6.0
91170045	**EH - 40**	12.0

Çabuk Bağlantı Rakoru

Art. No	Model	Diş Ölçüsü	Tanım
91132013	**EAB - 202 TA**	1/4-18 NPT	Dişi
91132014	**EAB - 202 TB**		Erkek
91132015	**EAB - 202 T**		Dişi&Erkek

MALZEME ve PERSONEL LİFTLER

Malzeme Liftleri
Personel Liftleri
Sinema Liftleri
Platformlar

ALP MALZEME LİFTLERİ

Güvenle kaldırabileceğiniz ürünler:

- Reklam panoları
- Işık sistemleri
- Havalandırma elemanları
- Isıtıcı fanları
- Borular
- Çelik çerçeveler
- Klimalar
- Fuar aksesuarları

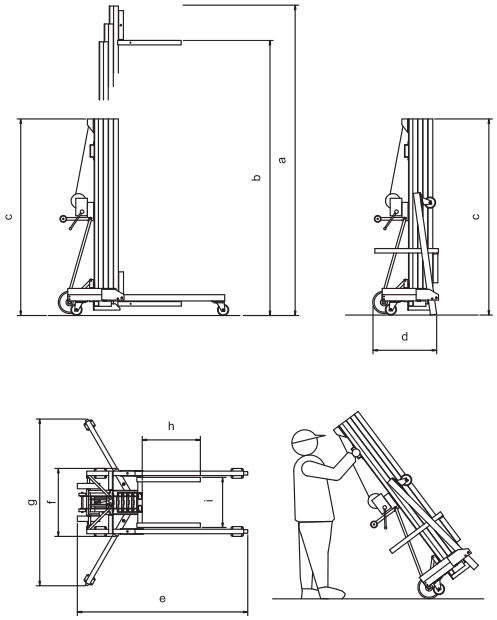

Model		LM[1] / LH[2] / LE[3]				LMC[1]						LMX[1]	
		400	575	600	750	300	380	450	500	600	620	500	
Art No.		5500 04 00	5500 00 75	5500 06 00	5500 07 50	5501 03 00	5501 03 80	5501 04 50	5501 05 00	5501 06 00	5501 06 20	5501 05 01	
Kaldırma kapasitesi		300	300	300	300	250	250	250	250	250	250	500	kg
Maksimum kaldırma yüksekliği (Çatal üst pozisyonda)	A	3960	5720	6210	7470	3360	3920	4830	5120	6290	6190	4800	mm
Maksimum kaldırma yüksekliği (Çatal alt pozisyonda)	B	3570	5330	5820	7080	2970	3530	4440	4730	5900	5800	4350	mm
Yükleme çatalı ölçüleri													
Uzunluk	H	650	650	650	650	650	650	650	650	650	650	650	mm
Genişlik	I	560	560	560	560	560	560	560	560	560	560	560	mm
Kaldırma operasyon ölçüleri													
Şase genişliği	F1	760	760	760	760	760	760	760	760	760	760	760	mm
Şase uzunluğu	E	1585	1785	1785	2005	1455	1455	1455	1660	1525	1725	1610	mm
Genişlik destek ayakları (açık)	G	1800	1800	1800	1800	1820	1820	1820	1420	1820	1420	1920	mm
Direk yüksekliği	C	2197	2197	1880	2197	1886	1600	1886	1600	1886	1600	1970	mm
Transport ölçüleri													
Genişlik	F2	760	760	760	760	760	760	760	760	760	760	760	mm
Uzunluk	D	880	830	780	780	720	720	760	760	760	780	765	mm
Ağırlık													
LM destek ayakları hariç		135	158	165	178	99	110	118	128	139	153	199	kg
LH destek ayakları hariç		215	235	-	255	-	-	-	-	-	-	-	kg
LE destek ayakları hariç		185	205	-	225	-	-	-	-	-	-	-	kg

1) Mekanik sürüş 2) Elektro-hidrolik sürüş 3) Elektrikli sürüş / Maksimum 250 kg kapasite
Netmak önceden uyarmaksızın ve/veya yükümlülük altına girmeden teknik özellikleri değiştirme hakkına sahiptir.

ALP PERSONEL LİFTLERİ

Kompak Tasarım

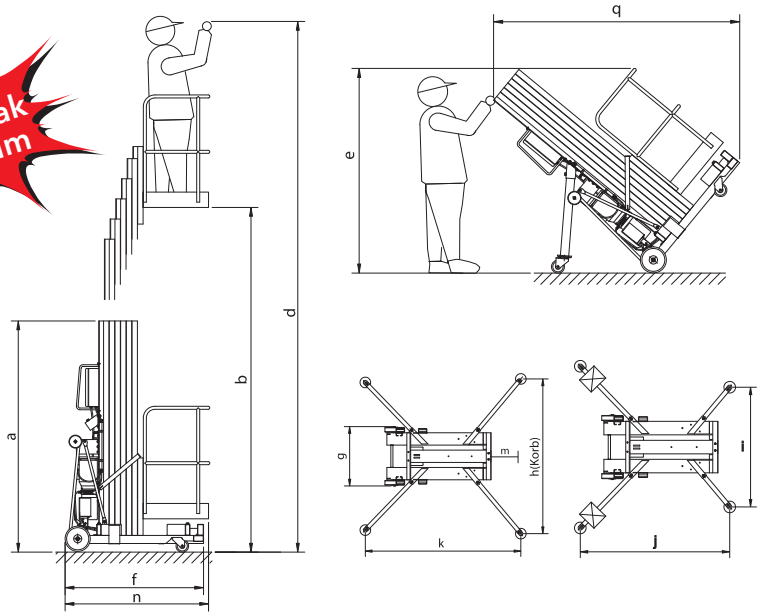

Denge ayakları ile daha güvenli

6.5 m - 14 m Yükseklere ulaşmak çok konforlu...

Kullanım alanları:

- **Tamirat işleri**
- **Bakım/Onarım işleri**
- **Montaj işleri**
- **Kurulum işleri**
- **Temizlik işleri**

Kolay taşınması için küçük ve kullanımı kolay tasarım
Bütün ALP-Personel-Liftler mükemmelleştirilmiş teknolojileri ve zarif işçilikleri yanı sıra verimlilikleri ile doyurucu ürünlerdir. Teleskopik uzamalı özel alüminyum profiller bilhassa hafiftir ve 14 metreye kadar çalışabilme imkanı verir.
Standart yükleme ünitesi sayesinde, tek bir operatörle römork üzerine veya taşıyıcı araç içine yüklenebilir. Liftlerin kompakt olması sayesinde çok dar yerlerden, standart kapı aralıklarından geçiş veya asansörle taşınmada hiçbir problem yaşanmaz.

Bütün liftlerin mevcut güvenlik talimatlarının hepsi ile uyumlu olduğunu söylemeden geçmeyelim.

Model		PHC 650	PHC 800	PHC 940	PHC 1100	PHC 1200	PH 1300	PH 1400	
Art No.	d	**5502 06 50**	**5502 08 00**	**5502 09 40**	**5502 11 00**	**5502 12 00**	**5502 13 00**	**5502 14 00**	
Çalışma yüksekliği	b	6.50	8.00	9.45	10.85	12.00	12.75	14.00	m
Platform yüksekliği		4.50	6.00	7.45	8.85	10.00	10.75	12.00	m
Platform yükü	a	140	140	140	140	135	135	115	kg
Yükseklik	g	1.98	1.98	1.98	1.98	1.98	2.30	2.77	m
Genişlik	n	0.77	0.77	0.77	0.77	0.77	0.77	0.77	m
Uzunluk	q	1.26	1.32	1.38	1.44	1.44	1.44	1.44	m
Nakliye pozisyonundaki uzunluk	e	-	-	-	-	-	2.40	2.85	m
Nakliye pozisyonundaki yükseklik	h x k	-	-	-	-	-	1.98	1.95	m
Kullanılan iç bölge (montajlı)	h x k	1.25 x 1.26	1.41 x 1.39	1.53 x 1.50	1.74 x 1.78	2.04 x 2.05	2.18 x 2.17	2.29 x 2.25	m
Kullanılan iç bölge (montajlı), denge ağırlıkları ile	h x k	1.25 x 1.26	1.25 x 1.26	1.25 x 1.26	1.41 x 1.49	1.61 x 1.67	1.81 x 1.85	2.04 x 2.05	m
Kullanılan dış bölge (montajlı)	i x j	2.04 x 1.95	2.43 x 2.28	2.73 x 2.55	3.24 x 3.10	3.67 x 3.47	3.67 x 3.47	3.90 x 3.67	m
Kullanılan dış bölge (montajlı), duvar destekleri ile	m	1.25 x 1.62	1.41 x 1.86	1.53 x 2.05	1.74 x 2.46	2.04 x 2.79	2.18 x 2.85	2.29 x 3.00	m
Duvardan uzaklık		9	10	9	21	34	40	45	cm
Ağırlık (denge ağırlıkları hariç)		250	280	300	330	345	394	430	kg
Ağırlık (denge ağırlıkları dahil)		294	354	384	414	429	478	514	kg
Yükselme hızı (yaklaşık)		28	26	21	26	26	35	40	sn

Netmak önceden uyarmaksızın ve/ veya yükümlülük altına girmeden teknik özellikleri değiştirme hakkına sahiptir.

UNI-LİFT

Sinema - Tiyatro ve Gösteri Merkezleri için büyük kolaylık

Sadece 10 dakikada sinema salonun tavanına ulaşmak için en kolay ve en basit yol. PHC 1000 EU ile lambaları, duman detektörlerini veya diğer parçaları değiştirmek artık çok kolay!
Yüksek miktarda alüminyum malzeme sayesinde yeni PHC 1000 EU çok rijit yapıya sahip olmasına rağmen fazlasıyla hafif ve kullanımı çok kolaydır. Taşımak ve istenilen noktada; ör. koltuk sıralarının arasında, kurup yükseltmek için sadece iki kişi yeterlidir. İskele kurulumunun tamamlanması yaklaşık olarak yarım gün sürerken PHC 1000 EU sadece 10 dakika içinde kurularak kullanıma hazır hale getirilebilir. Özel destek kolları çok farklı şekillerde kullanılabilir ve zor koşullarda bile; ör. eğimli zemin veya doğrudan duvar üzerine, kurulup yükseltilebilmesini sağlar.
Bütün ürün bileşenleri taşınabilmek için yükseltilebilir el arabaları üzerine montedir ve size sağlayabileceğimiz elektrikli merdiven lifti sayesinde basit şekilde merdiven aşağı veya yukarı taşınabilir. Ürün 230 V şebeke geriliminde çalışır. Tek ihtiyacınız kullanım yerinin yakınında fişi takabileceğiniz standart bir prizdir.

Model	PHC 1000 EU	
Art No.	**5503 11 01**	
Çalışma yüksekliği	10.50	m
Taşıma yükü	140	kg
Kurulum yüksekliği	1.99	m
Genişlik	0.41	m
Çalışma gerilimi	230	V
Kontrol gerilimi	24	V
Montaj ekibi	2 kişi	
Montaj süresi	yaklaşık 10	dk

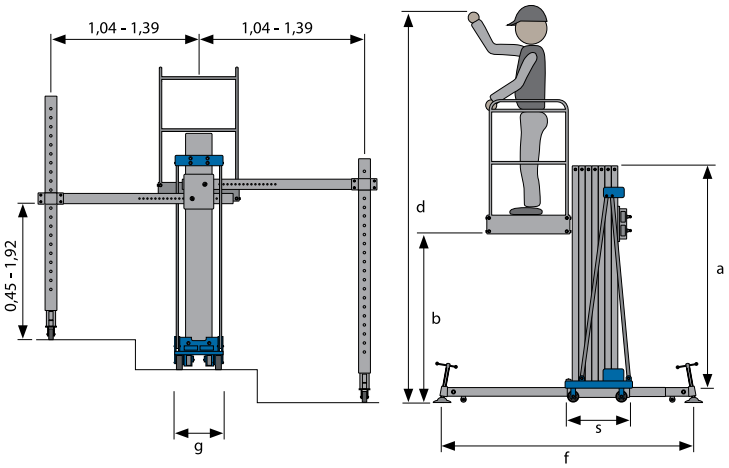

ÇALIŞMA PLATFORMLARI

Makaslı Platformlar
Yükleme Platformu
U Platform
Eğim Tablalı Platform
Döner Tablalı Platform

TEK MAKASLI PLATFORMLAR

T-model platformlar ağır hizmete uygun olarak tasarlanmış olup yoğun kullanımlar için önerilir.
C-model platformlar ise temel uygulama için geçerli olup bu modeller üzerinde modifikasyon yapılması söz konusu değildir.
Lütfen model seçmeden önce kullanım amacını belirtiniz.

- Avrupa iş güvenliği standartlarına (EN 1570) uygundur. CE belgelidir.
- IP54 onaylı elektrik sistemi mevcuttur.
- 24 V DC kablolu kumanda paneli mevcuttur.
- Aşırı yük koruma sistemi vardır.
- Platform tablasının altında sıkışma ve ezilmeleri önleyici sensör sistemi mevcuttur.
- Servis ve bakım işlemleri için mekanik kilit sistemi ve hortum patlamalarına karşı emniyet valfi bulunmaktadır.

Art No.	Model	Kapasite (kg)	Kaldırma Yüksekliği (strok) (mm)	Kapalı Yükseklik (mm)	Uzunluk (mm)	Genişlik (mm)	Kaldırma Süresi sn.	Güç kW	Ambalajlı Ağırlık (kg)	Not
5504 00 08	CR 500	500	600	160	900	600	12	0,37	110	
5504 00 09	CR 1000	1000	600	160	900	700	23	0,37	130	
5504 00 10	CL 1001**	1000	820	180	1200	800	15/26	0,75	180	
5504 01 04	CL 1500	1500	820	200	1300	1200	17	1,5	255	
5504 00 11	CL 2000	2000	820	200	1300	800	17	1,5	250	
5504 01 05	CB 1200	1200	1000	210	1500	1200	17	1,5	305	
5504 00 12	CB 1500	1500	1000	210	1500	800	17	1,5	275	
5504 00 13	CB 1500B	1500	1000	210	1500	1000	17	1,5	300	
5504 01 06	TR 501	500	600	160	900	700	12	0,37	140	
5504 01 07	TR 1002	1000	600	160	900	700	22	0,37	145	
5504 00 15	TL 1000	1000	820	180	1300	700	15	0,75	185	
5504 00 16	TL 1000B	1000	820	180	1300	800	15	0,75	190	
5504 00 17	TL 1000XB	1000	820	180	1300	1000	15	0,75	210	
5504 00 18	TL 1000 SS	1000	820	350	1300	800	48	0,37	220	Paslanmaz
5504 00 14	TL 1001B	1000	820	180	1200	800	15	0,75	180	
5504 00 19	TL 2000	2000	820	200	1300	800	17	1,5	237	
5504 00 20	TL 2000B	2000	820	200	1300	1000	17	1,5	249	
5504 01 08	TL 2000XB	2000	820	200	1300	1200	17	1,5	275	
5504 00 21	TL 3000	3000	820	250	1300	800	26	1,5	300	
5504 00 22	TB 2000	2000	1000	220	1500	1000	26	1,5	260	
5504 00 23	TB 2000B	2000	1000	220	1500	1200	26	1,5	280	
5504 00 24	TM 1000	1000	1100	180	1700	700	27	0,75	260	
5504 00 25	TM 1500	1500	1100	230	1700	1000	17	1,5	311	
5504 00 26	TM 1500B	1500	1100	230	1700	1200	17	1,5	337	
5504 00 27	TM 3000	3000	1100	250	1700	900	27	1,5	386	
5504 00 28	TM 6000*	6000	1100	300	1700	900	32	3,0	550	
5504 00 29	TA 1000	1000	1300	200	2000	800	16	1,5	300	
5504 00 30	TA 2000	2000	1300	230	2000	900	30	1,5	400	
5504 00 31	TA 4000	4000	1300	350	2000	1200	27	3,0	650	
5504 00 32	TA 10000*	10000	1100	600	2000	1100	40	4,0	1200	
5504 00 33	TS 2001	2000	1500	250	2200	1200	27	1,5	542	
5504 00 34	TS 2001B	2000	1500	250	2200	1500	27	1,5	598	
5504 00 35	TS 4000	4000	1500	350	2200	1200	27	3,0	700	
5504 00 36	TS 4000B	4000	1500	350	2200	1500	27	3,0	770	
5504 00 37	TT 3000	3000	1700	300	2500	1300	27	3,0	705	
5504 00 38	TT 6000	6000	1600	450	2500	1300	40	3,0	1190	
5504 00 39	TT 10000*	10000	1500	600	2500	1300	55	4,0	1550	
5504 00 40	TP 3000	3000	2000	400	3000	1500	38	3,0	1160	
5504 00 41	TP 6000	6000	2000	500	3000	1500	55	3,0	1375	
5504 00 42	TV 10000*	10000	2200	700	3600	1500	72	4,0	2900	
5504 00 43	TF 3000	3000	3600	500	5000	2000	60	4,0	2300	
5504 01 09	TF 4500*	4500	3500	590	5000	2400	63	7,5	3100	
5504 00 44	TO 4000	4000	4000	600	5600	1500	95	4,0	2500	

* Harici güç ünitesi - kapaksız** 1 veya 3 fazlı

YATAYDA Ç‹FT MAKASLI PLATFORM

‹ki adet senkronize çalışan mekanik makas mekanizması sistemin sağlam ve dayanıklı olmasını temin eder. Geniş yüzeyli ve ağır yüklerin kaldırılması için

- Avrupa iş güvenliği standartlarına (EN 1570) uygundur. CE belgelidir.
- IP54 onaylı elektrik sistemi mevcuttur.
- 24 V DC kablolu kumanda paneli mevcuttur.
- Aşırı yük koruma sistemi vardır.
- Platform tablasının altında sıkışma ve ezilmeleri önleyici sensör sistemi mevcuttur.
- Servis ve bakım işlemleri için mekanik kilit sistemi ve hortum patlamalarına karşı emniyet valfi

Art No.	Model	Kapasite (kg)	Kaldırma Yüksekliği (strok) (mm)	Kapalı Yükseklik (mm)	Uzunluk (mm)	Genişlik (mm)	Kaldırma Süresi sn.	Güç kW	Ambalajlı Ağırlık (kg)
5504 00 45	TLH 2000	2000	820	180	2600	800	30	0.75	350
5504 00 46	TLH 4000	4000	820	200	2600	800	35	1.5	450
5504 00 47	TBH 4000	4000	1000	230	3000	1000	40	1.5	490
5504 00 48	TMH 3000	3000	1100	230	3400	900	35	1.5	700
5504 00 49	TMH 6000	6000	1100	250	3400	900	55	1.5	740
5504 00 50	TMH 10000*	10000	1100	300	3400	900	64	3.0	1100
5504 00 51	TAH 2000	2000	1300	200	4000	800	32	1.5	600
5504 00 52	TAH 4000	4000	1300	230	4000	900	45	1.5	800
5504 00 53	TAH 8000	8000	1300	350	4000	1200	53	3.0	1300
5504 00 54	TSH 4001	4000	1500	250	4400	1200	55	1.5	1000
5504 00 55	TSH 8000	8000	1500	350	4400	1200	53	3.0	1360
5504 00 56	TTH 6000	6000	1700	300	5000	1300	53	3.0	1400
5504 01 24	TTH 6001	6000	2000	350	6000	1500	49	5.5	1600
5504 00 57	TTH 10000	10000	1600	450	5000	1300	75	3.0	2215
5504 00 58	TPH 6000*	6000	2000	400	6000	1500	37	5.5	2100
5504 01 25	TPH 10000*	10000	2000	500	6000	1500	72	4.0	3240
5504 00 59	TTH 8000	8000	1600	400	5000	1200	41	3.0	1200

* Harici güç ünitesi - Kapaksız

D‹KEYDE Ç‹FT / ÜÇ MAKASLI PLATFORM

Art No.	Model	Kapasite (kg)	Kaldırma Yüksekliği (strok) (mm)	Kapalı Yükseklik (mm)	Uzunluk (mm)	Genişlik (mm)	Kaldırma Süresi sn.	Güç kW	Ambalajlı Ağırlık (kg)
5504 00 68	CRD 200	200	1170	280	900	600	12	0.37	125
5504 00 69	CLD 1500	1500	1420	360	1300	850	29	1.5	320
5504 00 70	TRD 500	500	1100	275	900	700	28	0.37	185
5504 00 71	TLD 1000	1000	1600	320	1300	800	23	1.5	230
5504 00 72	TLD 1000XB	1000	1600	320	1300	1000	23	1.5	250
5504 00 73	TLD 2000	2000	1600	360	1300	800	34	1.5	325
5504 00 74	TLD 2000B	2000	1600	360	1300	1000	34	1.5	345
5504 01 10	TLD 2000 XB	2000	1600	360	1300	1200	34	1.5	360
5504 00 75	TMD 1500	1500	2200	400	1700	1000	46	1.5	460
5504 00 76	TMD 3000*	3000	2200	500	1700	900	50	3.0	580
5504 00 77	TSD 1500	1500	3000	450	2200	1200	55	1.5	720
5504 01 26	TBD 2000**	2000	1800	360	1500	1000	34	1.5	425
5504 00 78	TTD 3000	3000	3300	600	2500	1300	60	3.0	1200
5504 00 79	TTD 5000	5000	3200	700	2500	1500	83	3.0	1715
5504 00 80	TPD 3000	3000	4000	700	3000	1500	80	3.0	2100
5504 00 81	TXD 4000	4000	5300	900	4000	1500	100	4.0	2820
5504 00 82	TFD 4000	4000	5900	980	5000	2400	155	5.5	3600
5504 00 83	TLT 1500**	1500	2400	500	1300	800	60	1.5	525
5504 00 84	TMT 1500**	1500	3300	600	1700	1000	55	1.5	580
5504 00 85	TST 2000**	2000	4500	700	2200	1200	80	3.0	1120
5504 00 04	TPT 4000**	4000	6000	1000	3000	1500	104	5.5	2800
5504 01 11	TSQ 1000***	1000	6000	1000	2200	1200	80	3.0	1500

Kaldırma yüksekliği fazla olan uygulamalarda kullanılmak üzere tasarlanmıştır. C modellerde modifikasyon

- Avrupa iş güvenliği standartlarına (EN 1570) uygundur. CE belgelidir.
- IP54 onaylı elektrik sistemi mevcuttur.
- 24 V DC kablolu kumanda paneli mevcuttur.
- Aşırı yük koruma sistemi vardır.
- Platform tablasının altında sıkışma ve ezilmeleri önleyici sensör sistemi mevcuttur.
- Servis ve bakım işlemleri için mekanik

* Harici güç ünitesi - Kapaksız ** 3 makaslı model *** 4 makaslı model

YÜKLEME PLATFORMU

Standart Aksesuarlar

- Güçlendirilmiş platform
- Dış ortam kullanımına uygun kumanda ünitesi
- Kaymaz platform yüzeyi
- Ayarlanabilir mekanik stoperler

- Avrupa iş güvenliği standartlarına (EN 1570) uygundur. CE belgelidir.
- IP54 onaylı elektrik sistemi mevcuttur.
- 24 V DC kablolu kumanda paneli mevcuttur.
- Aşırı yük koruma sistemi vardır.
- Platform tablasının altında sıkışma ve ezilmeleri önleyici sensör sistemi mevcuttur.
- Servis ve bakım işlemleri için mekanik kilit sistemi ve hortum patlamalarına karşı emniyet valfi

Art No.	Model	Kapasite (kg)	Kaldırma Yüksekliği (strok) (mm)	Kapalı Yükseklik (mm)	Uzunluk (mm)	Genişlik (mm)	Kaldırma Süresi sn.	Kaldırma Süresi (mm/sn.)	Güç kW	Ambalajlı Ağırlık (kg)
5504 01 12	**TTV 2**	2000	1700	302	2500	1600	27	63	3.0	890
5504 01 13	**TTV 2B**	2000	1700	302	2500	2000	27	63	3.0	1000
5504 01 14	**TTV 2LB**	2000	1700	302	3000	2000	27	63	3.0	1085
5504 01 15	**TTV 2LXB**	2000	1700	302	3000	2400	27	63	3.0	1220

DÜŞÜK YÜKSEKL‹KL‹ U ŞEK‹LL‹ PLATFORM

Düşük yükseklikli U şekilli platformlar, transpalet yardımıyla paletlerin platform üzerine taşınması amacıyla tasarlanmıştır. Bu nedenle rampa ihtiyacı yoktur.

1000 kg kapasiteli, 970 mm kaldırma strokuna sahip platformlar talep üzerine imal edilir.
TUB 600H modeli zemine, civatalı bağlantı veya benzeri uygulama ile sabitlenmesi gereklidir.

- Avrupa iş güvenliği standartlarına (EN 1570) uygundur. CE belgelidir.
- IP54 onaylı elektrik sistemi mevcuttur.
- 24 V DC kablolu kumanda paneli mevcuttur.
- Aşırı yük koruma sistemi vardır.
- Platform tablasının altında sıkışma ve ezilmeleri önleyici sensör sistemi mevcuttur.
- Servis ve bakım işlemleri için mekanik kilit sistemi ve hortum patlamalarına karşı emniyet valfi bulunmaktadır.

Art No.	Model	Kapasite (kg)	Kaldırma Yüksekliği (strok) (mm)	Kapalı Yükseklik (mm)	Uzunluk (mm)	Genişlik (mm)	Kaldırma Süresi sn.	Çatallar arası mesafe (mm)	Güç kW	Ambalajlı Ağırlık (kg)
5504 00 86	**CUB 1000***	1000	720	80	1450	1085	13	585	0.75	240
5504 00 87	**TUB 600***	600	720	80	1450	900	13	580	0.75	250
5504 00 88	**TUB 600H***	600	970	80	1450	900	19	580	0.75	250
5504 00 89	**TUL 1000***	1000	820	80	1350	1080	13	585	0.75	240
5504 00 90	**TUL 2000***	2000	820	100	1350	1180	24	585	0.75	350

* Harici güç ünitesi - kapaklı

TCB 600H modelin, zemine cıvatalı bağlantılar veya benzeri uygulamalar ile sabitlenmesi gereklidir.

DÜŞÜK YÜKSEKL‹KL‹ PLATFORM

Düşük yükseklikli platformlar, süper ince kapalı yükseklikleri ile pit ihtiyacını ortadan kaldırır. 1000 kg kapasiteli, 970 mm kaldırma strokuna

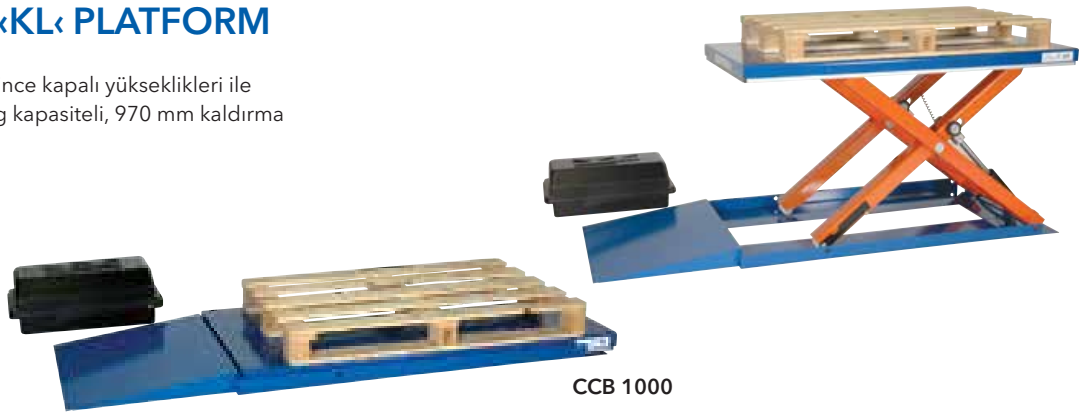

CCB 1000

Düşük yükseklikli platformlarda rampa standart aksesuar değildir.

Art No.	Model	Kapasite (kg)	Kaldırma Yüksekliği (strok) (mm)	Kapalı Yükseklik (mm)	Uzunluk (mm)	Genişlik (mm)	Kaldırma Süresi sn.	Güç kW	Ambalajlı Ağırlık (kg)	Erişim Rampası (Opsiyonel) Ölçüler LxWxH mm
5504 00 91	CCB 1000*	1000	720	80	1500	800	13	0.75	225	600 x 950 x 80
5504 00 92	CCB 1000B*	1000	720	80	1500	1000	13	0.75	235	600 x 950 x 80
5504 01 16	CCB 1000XB*	1000	720	80	1500	1200	13	0.75	310	600 x 950 x 80
5504 00 93	TCR 500*	500	630	80	900	600	9	0.75	138	600 x 950 x 80
5504 00 94	TCB 600*	600	720	80	1500	900	13	0.75	210	600 x 950 x 80
5504 00 95	TCB 600H*	600	970	80	1500	900	19	0.75	210	600 x 950 x 80
5504 00 96	TCL 1000*	1000	820	80	1350	800	13	0.75	250	790 x 800 x 80
5504 00 97	TCL 1000B*	1000	820	80	1350	1000	13	0.75	275	790 x 1000 x 80
5504 00 98	TCL 1000GB*	1000	820	80	1350	1270	13	0.75	300	790 x 1000 x 80
5504 00 99	TCL 2000*	2000	820	100	1350	800	24	0.75	325	950 x 800 x 100
5504 01 00	TCL 2000B*	2000	820	100	1350	1000	24	0.75	355	950 x 1000 x 100
5504 01 01	TCL 2000GB*	2000	820	100	1350	1270	24	0.75	400	950 x 1000 x 100

* Kapaklı harici güç

TCB 600H modelin, zemine cıvatalı bağlantılar veya benzeri uygulamalar ile sabitlenmesi

E‹M TABLALI PLATFORM

Farklı eğim kombinasyonlarının uygulanabildiği, doğrudan zemine veya platform üzerine monte edilebilen tilt üniteleri mevcuttur. Doğrudan zemine monte edilen tilt ünitelerinde montaj plakası ve

- Avrupa iş güvenliği standartlarına (EN 1570) uygundur. CE belgelidir.
- IP54 onaylı elektrik sistemi mevcuttur.
- 24 V DC kablolu kumanda paneli mevcuttur.
- Aşırı yük koruma sistemi vardır.
- Platform tablasının altında sıkışma ve ezilmeleri önleyici sensör sistemi mevcuttur.
- Servis ve bakım işlemleri için mekanik kilit sistemi ve hortum

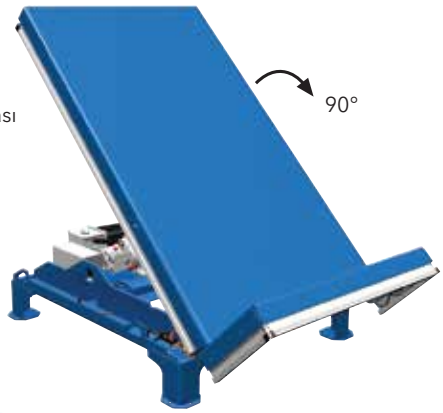

EDLF 65

ESL 130,
TL 2000 üzerine monte edilmiş

Tek tesirli hidrolik : 45° eğim açısı,
Çift tesirli hidorolik : 90° eğim açısı
Tork : 6.5 kNm, 13 kNm ve 18 kNm
Platform uzunluğu : 900 mm, 1300mm, 1700mm
Platform genişliği : 600mm, 800mm, 1000 mm
Kayma koruması : 230 mm
Tilt Yönü : Kısa veya uzun kenar yönünde

Uygulama videosunu izle

Art No.	Model	Uzunluk (mm)	Genişlik (mm)	Kapalı Yükseklik (mm)	Tilt Açısı °	Hidrolik Sistem	Tilt Yönü	Tork kN m	Güç kW	Ambalajlı Ağırlık (kg)	Uygulama
5504 00 05	EDLF 65	1300	800	320	90	çift tesirli	800	6.5	0.75	165	zemine
5504 00 06	ESLF 65	800	1300	320	45	tek tesirli	1300	6.5	0.75	165	montalı

+5° den - 40° ye T‹LT YAPAB‹LEN AÇILI "U" PLATFORM

Armlift platformlar patentli tasarıma sahip olup, katlanmış pozisyonda iken zemin ve platform arasında minimum mesafeye sahiptir. Palet ve yük taşıma arabaları zeminden platform üzerine paralel kollar yardımı ile yüklenir. Tilt fonksiyonu +5 °' den -40 °' ye kadardır. Yükü kaldıran paralel kollar, aynı zamanda tilt fonksiyonu sağlar. ART ve ALT modellede kaldırma platformu yüzeyi düz olup; ALT, U, UE ve GB modeller U şekilli platform yüzeyine sahiptir. Tüm düz platformlarda geri kayma koruması (yük tutucu) bulunur. ALT750, 1500, ART750 ve 1500 de koruma yüksekliği 230 mm dir.

- Avrupa iş güvenliği standartlarına (EN 1570) uygundur. CE belgelidir.
- IP54 onaylı elektrik sistemi mevcuttur.
- 24 V DC kablolu kumanda paneli mevcuttur.
- Aşırı yük koruma sistemi vardır.
- Platform tablasının altında sıkışma ve ezilmeleri önleyici sensör sistemi mevcuttur.
- Servis ve bakım işlemleri için mekanik kilit sistemi ve hortum patlamalarına karşı emniyet valfi bulunmaktadır.

ART 750

ALT 1500 GB

Uygulama videosunu izle

ART 1500 GV

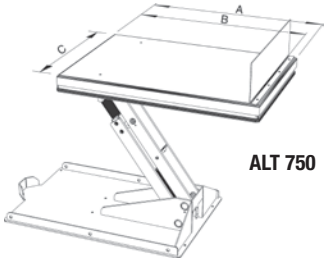

ALT 750

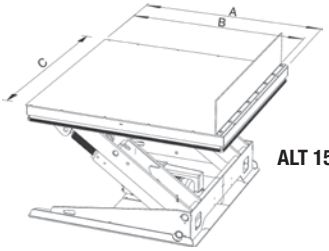

ALT 1500

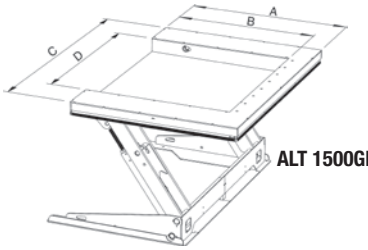

ALT 1500GB

ALT = 440 mm
ART = 300 mm

Art No.	Model	Kapasite (kg)	Kaldırma Yüksekliği (strok) (mm)	Kapalı Yükseklik (mm)	Uzunluk (mm)		Genişlik (mm)		Kaldırma Süresi sn.	Güç kW	Ambalajlı Ağırlık (kg)
					A dış	B iç	C dış	D iç			
5504 00 60	ALT 750*	750	820	235	1300	1245	800	-	18	0.75	300
5504 00 61	ALT 1500	1500	820	235	1300	1245	800	-	16	0.75	355
5504 00 62	ALT 1500U*	1500	820	6	1380	1200	1510	1050	16	0.75	410
5504 00 63	ALT 1500UE*	1500	820	6	1380	1200	1310	850	16	0.75	390
5504 00 64	ALT 1500GB*	1500	820	6	1380	1200	1730	1270	16	0.75	440
5504 00 65	ART 750*	750	550	235	1000	945	1300	-	18	0.75	270
5504 00 66	ART 1500*	1500	550	235	1000	945	1300	-	16	0.75	320
5504 00 67	ART 1500GV	1500	565	380	1000	945	1300	-	16	0.75	355

* Harici güç ünitesi - Kapaklı

ARZ PLATFORM - TAŞIMA ARABALARINA UYGUN TASARIM

Armlift platformlar, Avrupanın önde gelen otomotiv üreticilerinin işbirliği ile geliştirilmiştir. Kaliteli ve ergonomik malzemeler kullanılarak geliştirilen bu platformlar her ortamda verimli çalışabilmektedir.

Arz platformlar taşıma işlemlerinde çok daha verimli ve güvenlidir.
Bu platformlar birçok aracı çekerek operatörün çalışma alanını daha verimli kullanmasını sağlar.

Model	Manuel Kontrol *	Otomatik Kontrol **	Otomatik ve Manuel Kontrol ***
ARZ 750	Teklif	Teklif	Teklif
ARZ 1200	Teklif	Teklif	Teklif

* Kaldırma ve tilt işlemi basılı tutularak yapılır.
** Tek buton dokunuşu ile yukarı aşağı hareket.
*** Otomatik kontrol gibidir ancak yükseklik manuel olarak

Art No.	Model	Kapasite (kg)	Kaldırma Yüksekliği (strok) (mm)	Kapalı Yükseklik (mm)	Uzunluk (mm)	Genişlik (mm)	Kaldırma Süresi sn.	Tilt Açısı °	Güç kW	Ambalajlı Ağırlık (kg)
5504 01 17	ARZ 750	750	550	220	1300	550	15	+5 - 40	0.37	260
5504 01 18	ARZ 1200	1200	550	220	1020	770	15	+5 - 40	0.75	300

Standart modeldeki tutma yüksekliği = 230

DÖNER TABLALI PLATFORM

Uygulama videosunu izle

Entegre döner tabla ve otomatik yükseklik ayarlama sistemine sahiptir. Herhangi bir güç kaynağına ve montaja gerek olmaksızın kullanılabilir. Üzerindeki yükün uyguladığı basınca bağlı olarak ayarlanan pnömatik körüklere sahiptir. Bu şekilde paletler her zaman istenen çalışma yükskliğini korur. Euro paletleri elleçleyecek çapa sahiptir. Operatörün eğilmesine ve palet etrafında dönmesine gerek kalmayan ergonomik çalışma olanağı sağlar. Platform 150 kg ile 2000 kg arasıdaki yükler için uygundur ve tüm yanlardan istif makinesi ile yükleme boşaltma yapılmasına olanak sağlar.

- Tek model - 2000 kg'a kadar
- Kolay ayar olanağı
- Otomatik yükseklik ayarlama
- Montaj gerektirmez
- Yandan yükleme olanağı
- Fenolik gövde kaplaması
- Döndürücü halka korumaları
- Araçla Taşınabilir Şase (Opsiyonel)
- Platform koruyucu körük (Opsiyonel)
- Basitleştirilmiş pnömatik sistem
- ‹şaretle belirginleştirilmiş ayaklar
- Aks

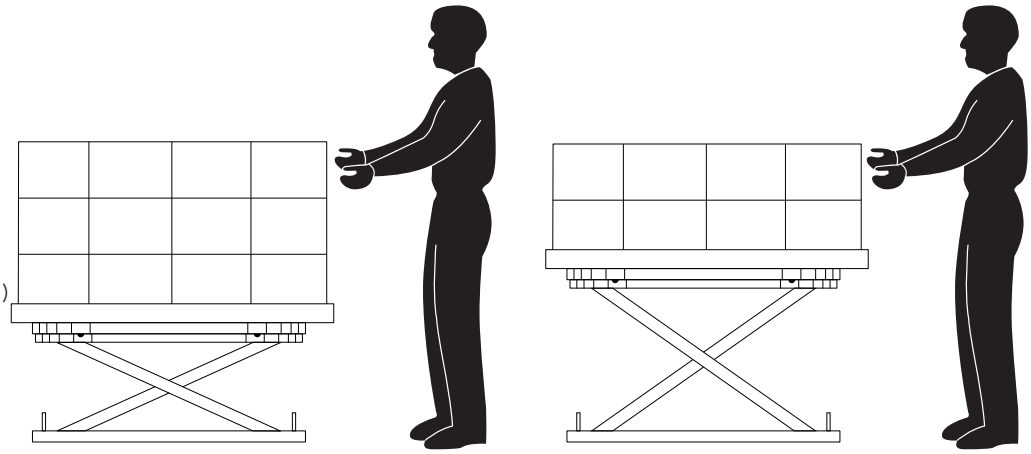

1. Düşük sürtünmeli döner tabla, yan yükleme ve boşaltma için yavaşça döner.
2. Kolay erişilebilir hava çıkışı mevcuttur.
3. Hava yastığı tamamen korumalıdır.
4. Kolay yer değiştirme için ayrılmaz çatal kanalları.

PL 2002

Art No.	Model	Kapasite (kg)	Kaldırma Yüksekliği (strok) (mm)	Kapalı Yükseklik (mm)	Uzunluk (mm)	Genişlik (mm)	Toplam Yükseklik (mm)	Döner Tabla ø (mm)	Ambalajlı Ağırlık (kg)	
5504 00 07	PL 2002	150- 2000	464	241	1110	1110	705	1110	220	Yüke bağlı olarak otomatik yükseklik ayarlamalı pnömatik.

PASLANMAZ ÇEL‹K KALDIRMA EK‹PMANLARI

Edmolift tarafından geliştirilen paslanmaz çelik ürünler genellikle kimya, gıda ve ilaç sektörlerinden gelen taleplen doğrultusunda güvenlik ve hijyen baz alınarak üretilmiştir. Paslanmaz çelik tablaları ve arabaları korozyona dayanıklı olup ağır çevre koşullarına uygundur.

Paslanmaz Çelik Platformlar

Yüksek kalitede, dayanıklı makas sistemi.

Art No.	Model	Kapasite (kg)	Kaldırma Yüksekliği (strok) (mm)	Kapalı Yükseklik (mm)	Uzunluk (mm)	Genişlik (mm)	Kaldırma Süresi sn.	kW	Ambalajlı Ağırlık (kg)	Özellik
5504 01 27	TR 500SS	500	550	160	900	650	11	0.37	115	Tek Makaslı
5504 01 20	TL 1000SS	1000	830	180	1300	650	18	0.75	160	Tek Makaslı
5504 01 28	TM 1500SS	1500	1100	230	1700	900	27	0.75	315	Tek Makaslı
5504 01 29	TL 2000SS	2000	820	230	1300	800	27	0.75	240	Tek Makaslı
5504 01 30	TRD 500D	500	1100	270	900	650	18	0.37	140	Çift Makaslı
5504 01 31	TL 1000D	1000	1600	375	1300	800	30	0.75	310	Çift Makaslı
5504 01 32	TÜP 1000SS	1000	715	85	1450	1085	12	0.75	235	Düşük Yükseklik
5504 01 33	TCB 1000SS	1000	715	85	1500	800	12	0.75	260	Düşük Yükseklik

Paslanmaz Çelik Arabalar, ‹ş Platformları

Bir çok sektöre uygun olan iş platformları taşıma ve kaldırma işlemlerini kolaylaştırır.
Paslanmaz çelik taşıma arabaları geniş aksesuar yelpazesiyle farklı dizayn edilerek kullanılabilir.

Art No.	Model	Kapasite (kg)	Kaldırma Yüksekliği (strok) (mm)	Kapalı Yükseklik (mm)	Uzunluk (mm)	Genişlik (mm)	Platform (mm)	Yükseklik ayarı		Ambalajlı Ağırlık (kg)
								Güç	Akü	
5504 01 22	WP 70	70	1357	112	677	455	400x450	24V 7,2Ah	1,8A/24V	28
5504 01 23	WP 70S	70	1062	112	721	450	400x450	24V 7,2Ah	1,8A/24V	27
5504 01 34	WP 70EM	70	1757	112	677	455	400x450	24V 7,2Ah	1,8A/24V	30
5504 01 35	WP 70 SS	70	1384	139	747	560	495x495	24V 7,2Ah	1,8A/24V	30
5504 01 36	WP 70S SS	70	1089	139	747	560	495x495	24V 7,2Ah	1,8A/24V	29
5504 01 37	WP 70EM SS	70	1784	139	747	560	495x495	24V 7,2Ah	1,8A/24V	32
5504 01 38	WP 80	80	1303	102	848	534	400x450	24V 9,0Ah	2,0A/24V	30
5504 01 39	WP 80EM	80	1703	102	848	534	400x450	24V 9,0Ah	2,0A/24V	31
5504 01 40	WP 90	90	1357	112	677	455	400x450	24V 7,2Ah	1,8A/24V	28
5504 01 41	WP 90S	90	1062	112	721	450	400x450	24V 7,2Ah	1,8A/24V	27
5504 01 42	WP 90EM	90	1757	112	677	455	400x450	24V 7,2Ah	1,8A/24V	30
5504 01 43	WP 90 Q	90	1702	110	848	534	500x500	24V 9,0Ah	2,0A/24V	45
5504 01 44	WP 90S Q	90	1302	110	848	534	500x500	24V 9,0Ah	2,0A/24V	43
5504 01 45	WP 90EM Q	90	2102	110	848	534	500x500	24V 9,0Ah	2,0A/24V	47
5504 01 46	WP 130	130	1702	102	848	534	500x500	24V 9,0Ah	2,0A/24V	45
5504 01 47	WP 130S	130	1302	102	848	534	500x500	24V 9,0Ah	2,0A/24V	43
5504 01 48	WP 130EM	130	2102	102	848	534	500x500	24V 9,0Ah	2,0A/24V	47
5504 01 49	WP 130EMX	130	2282	102	848	534	500x500	24V 9,0Ah	2,0A/24V	50
5504 01 50	WP 130EMXX	130	2828	102	848	534	500x500	24V 9,0Ah	2,0A/24V	53
5504 01 51	WP 200	200	1682	84	848	534	500x400	24V 9,0Ah	2,0A/24V	57
5504 01 52	WP 200S	200	1284	84	848	534	500x400	24V 9,0Ah	2,0A/24V	55
5504 01 53	WP 200EM	200	2084	84	848	534	400x400	24V 9,0Ah	2,0A/24V	59
5504 01 54	WP 200 SS	200	1650	80	899	550	500x400	24V 18,0Ah	1,8A/24V	71
5504 01 55	WP 200S SS	200	1280	80	899	550	500x400	24V 18,0Ah	1,8A/24V	67
5504 01 56	WP 200EM SS	200	2080	80	899	550	500x400	24V 18,0Ah	1,8A/24V	76
5504 01 57	WP 300SS	300	1448	148	1120	580	600x600	24V 18,0Ah	3,0A/24V	105
5504 01 58	WP 300EM SS	300	1798	148	1120	580	600x600	24V 18,0Ah	3,0A/24V	115

YOUN KULLANILAN PLATFORMLAR ‹Ç‹N AIR H‹ZMET UYGULAMASI

Çalışma platformları standart dizayna sahip, normal çalışma şartlarına göre tasarlanmış ürünlerdir. Ağır yükler, hızlı kullanım, sert çalışma koşulları ve çok vardiyalı çalışmalar için platformun Ağır Hizmet olarak donatılmış olması gerekir. Yılda 10.000 adedi aşan kaldırma işlemi yapılıyorsa veya kaldırma işlemi süre olarak 10 adet/saati aşıyorsa Ağır Hizmet uygulaması gerekir. Bu durumda rulmanlı tekerler, özel şaft, tüm noktalarda yağlayıcılar, silindirlerden tanka drenaj vb uygulamalar eklenir.

‹lave ekipman uygulandığında, aşağıda gösterildiği şekilde tanımlama yapılır:

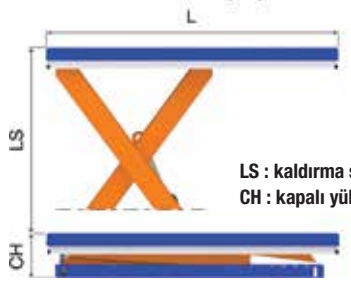

LS : kaldırma stroku
CH : kapalı yükseklik

L : Uzunluk
W : Genişlik

B1: sabit taraf
B2: tekerli taraf

PLATFORMLAR ‹Ç‹N P‹T Ç‹Z‹M‹

Platformun pite montajı gerekiyorsa resimde gösterildiği şekilde konumlanması gerekir:

W : Pit genişliği = Platform genişliği + 30 mm
L : Pit uzunluğu = Platform uzunluğu + 30mm
H : Pit derinliği = Platform kapalı yüksekliği + 5mm
Pit malzemesi C12/15 beton sınıflamasına uygun olmalıdır.
Dış ortamda kullanılacak olan platformlarda mümkünse harici güç ünitesi konulmalı veya korumalı / kapaklı olmalıdır.
Bu pit tasarımı düşük yükseklikli platformlar için uygulanmaz.

B1: Platformun sabit tarafı

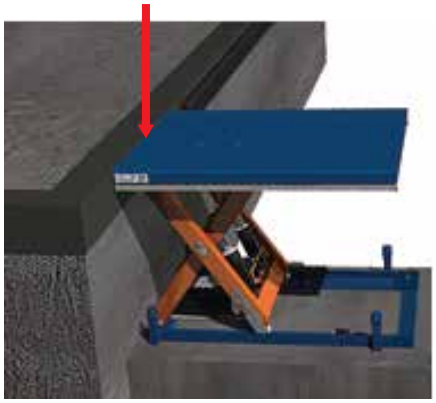

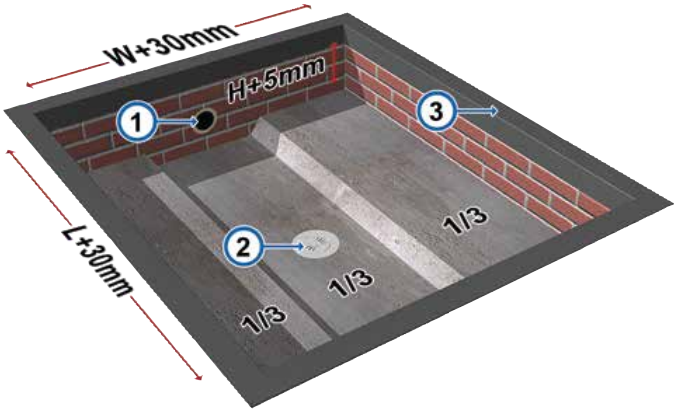

1 - min 100mm ebadında bağlantı kanalı. Platformun sabit tarafı bu kenara gelecek şekilde konumlanmalıdır.

2- Drenaj deliği, Pitin 1/3 lük orta kısmı H'dan 80 mm düşük olmalıdır.

3- L profil 100x100 mm güçlendirilmiş pit duvarları

PLATFORM AKSESUARLARI

Acil durdurmalı, kilitli kontrol ünitesi.UC-60 ürün modeline bağlı 2-4 fonksiyonlu olabilir.

Acil durdurmalı, kilitli ve geri çekmeli kontrol ünitesi. UC-60

Çift fonks. **art.no: 38112**
4 fonksiyon **art.no: 38114**

Zor şartlara uygun kontrol ünitesi. UC-60 Çift fonksiyonlu acil durdurmalı ve kilitli.

Art.no: 515345-UC60

3 seviye ayarlamalı kontrol ünitesi

Art.no: 514545-1

Çift fonksiyonlu ayak kumandası. UC-60. 3m kablolu. kilitli acil stop butonu.

Sesli uyarı sistemi

Art.no: 87051

İkaz/çalışma lambası

Art.no: 526809-UC60

Kontrol Üniteleri

516791	‹lave kontrol ünitesi, 2 fonksiyon, aşağı/yukarı. Montajlı teslim edilir.
516795	‹lave kontrol ünitesi, 4 fonksiyonlu, yukarı / aşağı / tilt yukarı / tilt aşağı. Montajlı teslim edilir.
515345-UC60	Kontrol ünitesi, anahtarlı kilitlenebilir.
610132	Ayak kumandası, kilitlenebilir acil stop.
610128	Ayak kumandası, standlı
38112	Kontrol ünitesi, yukarı-aşağı fonksiyonlu
38114	Kontrol ünitesi,fonksiyonlu, yukarı-aşağı tilt yukarı/tilt aşağı
514545-1	Kontrol ünitesi standı UC-60, 3 seviye ayarlanabilir.
Yedek Parça Olarak veya Ayrı Olarak Talep Edilen Kontrol Ünitesi	
R610132	Ayak kontrol ünitesi, kilitlenebilir acil stop.
R38102-02	Kontrol ünitesi, 2 fonksiyonlu
R38102-01	Kontrol ünitesi, 2 fonksiyonlu mıknatıslı
R38104-02	Kontrol ünitesi, 2 fonksiyonlu
R38104-01	Kontrol ünitesi, 4 fonksiyonlu mıknatıslı
R600205	Kontrol ünitesi tutucusu art.no 38102-38104
R65315	Kontrol ünitesi, 3 kablo üzeri seri 0140523
R85235	Kontrol ünitesi, 5 kablo üzeri seri 0140524 den 2259759/5556414 e kadar
R84196	Yuvarlak kontrol ünitesi için acil stoplu, manyetik braket.
M12 Bağlantılı UC-60 Kontrol Ünitesi Uzatma Kablosu	
86249-3000	Kablo M12M-M12F-8 yol, uzatma 3 metre
86249-5000	" " " ", uzatma 5 metre
86249-10000	" " " ", uzatma 10 metre

Elektrik Sistemi

521250	Alt ve üst limit anahtarı otomasyonu için ekipman
516790	Ortak tahrik için elektrikli ekipman
516792	Interlock fonksiyonlu elektrik ekipmanı
516793	Limit anahtarını yukarı geçiren elektrik ekipmanı
516794	Limit anahtarını aşağı geçiren elektrik ekipmanı
521246	2 limit anahtarı ve 2 interlok için elektrik ekipmanı
521247	2 limit anahtarı ve 2 interlok otomatiği için elektrik ekipmanı
521270	Yukarı/aşağı otomasyonu için elektrik ekipmanı
33019	Bloğa tüm bağlantılar
82036	3 m güç kablolu CE fişi
85374	Opsiyonel kablo

Harici Güç Ünitesi

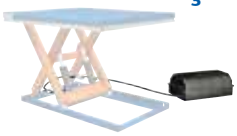

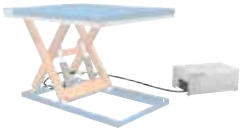

34197	Harici güç ünitesi, 3m hortum, kapaksız
82614	Hidrolik hortum, ekstra uzunluk
Harici güç ünitesi, plastik kapaklı Kapak güç ünitesi için iyi koruma sağlar, En fazla H6-4 model ölçüye kadar güç üniteleri	
33121	Plastik kapaklı güç ünitesi max. H6-4
Harici güç ünitesi, çelik kapaklı Dış ortamlar için mükemmel koruma sağlar.	
34696	Çelik kapak, harici güç ünitesi H2,H3,H4,H6-4
34695	Çelik kapak, harici güç ünitesi H6-11,H8-11
34694	Çelik kapak, harici güç ünitesi H11-11
515004	Çelik kapak, harici güç ünitesi H11-30,H15-30
35003	Çelik kapak, harici güç ünitesi H615-20
35948	Çelik kapak, harici güç ünitesi H15-30
5155714	Çelik kapak, harici güç ünitesi H6-4

Platform Taşıma Şasisi

Ergonomik yapısı sayesinde operatöre daha rahat bir çalışma ortamı sunar. Taşıma işlemlerinin daha kolay

36240	Taşıma şasesi CR 500, CRD 200	yükseklik +140 mm
36241	Taşıma şasesi CR 1000	yükseklik +140 mm
524809	Taşıma şasesi CB 1200	yükseklik +140 mm
36509	Taşıma şasesi CB 1500, B	yükseklik +140 mm
34410	Taşımaşasesi CL 1001	yükseklik +140 mm
524808	Taşıma şasesi CL 1500	yükseklik +140 mm
36484	Taşıma şasesi CL 2000	yükseklik +140 mm
518805	Taşıma şasesi CLD 1500	yükseklik +140 mm
521441	Taşıma şasesi TR 501, TR 1002, TRD 500	yükseklik +140 mm
36238	Taşıma şasesi TL, TLD 1000,B, XB	yükseklik +140 mm
36308	Taşıma şasesi TL, TLD 2000, B	yükseklik +140 mm
518751	Taşıma şasesi TL, TLD 2000XB	yükseklik +140 mm
36301	Taşıma şasesi TL 3000	yükseklik +140 mm
513363	Taşıma şasesi TB 2000, B	yükseklik +140 mm
513364	Taşıma şasesi TM 1000	yükseklik +140 mm
36234	Taşıma şasesi TM, TMD 1500, Taşıma şasesi TM, TMD 3000	yükseklik +140 mm
515803	Taşıma şasesi TM 6000	yükseklik +160 mm
36232	Taşıma şasesi TA 1000	yükseklik +140 mm
36233	Taşıma şasesi TA 2000	yükseklik +140 mm
36235	Taşıma şasesi TA 4000	yükseklik +160 mm
36236	Taşıma şasesi TT 3000	yükseklik +160 mm
36289	Taşıma şasesi TT 6000	yükseklik +160 mm
36237	Taşıma şasesi TS 2001, B	yükseklik +160 mm
36290	Taşıma şasesi TS 4000, B	yükseklik +160 mm
516779	Taşıma şasesi TP 3000	yükseklik +160 mm
36239	Taşıma şasesi TLH 2000	yükseklik +140 mm
36244	Taşıma şasesi TMH 3000	yükseklik +140 mm
35396	Taşıma şasesi ART 750	yükseklik +140 mm
35398	Taşıma şasesi ART 1500	yükseklik +140 mm
35475	Taşıma şasesi ALT 750	yükseklik +140 mm
35474	Taşıma şasesi ALT 1500	yükseklik +140 mm
35370	Taşıma şasesi ALT 1500GB	yükseklik +140 mm

Güç Ünitesi

84204	1 faz güç ünitesi 230V max 1.5 kW
84205	3 faz güç ünitesi 500V 32889 Pnömatik güç ünitesi 1.0 kW
34460	Pnömatik güç ünitesi 2.0 kW
608619	Akülü güç ünitesi 24V, akü ve şarj cihazı

Hidrolik Yağ

82289	Yağ, -20° ve altı kullanımlar için
82581	Yağ, food graded

Tekerlekli Şase

Tekerlekli şase yapısıyla platform mobil hale gelir.
2 adet sabit 2 adet döner teker bulunur.

33575	Tekerlekli şase CR 500, CRD 200	yükseklik +240 mm
33940	Tekerlekli şase CR 1000	yükseklik +240 mm
524814	Tekerlekli şase CB 1200	yükseklik +240 mm
36510	Tekerlekli şase CB 1500, B	yükseklik +240 mm
34329	Tekerlekli şase CL 1001	yükseklik +240 mm
524813	Tekerlekli şase CL 1500	yükseklik +240 mm
36485	Tekerlekli şase CL 2000	yükseklik +240 mm
518820	T. şase TR 501, TR 1002,TRD 500	yükseklik +260 mm
518819	Tekerlekli şase TL 1000, B, XB	yükseklik +260 mm
33098	Tekerlekli şase TL 2000, B	yükseklik +240 mm
524815	Tekerlekli şase TL 2000XB	yükseklik +240 mm
36302	Tekerlekli şase TL 3000	yükseklik +240 mm
516780	Tekerlekli şase TB 2000, B	yükseklik +240 mm
516781	Tekerlekli şase TM 1000	yükseklik +240 mm
33136	Tekerlekli şase TM 1500, B	yükseklik +260 mm
32693	Tekerlekli şase TM 3000	yükseklik +270 mm
33939	Tekerlekli şase TA 1000	yükseklik +240 mm
516782	Tekerlekli şase TA 2000	yükseklik +270 mm
32583	Tekerlekli şase TS 2001, B	yükseklik +270 mm

Terazili Şase

500-6000 kg arası platformlara entegre edilir. Platform şasesi toplam yüksekliği 200 mm arttırır ve şase platformun altına monte edilir. 0,2 kg hassasiyete sahiptir.

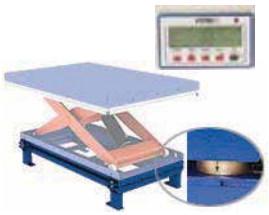

Mekanik Durdurucu

Platformunuz belirli bir yükseklikte iken, zemin ile aynı hizaya geliyor ve bu şekilde yüke maruz kalıyor ise ağır hizmet milleri ile donatılarak yük tutucu özelliği kazandırılabilir. Yatayda çift makaslı platformlarda 2 set (4 adet) kullanılmalıdır.

33900	+/-40 mm

Kontrol Kapağı

Platform kapalı konumda iken güç ünitesine erişim olanağı sağlar. Özellikle platform pit içine monte edilecek ise, bu opsiyon tercih edilir.

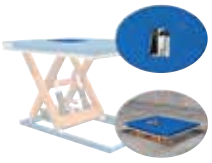

33975	Platform kontrol kapağı

Hidrolik / Manuel Yükleme Rampası

Yükleme alanı veya araç ile platform arasındaki boşluğu kapatmak için kullanılır. Hidrolik veya manuel çalıştırma seçeneklidir.

Hidrolik / Manuel Yükleme Rampası

Ray Üzerinde Çalışan Şase

Hareketli sistem içerisinde kademe farklılıklarını önlemek için kullanılır. Motorlu veya manuel olabilir.

Kayma Önleyici

Yükleme veya boşaltma esnasında kaymayı önler. Manuel veya otomatik versiyonu mevcuttur. Masa yüklemeye başladığında otomatik kayma önleyici platformdan ayrılır.

524818	Kayma önleyici,otomatik	Uzunluk 600 mm
524820	Kayma önleyici,otomatik	Uzunluk 700 mm
524821	Kayma önleyici,otomatik	Uzunluk 800 mm
524822	Kayma önleyici,otomatik	Uzunluk 900 mm
524823	Kayma önleyici,otomatik	Uzunluk 1000 mm
524824	Kayma önleyici,otomatik	Uzunluk 1100 mm
524826	Kayma önleyici,otomatik	Uzunluk 1200 mm
33837	Kayma önleyici, manuel	Uzunluk 600 mm
33838	Kayma önleyici, manuel	Uzunluk 800 mm
33839	Kayma önleyici, manuel	Uzunluk 1100 mm

Kaldırma Mapaları

Taşıma ve montaj işemlerinin daha kolay ve emniyetli yapılmasını sağlar. Yatayda çift makaslı platformlar için 2 set (4 adet) gereklidir.

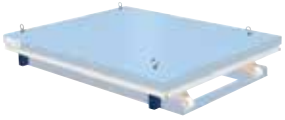

33960	4 adet eyebolt, WLL 4 ton
33960	M20 4 adet eyebolt, WLL 4 ton

Pit içine monte edilen platformlarda önerilir.

Dörtgen Döner Tabla

Platform üzerine monte edilir, sıkıştırma riskine karşı sensör mekanizması bulunur.

Dörtgen döner tabla, max 1000 kg
Dörtgen döner tabla, max 2000 kg

Mekanik Kilit

Ağır yükler ile platform üzerinde çalışma yapmak, üzerinden ağır yüklerin geçmesine olanak sağlamak için hidrolik kilit ünitesi ile mekanik olarak kilitlenebilir.

Devrilme Koruması

Platformun sabitlenmesini sağlar. Platformun yukarı dönme riskini minimize eder. Platform uzatmanın %10u aştığı durumlar için tavsiye edilir.

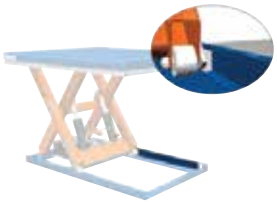

32528	4000 kg a kadar olan platformlarda devrilme koruması
33929	4000 kg üzeri kapasitedeki platformlarda devrilme koruması

Güçlendirilmiş Platform

Forklift gibi araçların deformasyonlarından korumak için kullanılmaktadır. Mekanik durdurucular ana iskelet içerisine de eklenebilir. +/- 40 mm ayarlıdır.

82271 mm.	+ 2 mm daha kalın platform yüzeyi max. platform yüzey kalınlığı 8
34098	5t teker basıncına dayanıklı güçlendirme min. yükseklik 100 mm daha artar.

Konveyör Bant

Lokasyon aralarında kullanılır. Silindir hesabı yapılırken, ürünün ağırlığı ve uzunluğu baz alınır. Konveyörün yüklenip boşaltılması için masa yüksekliğide belli olmalıdır.

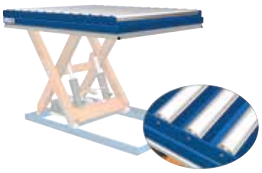

608367	Konveyör bant 1,300x900 mm 2 adet katlanabilir kilitli 8 teker, ø76 mm, c-c 150 mm
611065	Konveyör bant 2,000x900 mm 2 adet katlanabilir kilitli 13 teker, ø76 mm, c-c 145.8 mm
Diğer ölçüler için müşteri temsilcisi ile irtibata geçiniz.	

Limit Anahtarı

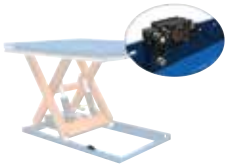

Platformun belirlenmiş yükseklikte durmasını sağlar, ayarlanabilir. Limit anahtarını hangi platform yüksekliğine monte edilmesi gerektiğini belirleyin ve teslimatta bu şekilde ayarlanmış olarak gelmesini

33680	Limit anahtarı CR,CL,CB, üst veya alt
515146	Limit anahtarı Tek, çift,üç makaslı (3000 kg a kadar) Yatayda çift makaslı (6000 kg a kadar)
32003	Limit anahtarı Tek, çift, üç makaslı (3000 kg üzeri) Yatayda çift makaslı (6000 kg üzeri)
34440	Limit anahtarı TSL,TSE, üst veya alt
33814	Limit anahtarı TCB,TCL,TCM, üst veya alt
35970	Limit anahtarı TUB,TUM, üst veya alt

Yuvarlak Döner Tabla

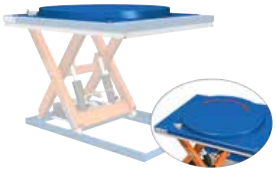

Gömme veya platform üzerine entegre edilmiş olabilir. Döner tabla ikincil bir tabla içine gömülebilir ve ana platform tablas›na bağlan›r.

33258	Gömme döner tabla, 1000 kg D=650 mm
33259	Gömme döner tabla, 1000 kg D=750 mm
33260	Gömme döner tabla, 2000 kg D=850 mm
33262	Gömme döner tabla, 2000 kg D=1150 mm

Kapılı / Kapısız Korkuluk

Platformun personel taraf›ndan kullan›lmas› durumunda veya ürünlerin bir üst kata ç›kar›lmas› gerektiğinde 1100 mm yüksekliğinde, orta rayl› ve 150 mm yüksekliğinde süpürgelikli korkuluk sistemi kurulabilir.
Giriş kapısı genellikle bariyer ray› ile kombine edilir.
Elektrikli, manuel veya her ikisinin olduğu sistemler mevcuttur.

36370	40 x 40 mm korkuluk, 150 mm süpürgelikli fiyat/m
32467	30 x 30 mm korkuluk, 150 mm süpürgelikli fiyat/m
36412	Bloklu kap› 40 x 40 mm açma yönünü belirleyiniz, max genişlik 1200 mm
33969	Bloklu kap› 30 x 30 mm açma yönünü belirleyiniz, max genişlik 1200 mm
36412-1	Gate prepared for interlock installation

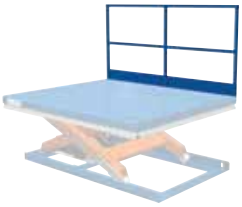

Kap›s›z Korkuluk

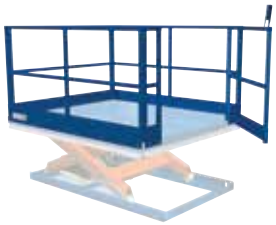

Kap›l› Korkuluk

Tel Örgü, Koruyucu Perde, Körük

Aç›k alan kullan›m›nda, pas, kir ve molozlardan korumak için perde kullan›m› uygundur. ‹ş kazalar› s›k›şma vb durumlara engel olunmas›, mekanik hasarlara karş› platformun korunmas› için platforma tel örgüden perde yap›labilmektedir. Tüm koruyucu perde/örgü uygulamalar› için platforma +150 mm genişletme gerektirir.

82280	Perde, turuncu
82682	Perde, Gri
32466	Tel örgü, galvaniz
33622	Koruyucu körük

Perde

Tel Örgü

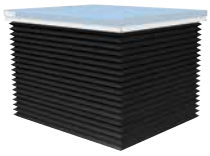

Körük

Kaymaz Yüzeyli Platform

Platform yüzeyinden yüklerin kaymas›n› önleyecek şekilde tasarlanm›şt›r. D›ş ortam kullan›mlar› için tavsiye edilir. Alüminyum malzemeden, kaymaz yüzeyli ve paslanmaz özelliğe sahiptir.

4712	Kaymaz yüzeyli platform
4713	Platform yüzeyi kaymaz yüzeyli alüminyum kapl›

Kaymaz yüzeyli platform

Platform yüzeyi kaymaz yüzeyli alüminyum kapl›

Yüzey Uygulamaları

Kaymaz Yüzey

‹stendiği taktirde kumlanmış görüntüsü veren kaymayı önleyici yüzey uygulaması yapılabilmektedir.

Korozyon Koruması

Yüksek korozyon koruması istendiği taktirde, SFS-EN ISO 12944-6 standardına göre C4 orta sınıf koruma sağlayan primer katlı toz boya uygulaması yapılır.
Tüm platformlar standart olarak C3 sınıf korozyon korumasına sahiptir.

Galvaniz Kaplama

Müşteri isteği doğrultusunda uygulanabilmektedir.

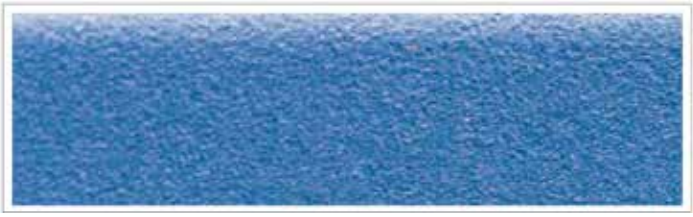

Merkez / Head Office :
Tel: 0090 (850) 333 43 00
Fabrika / Factory :
2. Organize Sanayi Bölgesi 1.Yol No:21
54330 Hendek Sakarya / Türkiye
Tel. : 0090 (264) 654 50 57
Fax : 0090 (264) 654 56 44
e-mail : info@netmak.com.tr

www.netmak.com.tr

Yayın Tarihi: 2020

• Bu katalogda bulunan her türlü yazılı bilgi ve görsellerin tüm yayın hakları Net Mak Ltd.Şti.ne aittir. İzinsiz olarak hiçbir şekilde alıntı yapılamaz, kullanılamaz. Kullananlar hakkında yasal işlem tatbik edilecektir.
• Net Mak Ltd.Şti. katalogda bulunan ürünlere ait renk, model ve teknik özellikler üzerinde bildirim yapmaksızın değişiklik yapma hakkına sahiptir.